2 Drawers Night Table

USER MANUAL | MODE D'EMPLOI | MANUAL DEL USUARIO | GEBRAUCHSANLEITUNG | GEBRUIKSHANDLEIDING | MANUALE PER L'UTENTE | MANUAL DO UTILIZADOR

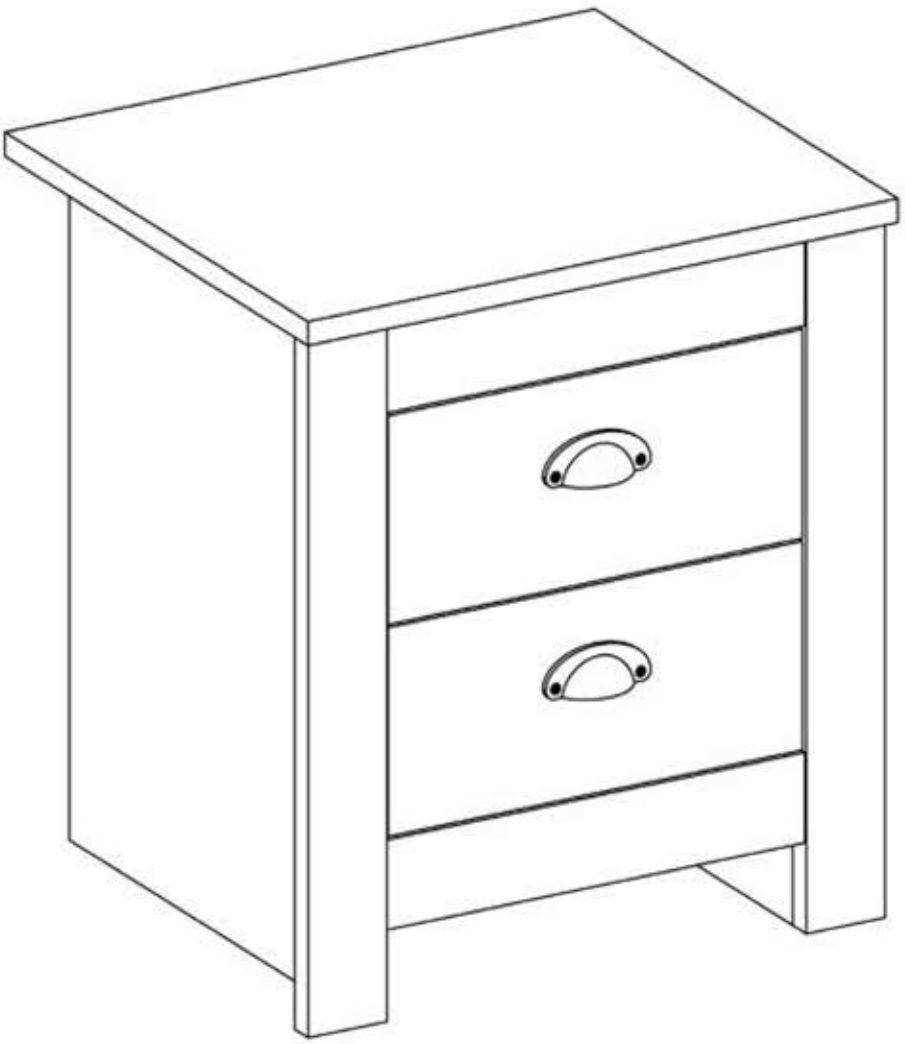

SKU: 21372 / 21377
BATCH NO.:DS8010

tel: 0333 241 3060
email: info@furnituremaxi.com

We will resolve the issues for you within 1 working day!

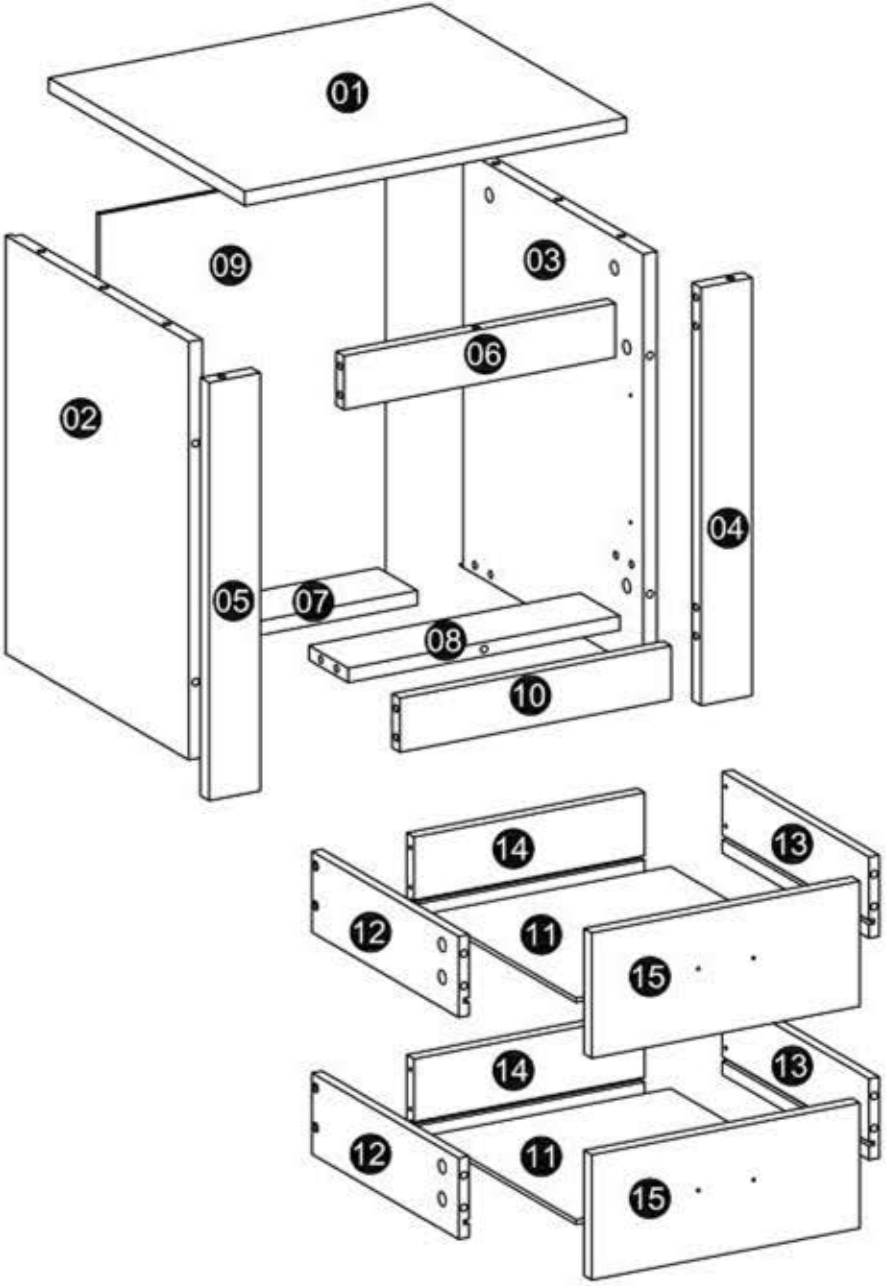

A CAM lock dowel&lock x36	B Wood dowel x8	C Drawer rail x2	D Screwø3.5x35 x10
E Screwø3.5x14 x18	F Nail x20	G Handle&screw x2	H Nail leg x4

01

B Wood dowel X4	A CAM lock dowel X24

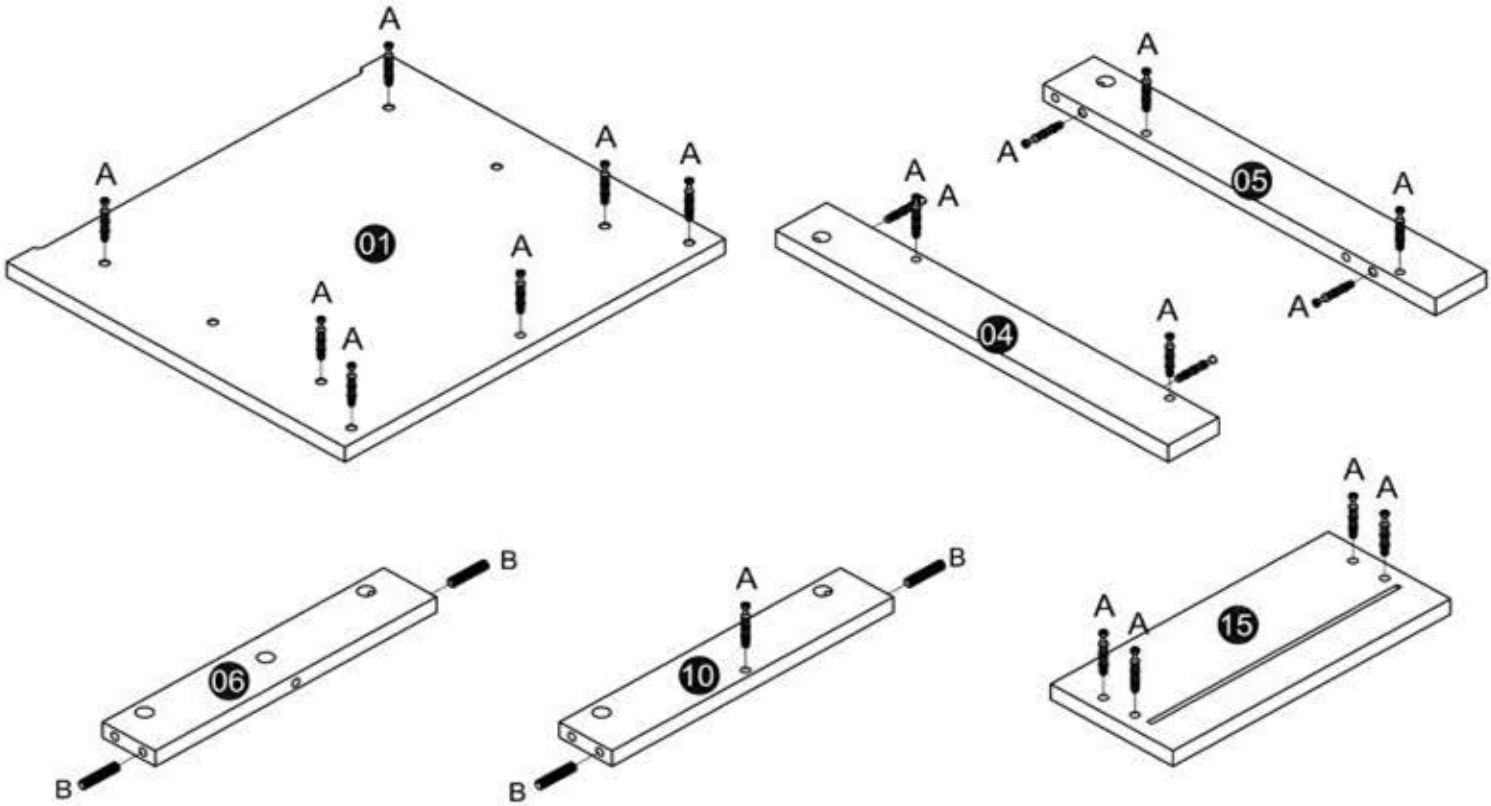

02

E Screwø3.5x35 x8	C Drawer rail x2	B Wood dowel X2	A CAM lock dowel X8

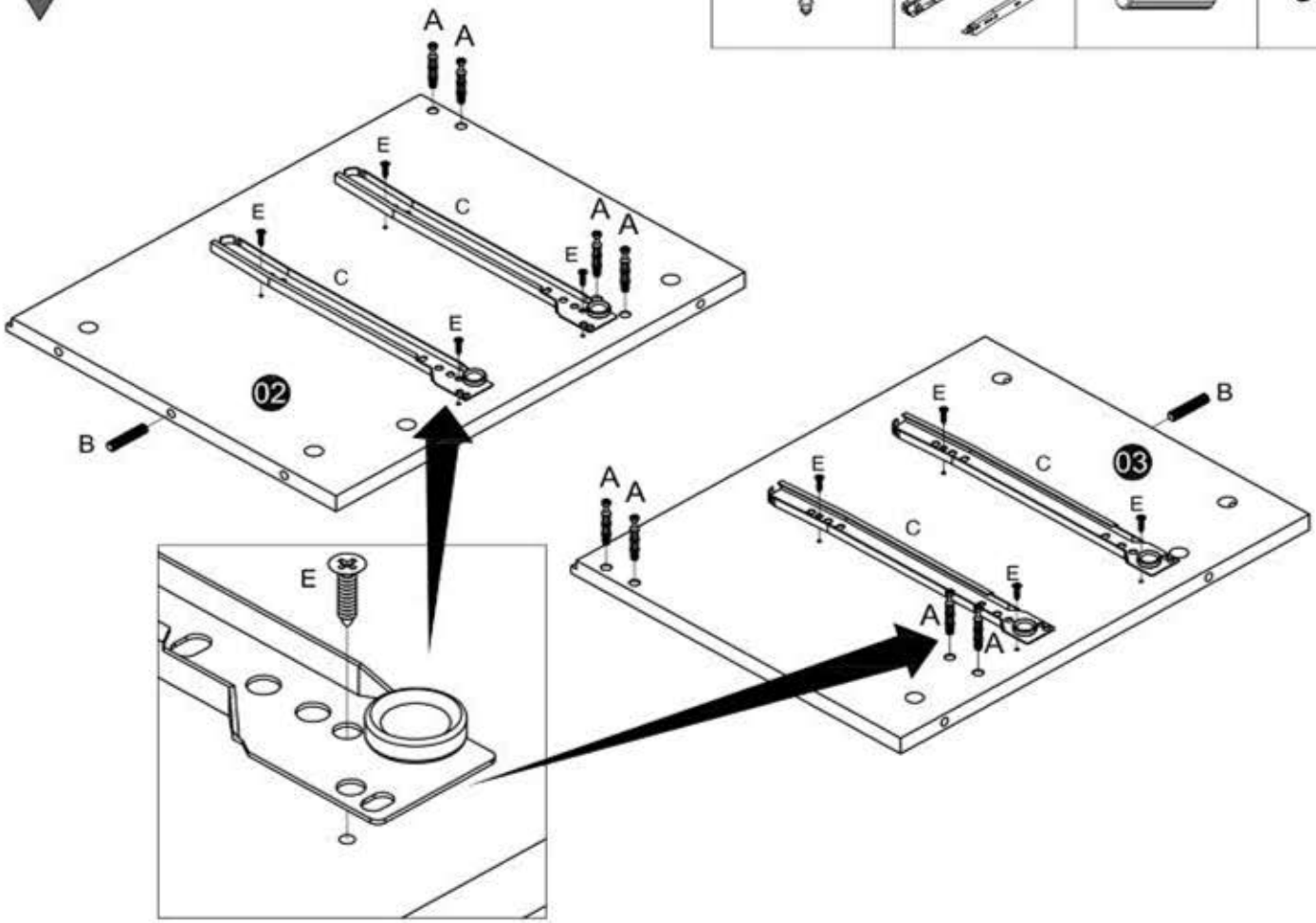

03

A CAM lock x5

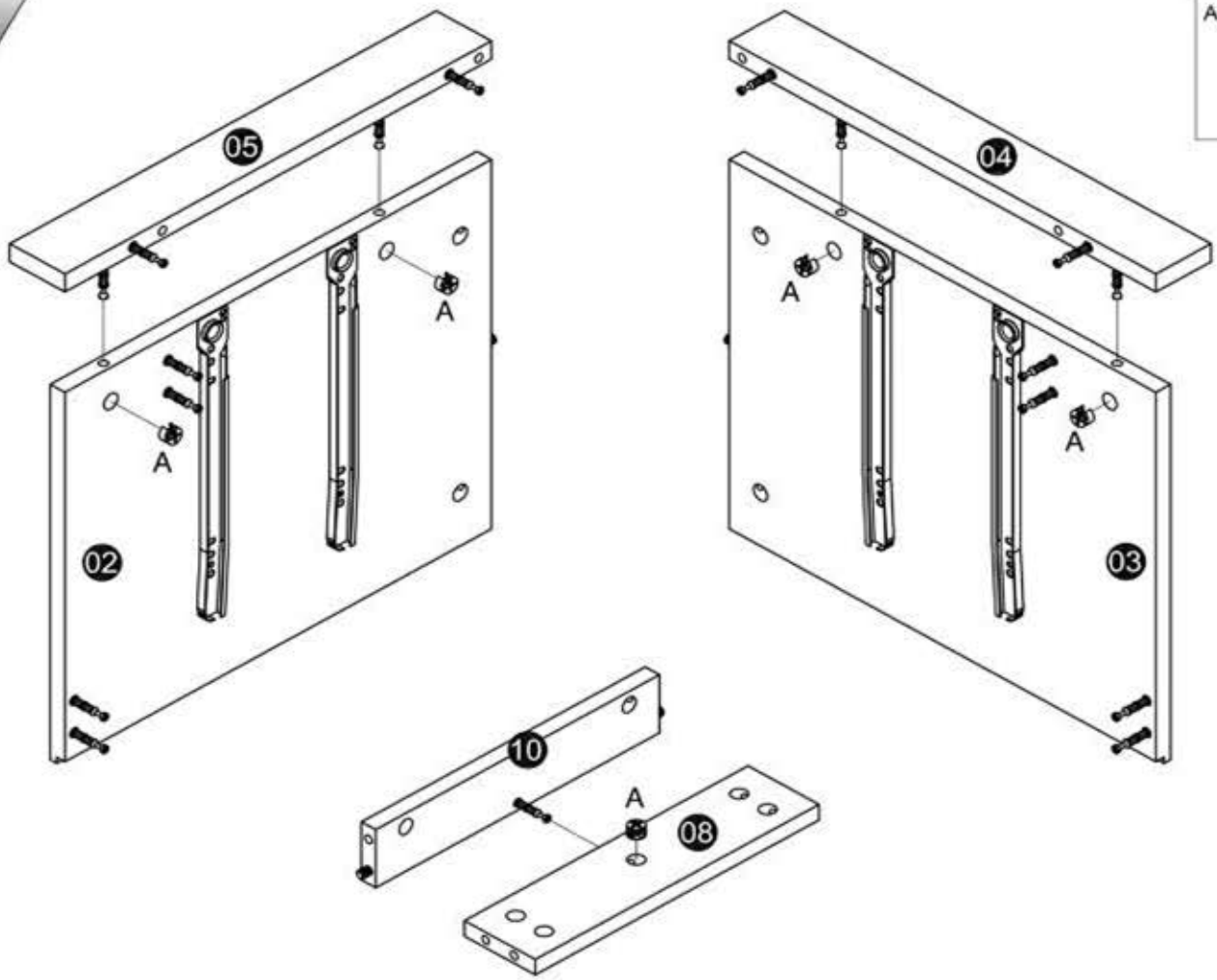

04

A CAM lock x6

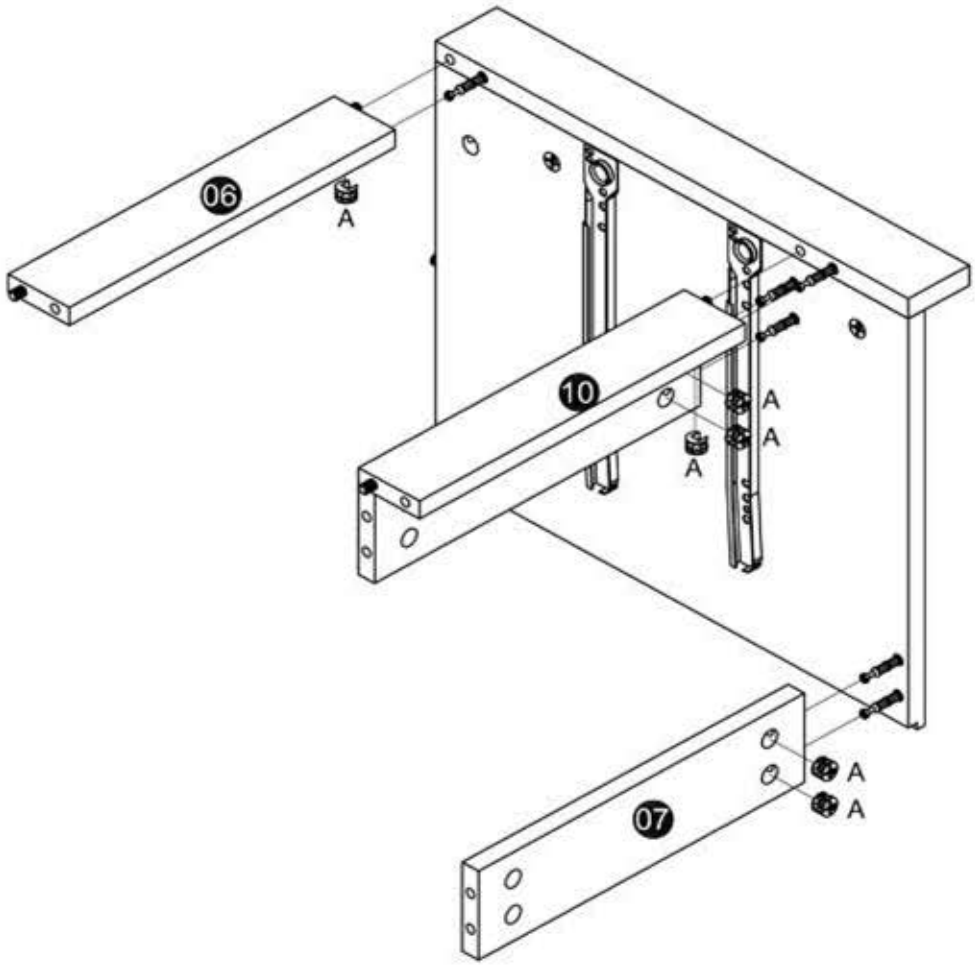

05

A CAM lock x6

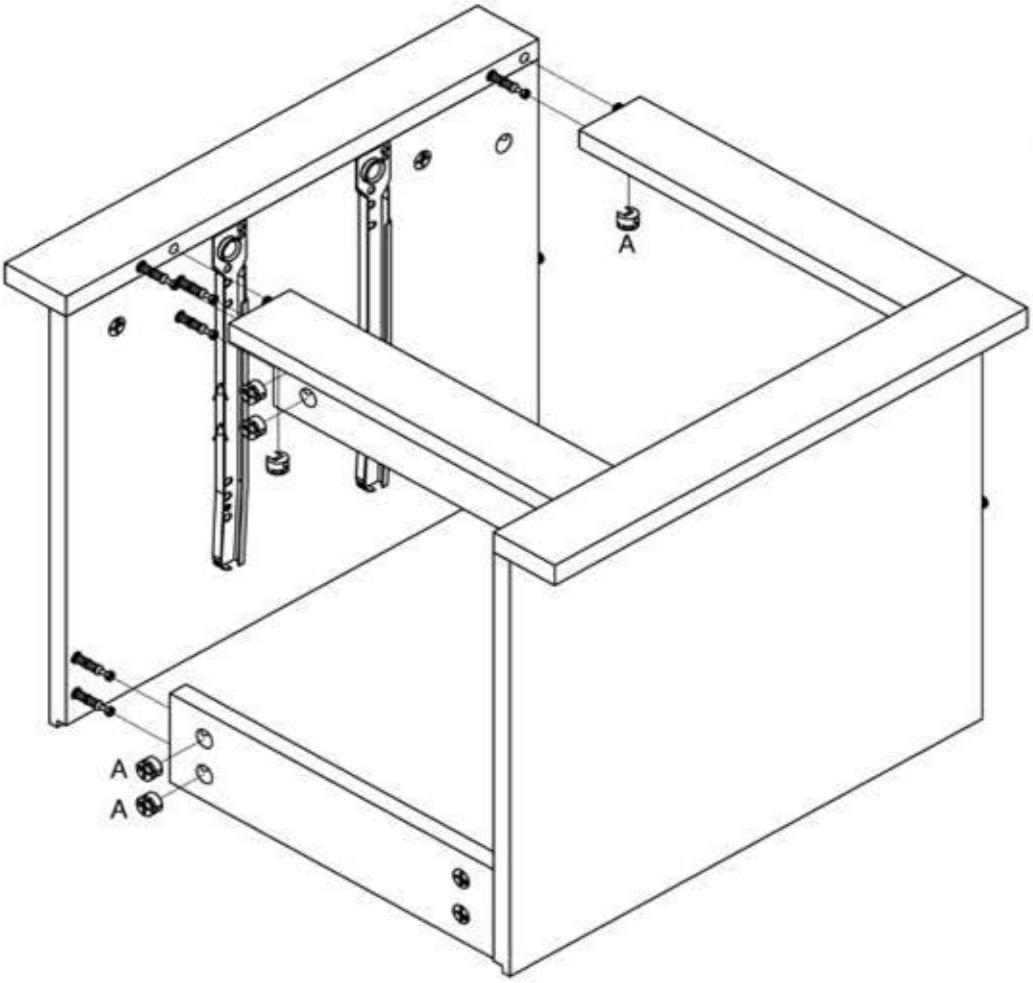

06

A CAM lock x7

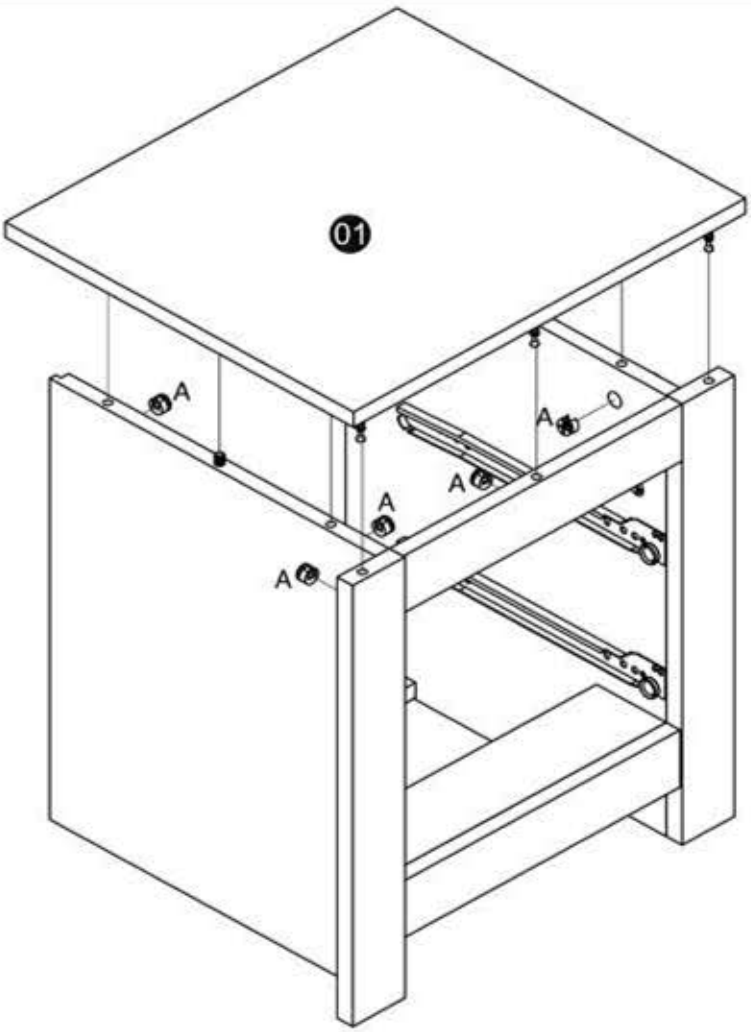

07

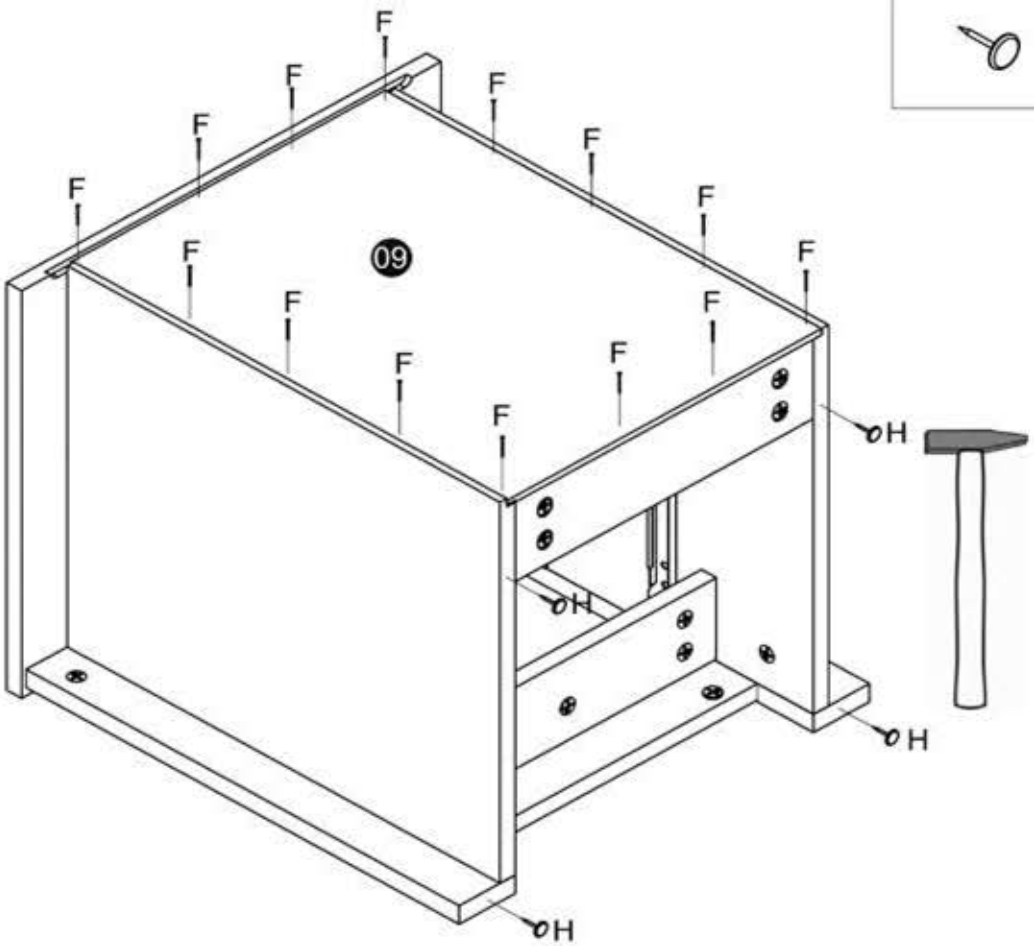

08

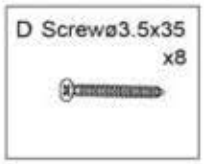

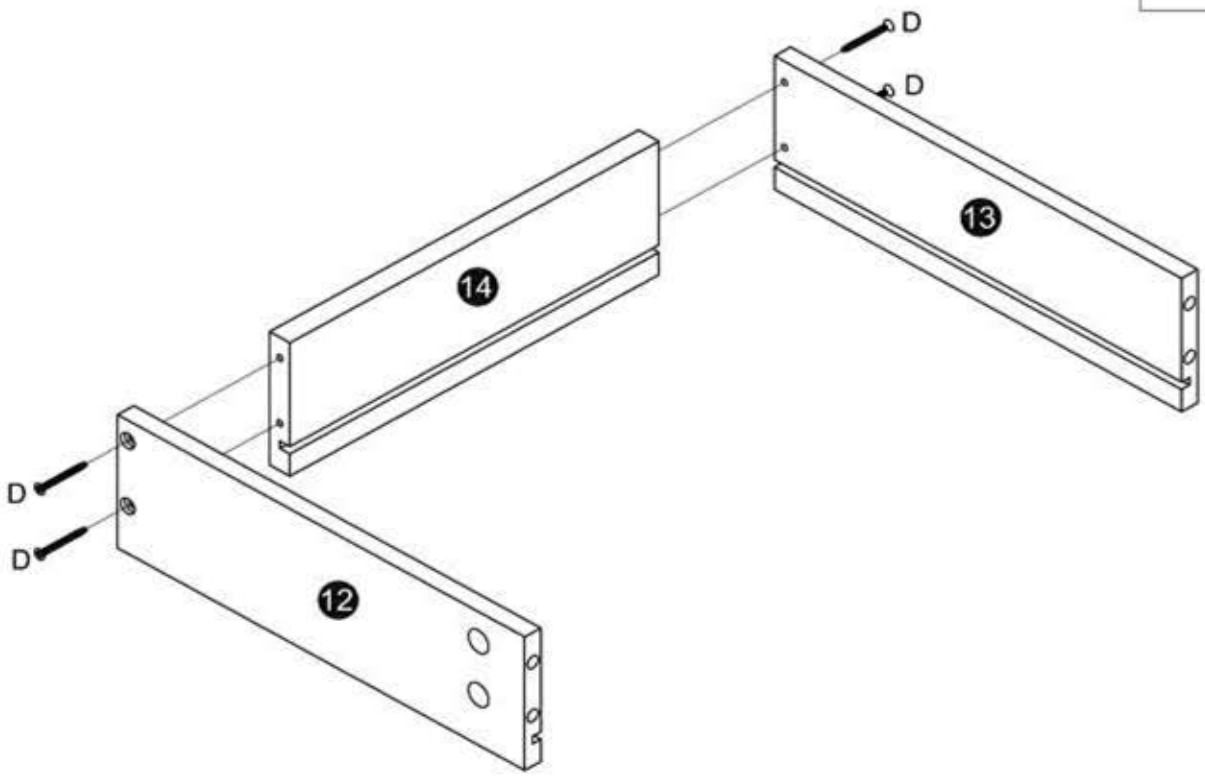

2 x

09

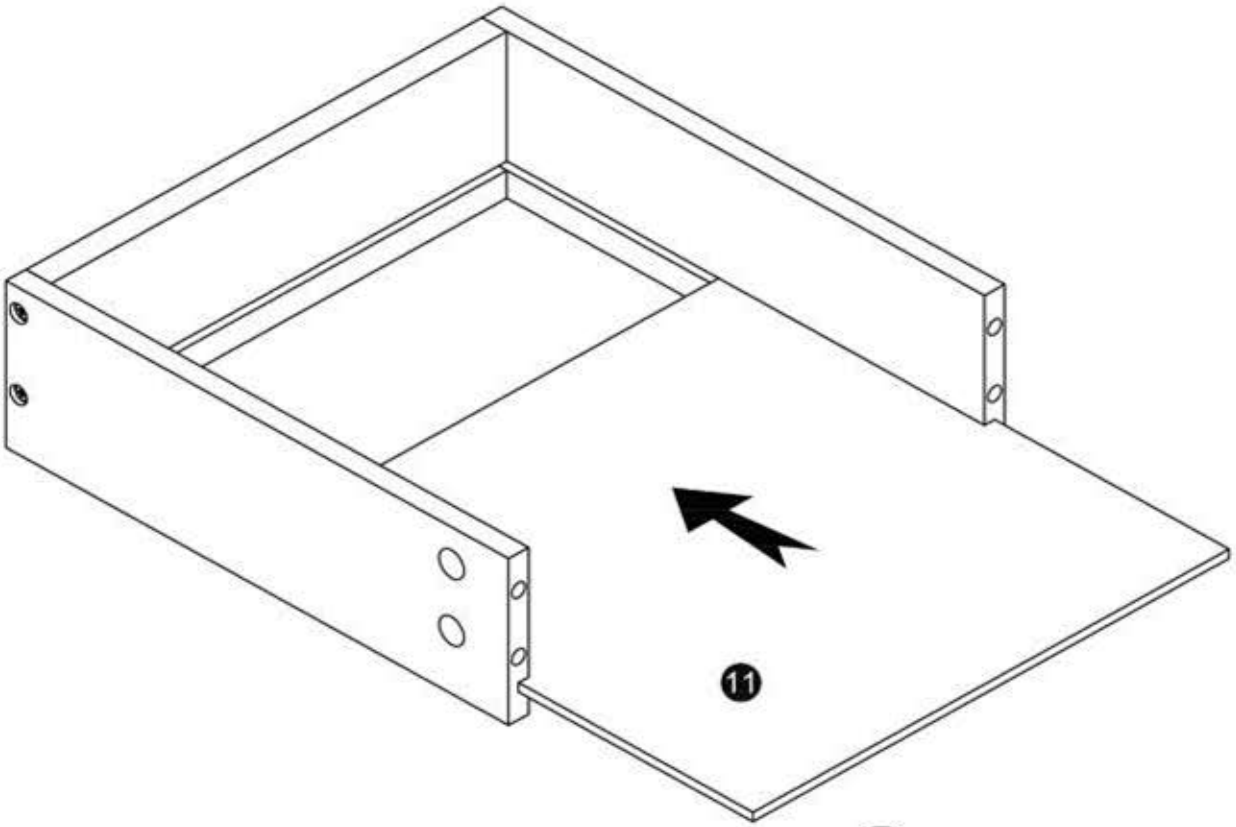

2 x

10

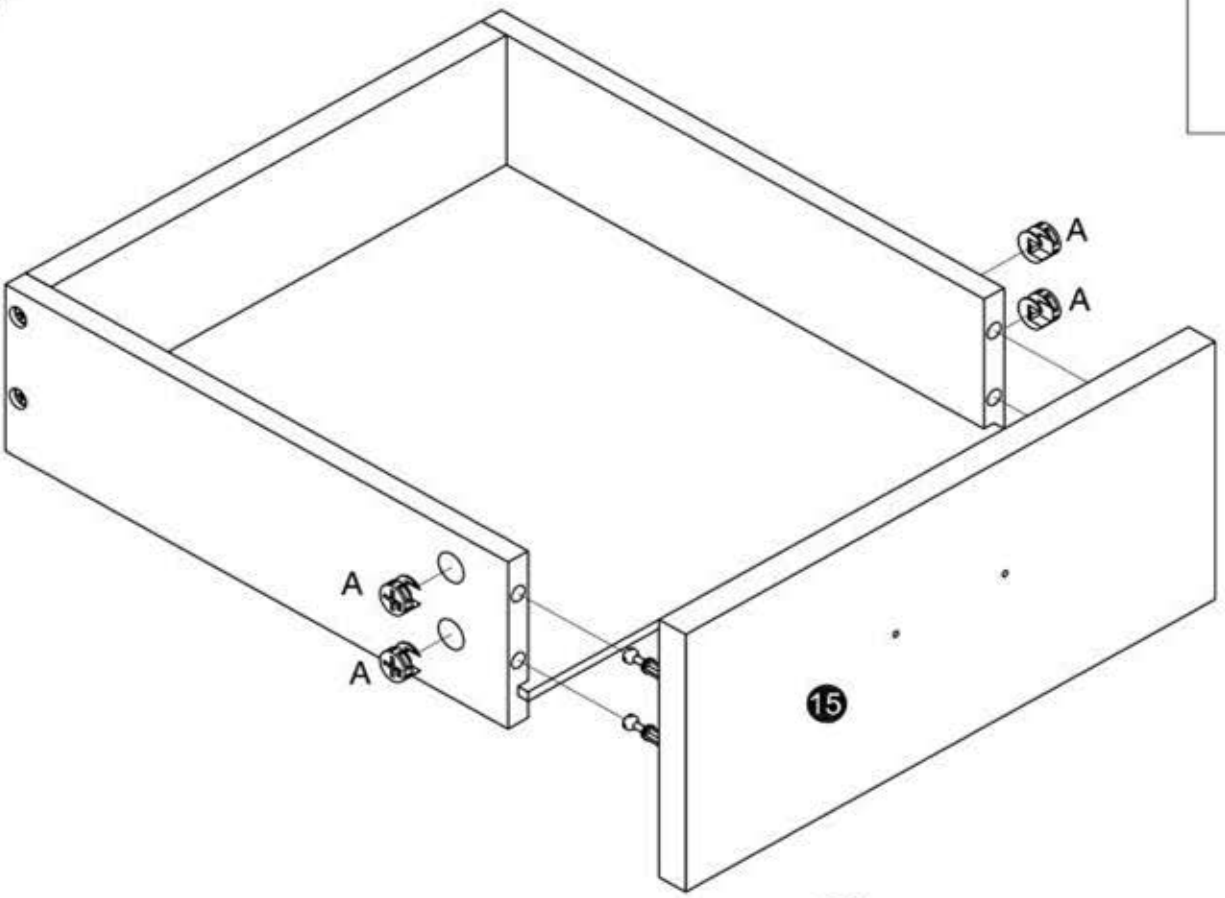

2 x

11

E Screwø3.5x14 x8	C Drawer rail x2

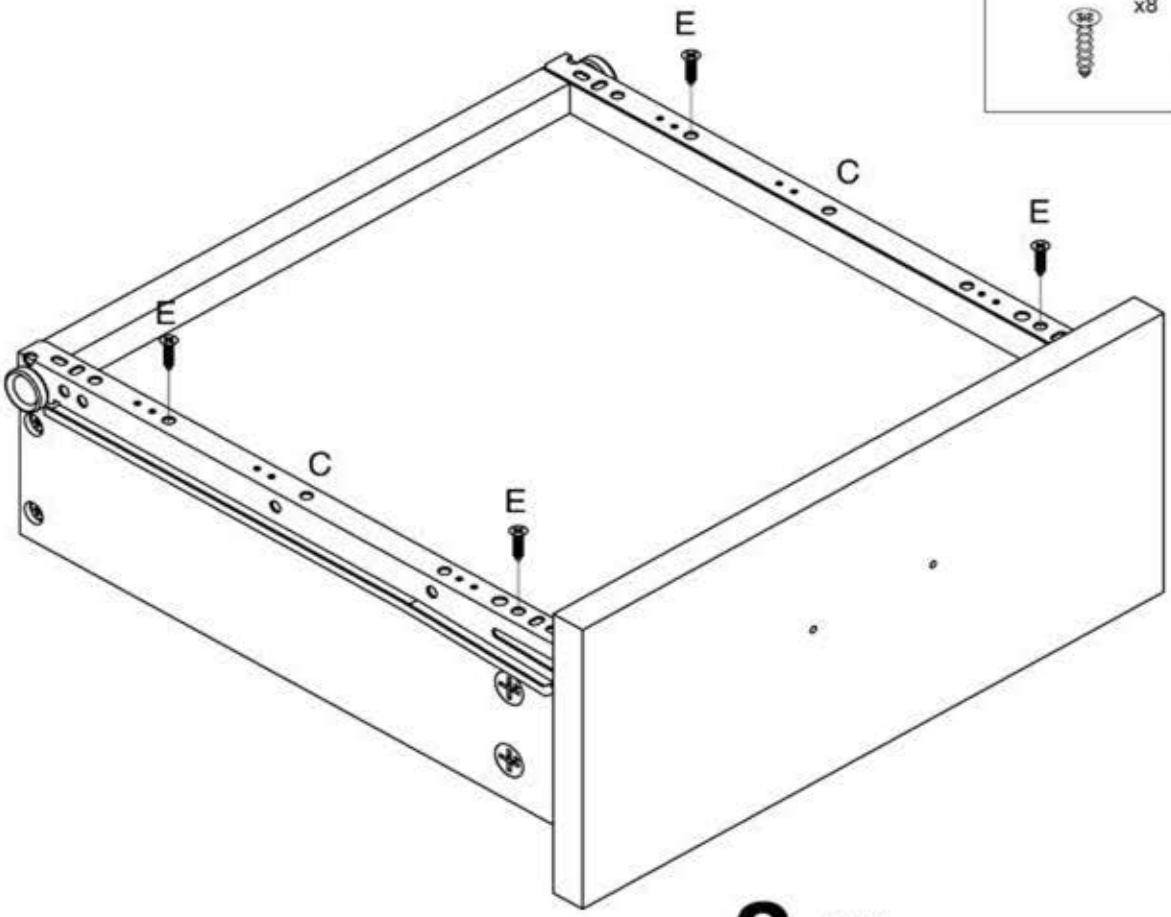

2 x

12

G Handle&screw x2

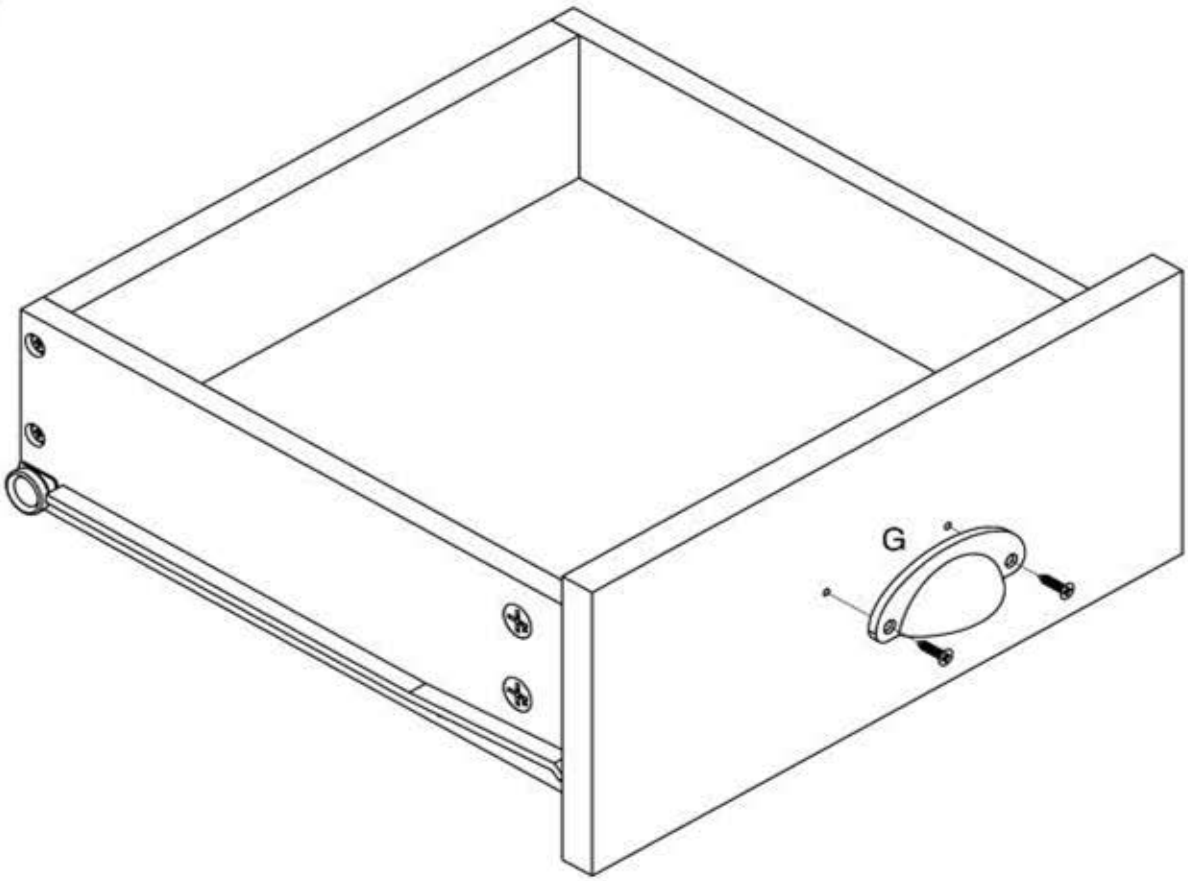

2 x

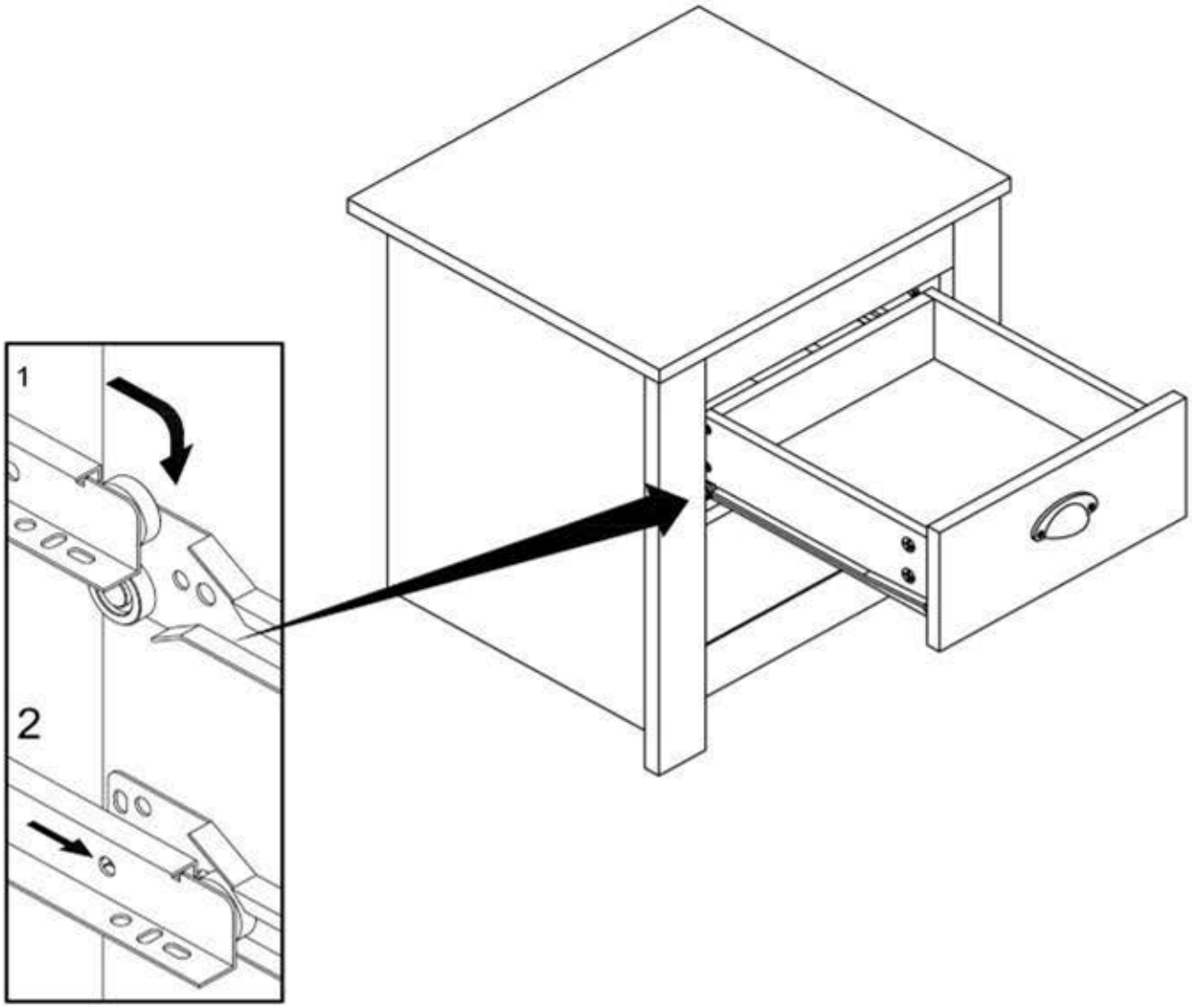

For assistance with assembly, or to request replacement parts, log onto our website or call Customer Service.
DO NOT RETURN THE PRODUCT TO THE STORE.
Si vous avez besoin d'aide pour le montage, ou pour demander des pièces de rechange, connectez-vous sur notre site Web ou appelez le service à la clientèle.
NE RETOURNEZ PAS LE PRODUIT AU MAGASIN.
Para obtener ayuda sobre el montaje o para solicitar piezas de repuesto, conéctese a nuestra página web o llame a Atención al cliente.
NO DEVUELVA EL PRODUCTO A LA TIENDA.
Wenn Sie Hilfe beim Aufbau oder Ersatzteile benötigen, melden Sie sich auf unserer Webseite an oder rufen Sie unseren Kundenservice an.
GEBEN SIE DAS PRODUKT NICHT IM GESCHÄFT ZURÜCK.
Als u hulp nodig heeft bij de montage of vervangende onderdelen wilt bestellen, kunt u inloggen op onze website of bellen met de klantenservice.
BRENG HET PRODUCT NIET TERUG NAAR DE WINKEL.
Per assistenza al montaggio, o per richiedere pezzi di ricambio, accedi al nostro sito o chiama il servizio clienti.
NON RESTITUIRE IL PRODOTTO AL NEGOZIO.
Para obter ajuda na montagem, ou para solicitar peças de substituição, inicie a sessão no nosso sítio da Internet ou ligue para o Serviço de Apoio ao Cliente.
NÃO DEVOLVA O PRODUTO À LOJA.

US,

UK:
DREAMS LIVING LIMITED. UNIT 4
HAY HALL BUSINESS PARK 132-150
REDFERN ROAD TYSELEY B11 2BE
tel: 0333 241 3060
email: info@furnituremaxi.com

Spain:

Other European Countries:

4 Drawers Chest

USER MANUAL | MODE D'EMPLOI | MANUAL DEL USUARIO | GEBRAUCHSANLEITUNG | GEBRUIKSHANDLEIDING | MANUALE PER L'UTENTE | MANUAL DO UTILIZADOR

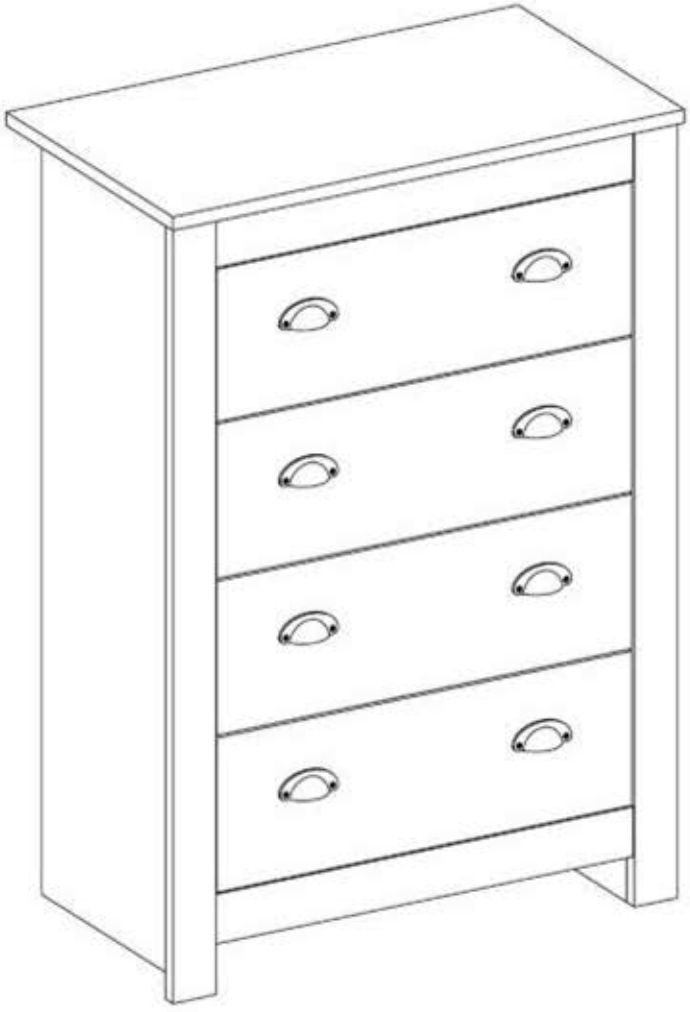

SKU: 21373 / 21378
BATCH NO.:DS8010

tel: 0333 241 3060
email: info@furnituremaxi.com

We will resolve the issues for you within 1 working day!

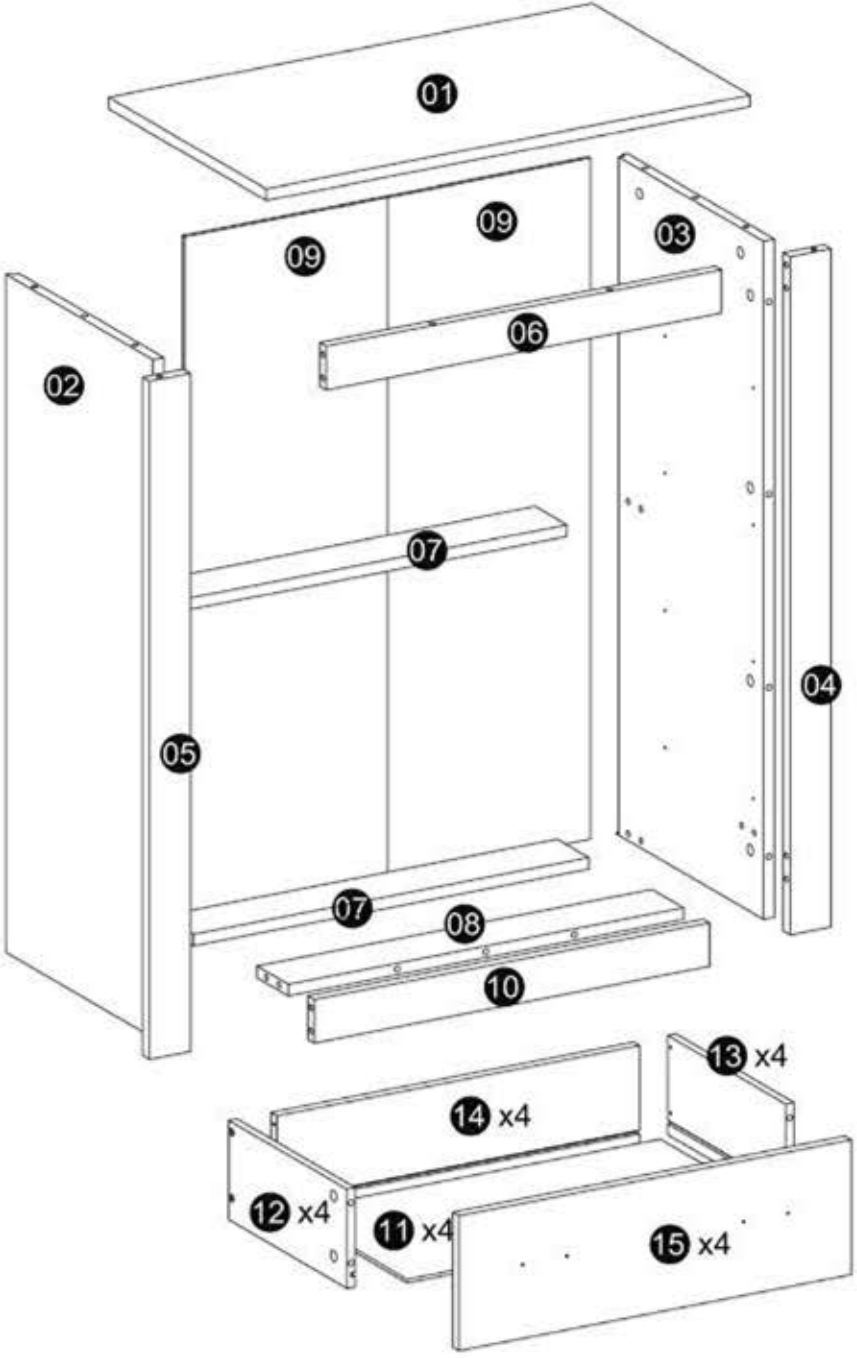

A CAM lock dowel x54	B CAM lock x54	C Wood dowel x8	D Drawer rail x4	E Screwø3.5x35 x20
F Screwø3.5x14 x36	G Nail x30	H Handle&Screw x8	I Nail leg x4	J Anti-failing accessory x1

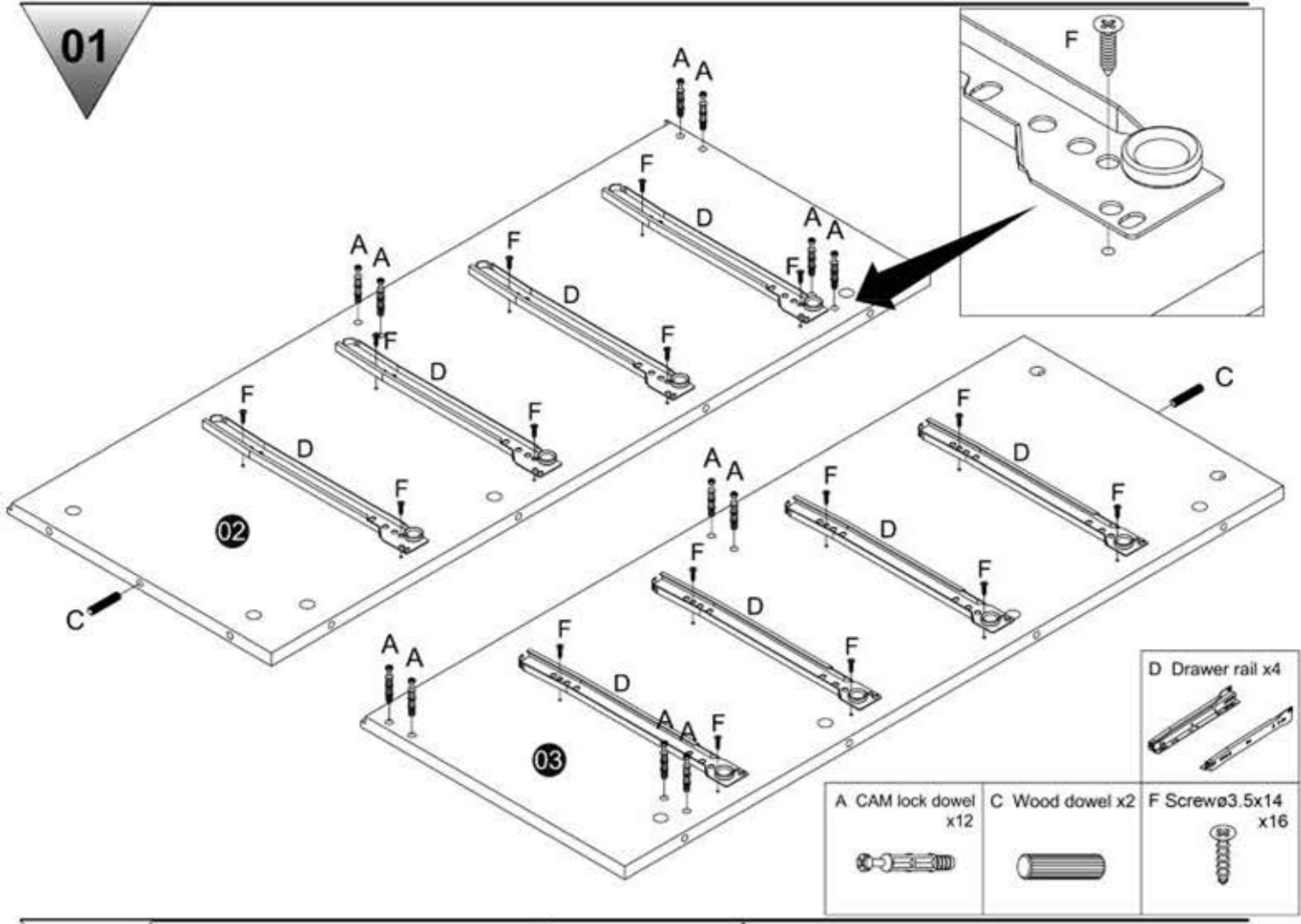
01
A
F
D
C
02
03
D Drawer rail x4
A CAM lock dowel x12
C Wood dowel x2
F Screwø3.5x14 x16

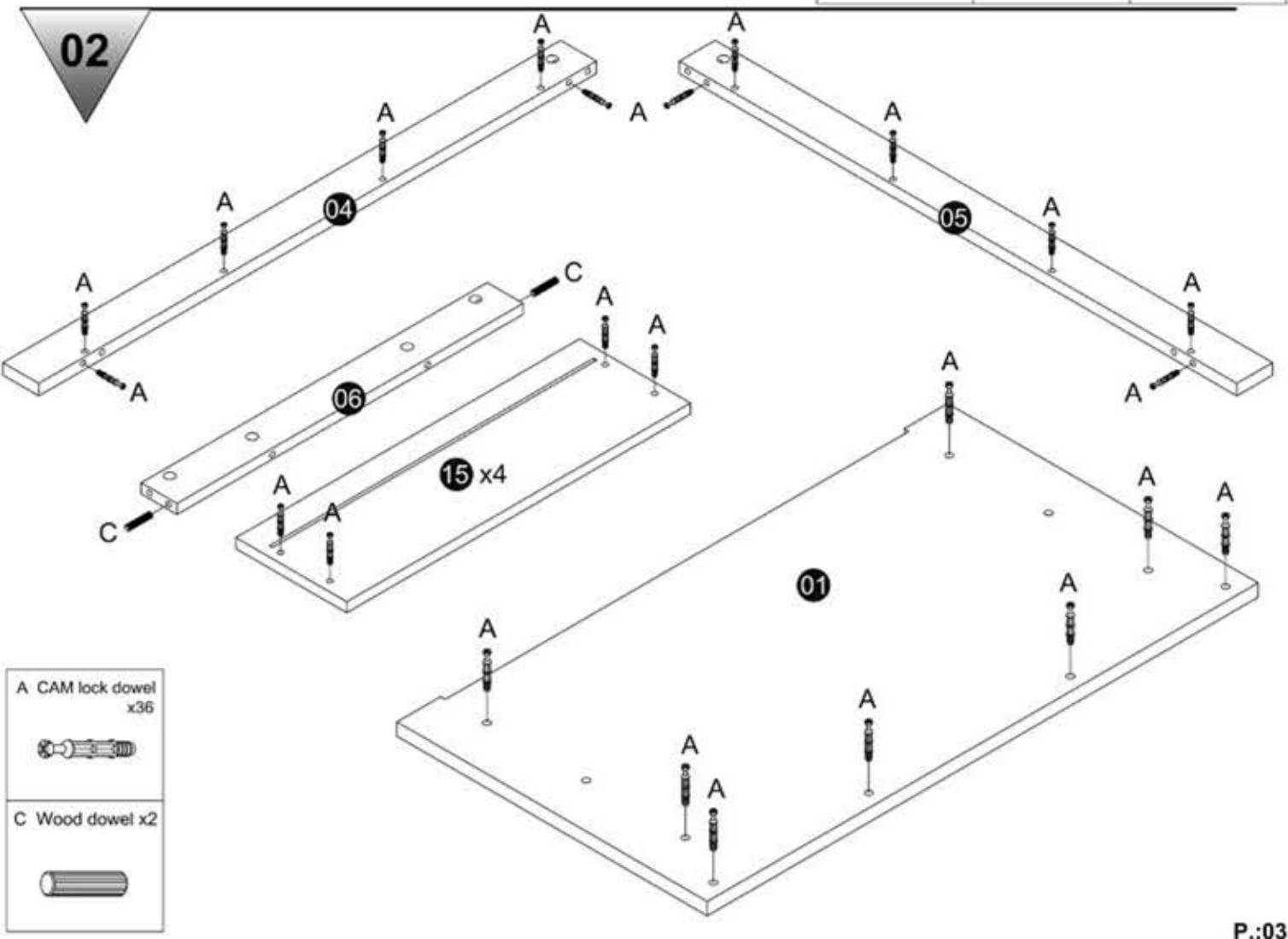
02
A
C
04
05
06
15 x4
01
A CAM lock dowel x36
C Wood dowel x2

03

C Wood dowel x3	A CAM lock dowel x2	B CAM lock x2

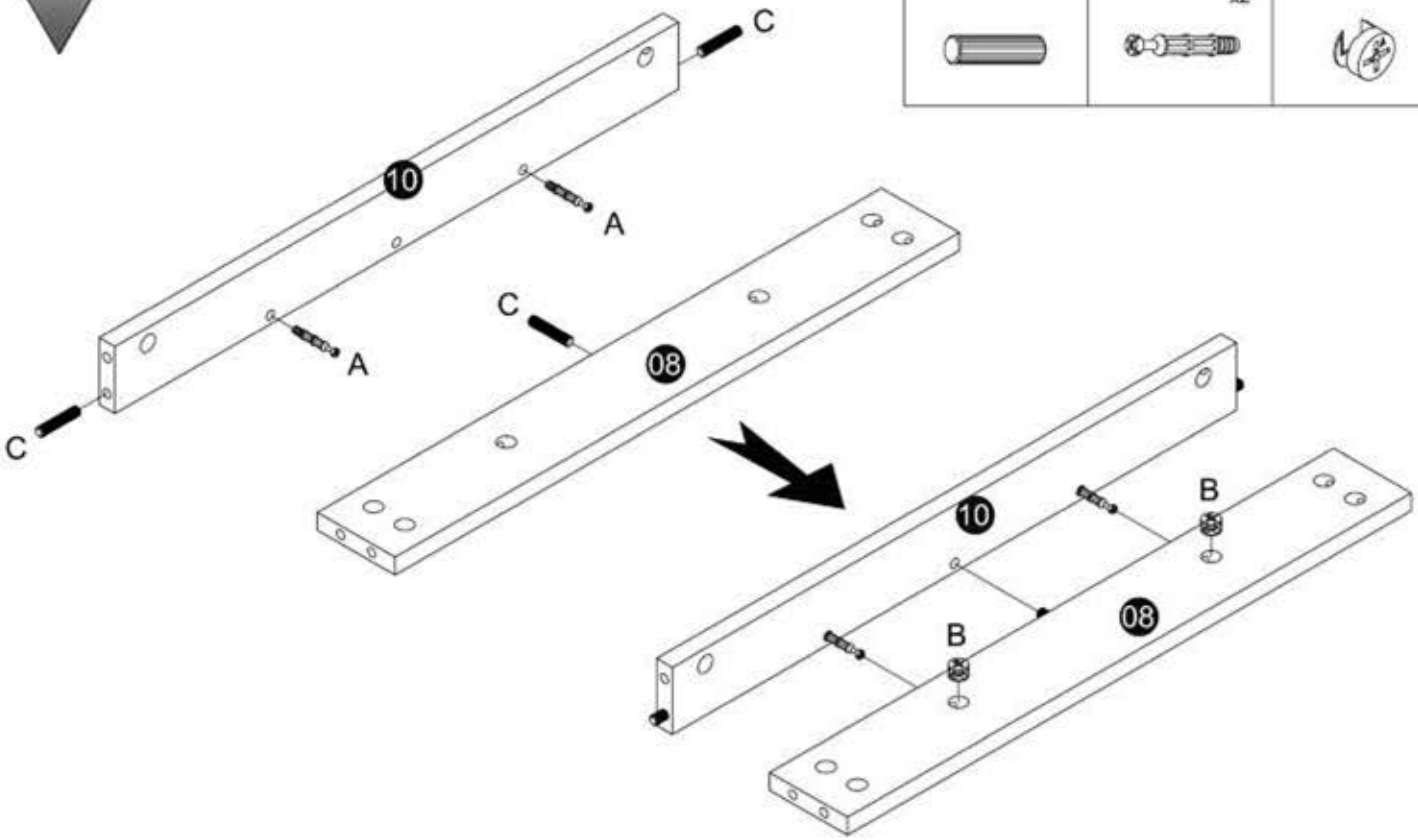

04

B CAM lock x8

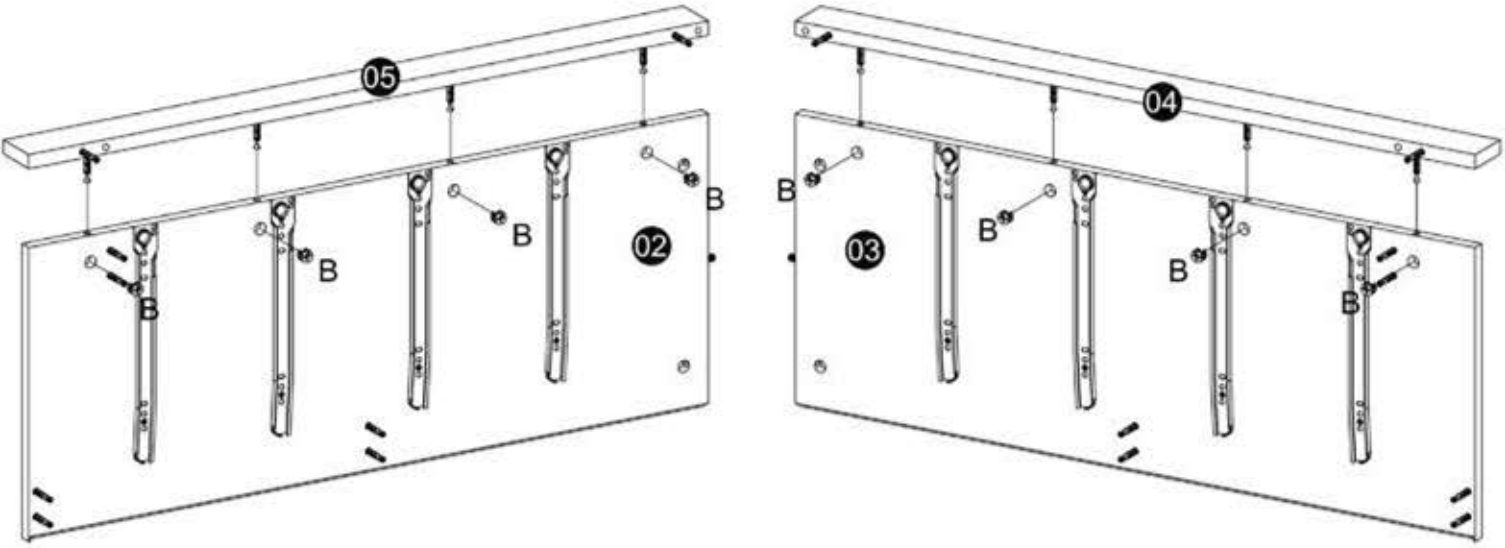

05

B CAM lock x8

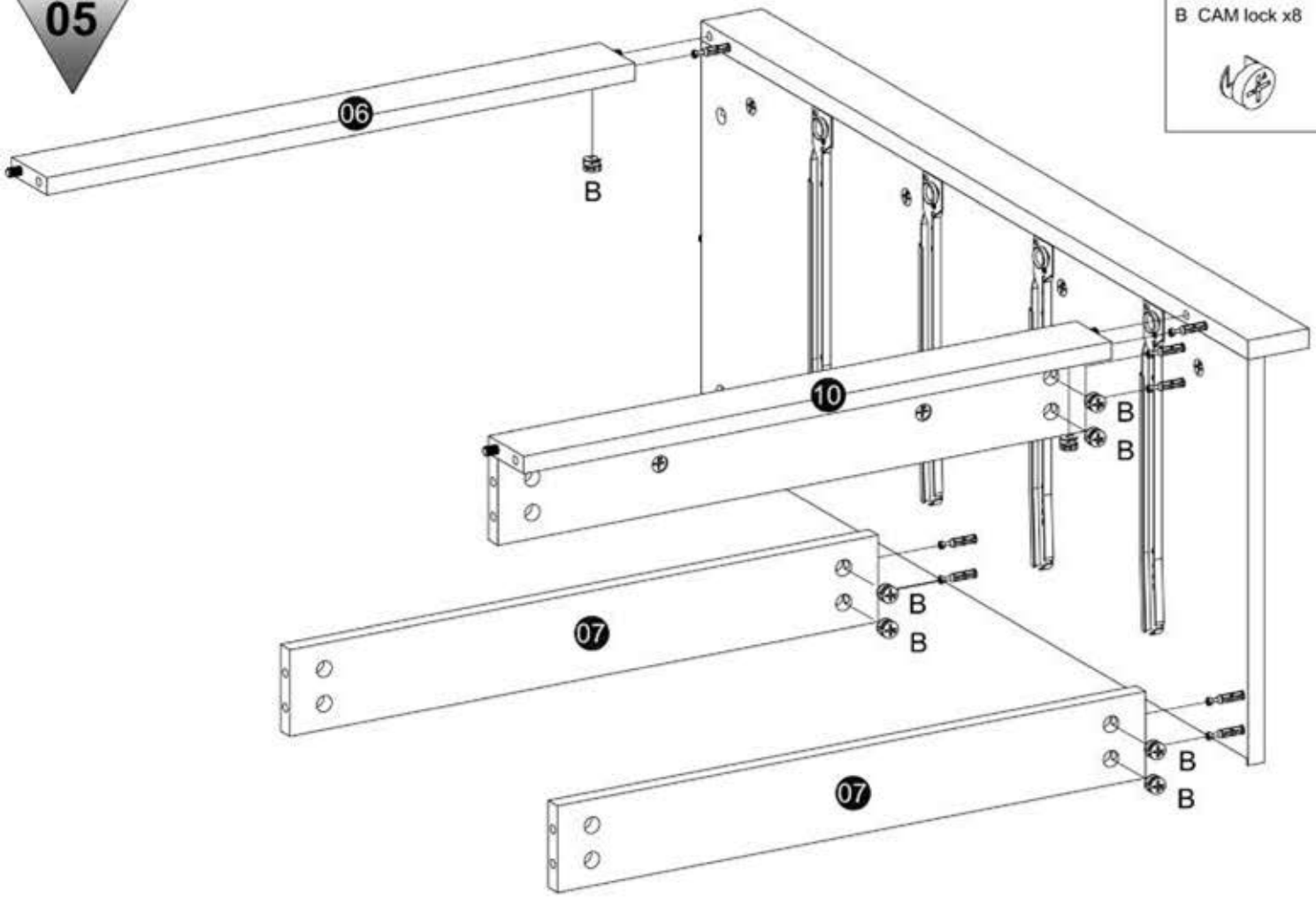

06

B CAM lock x8

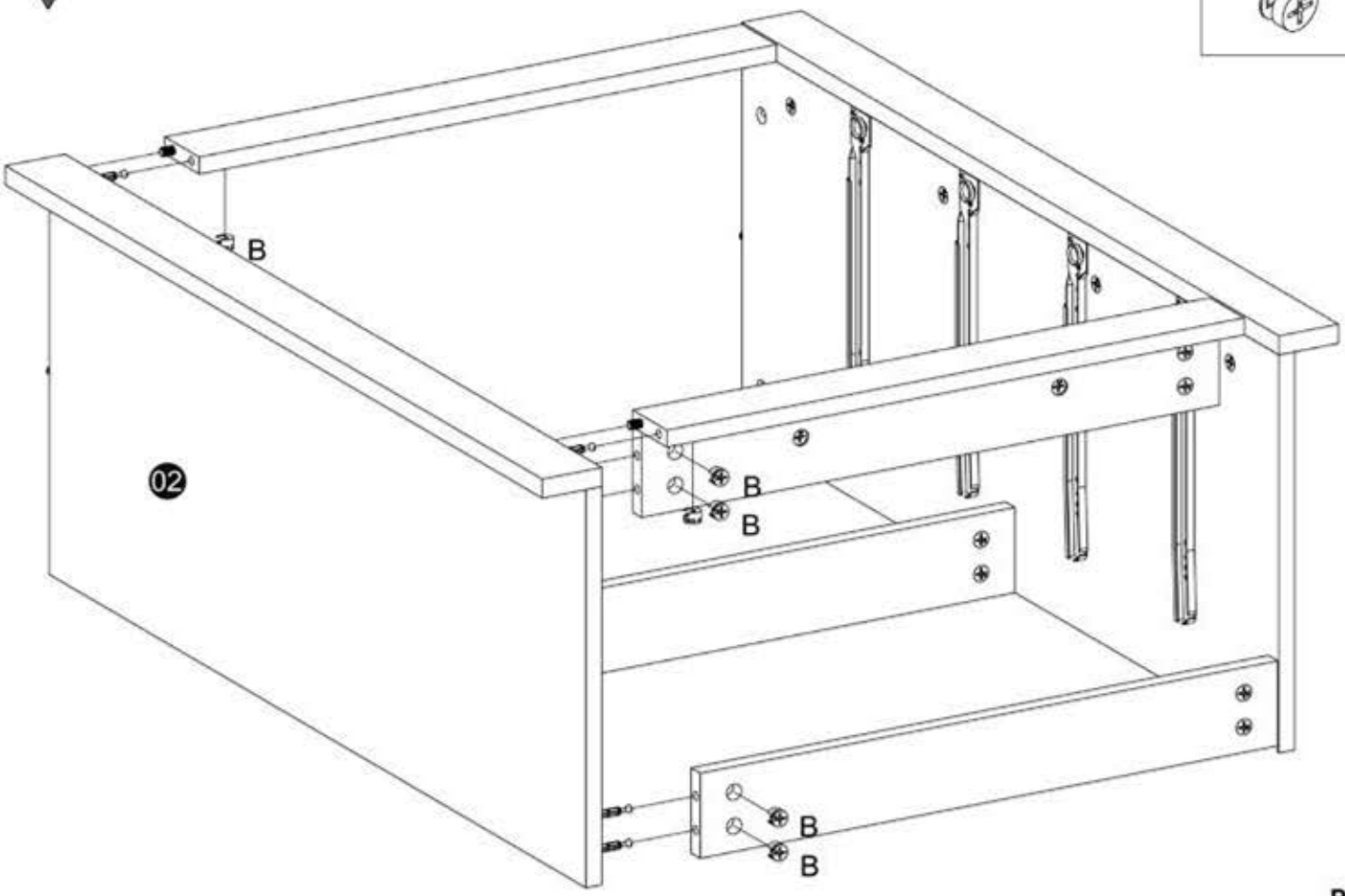

07

B CAM lock x8

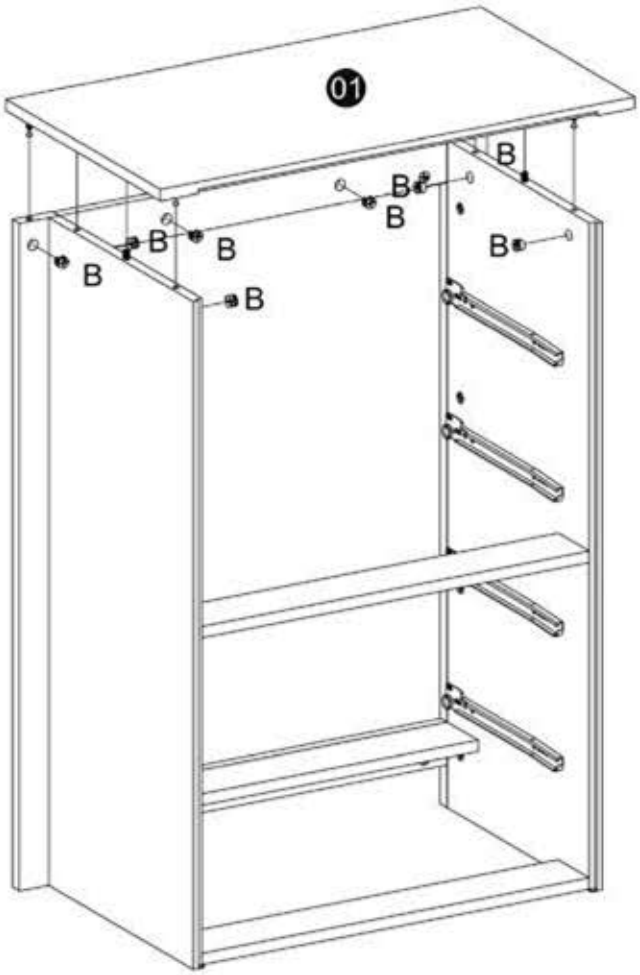

08

G Nail x30

I Nail leg x4

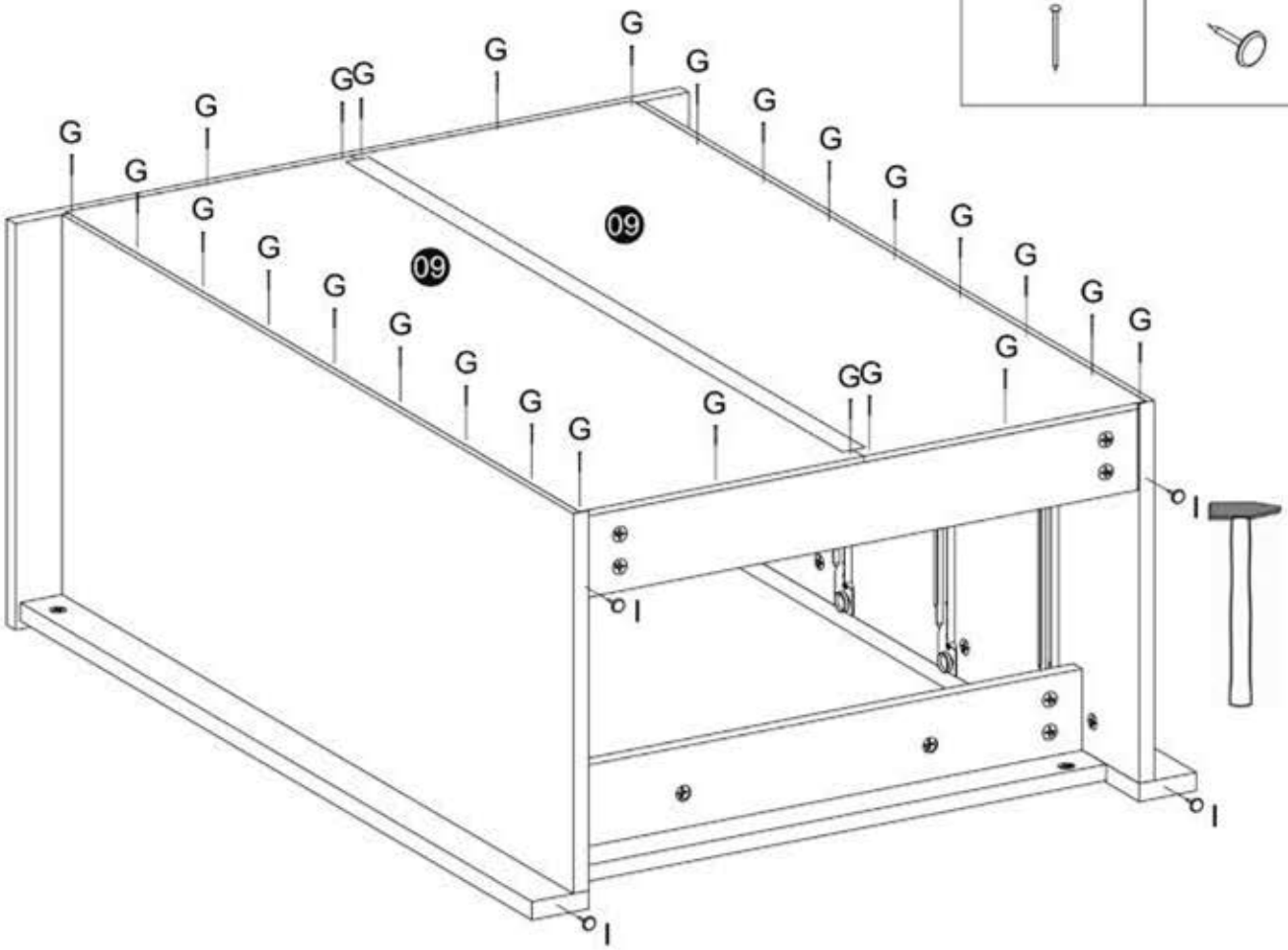

09

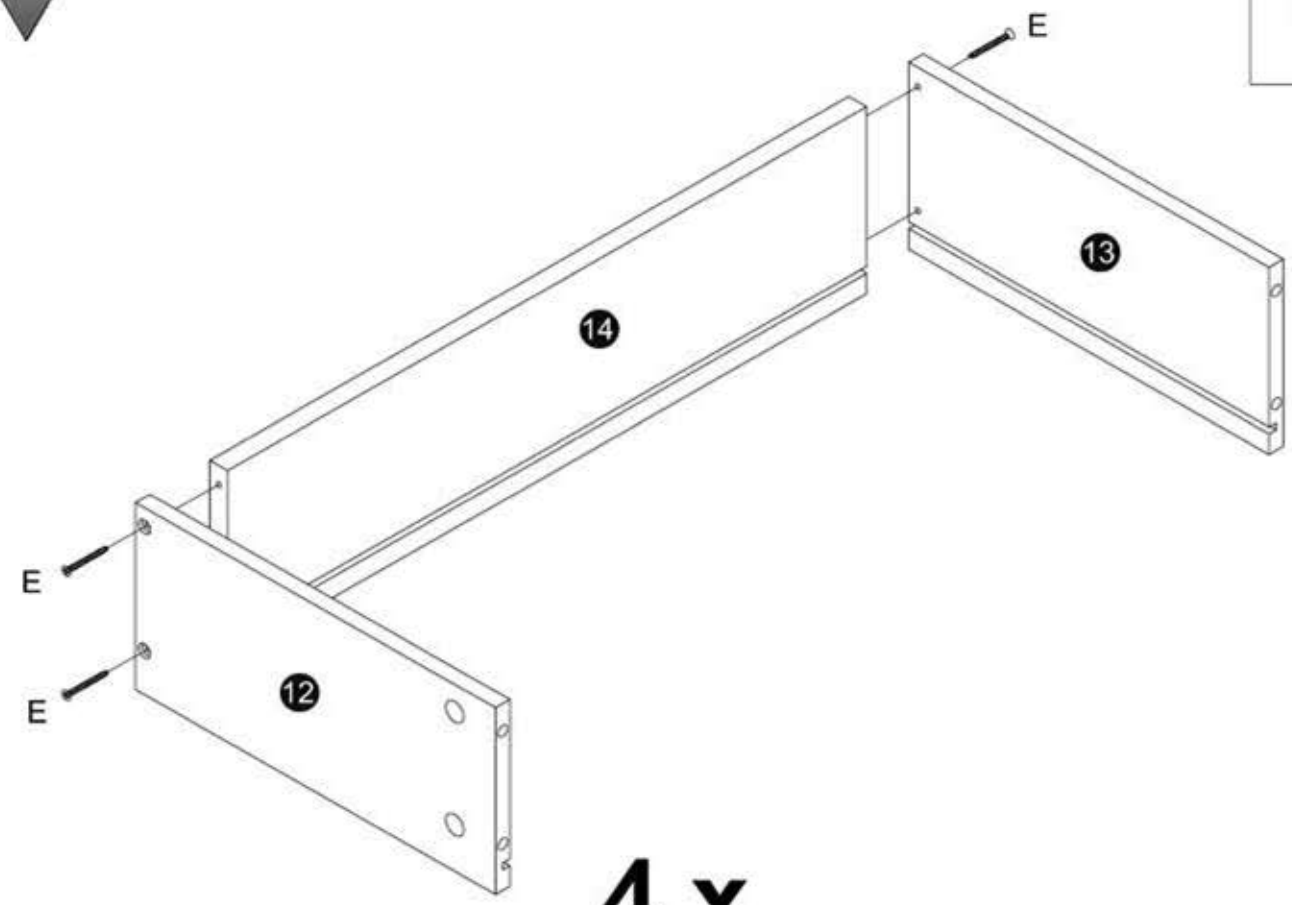

4 x

10

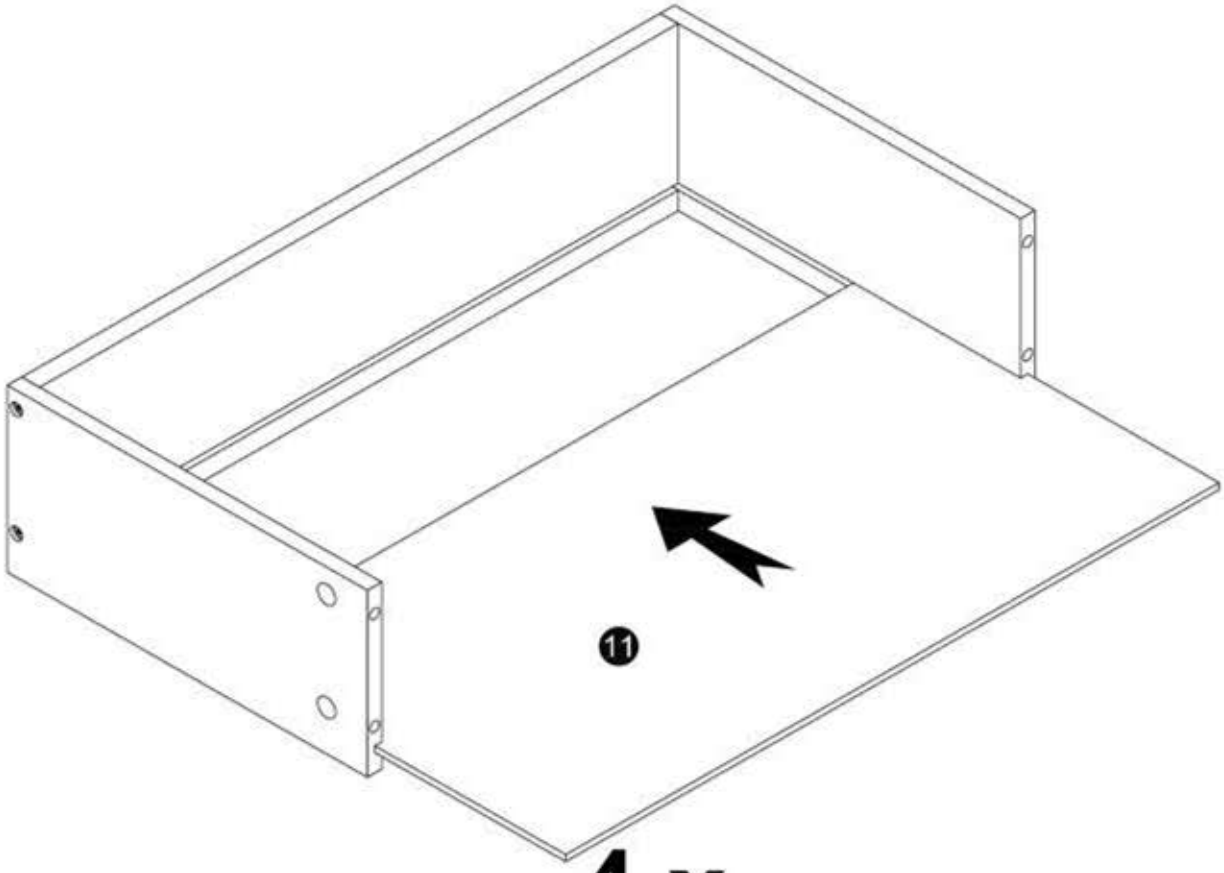

4 x

11

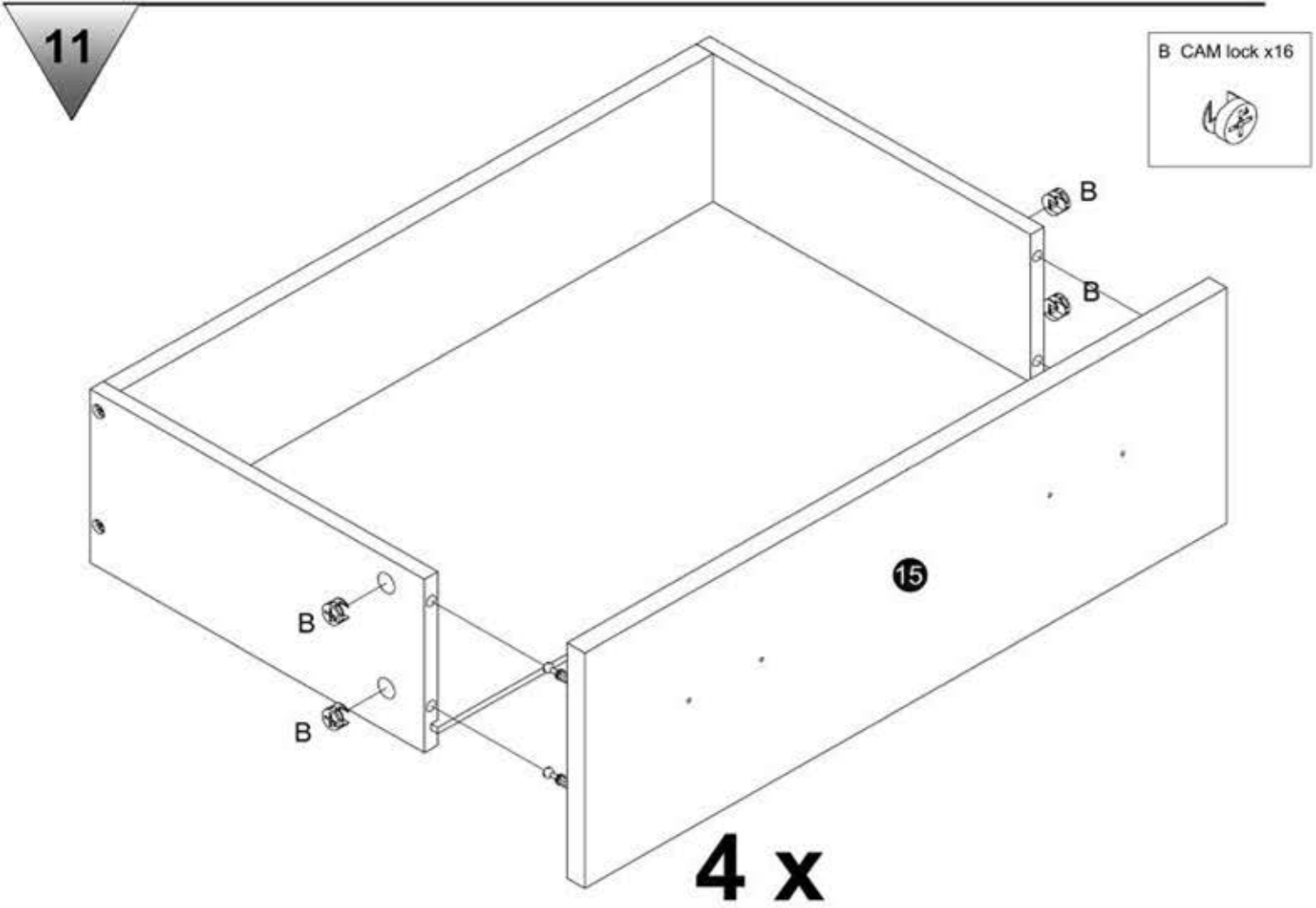

12

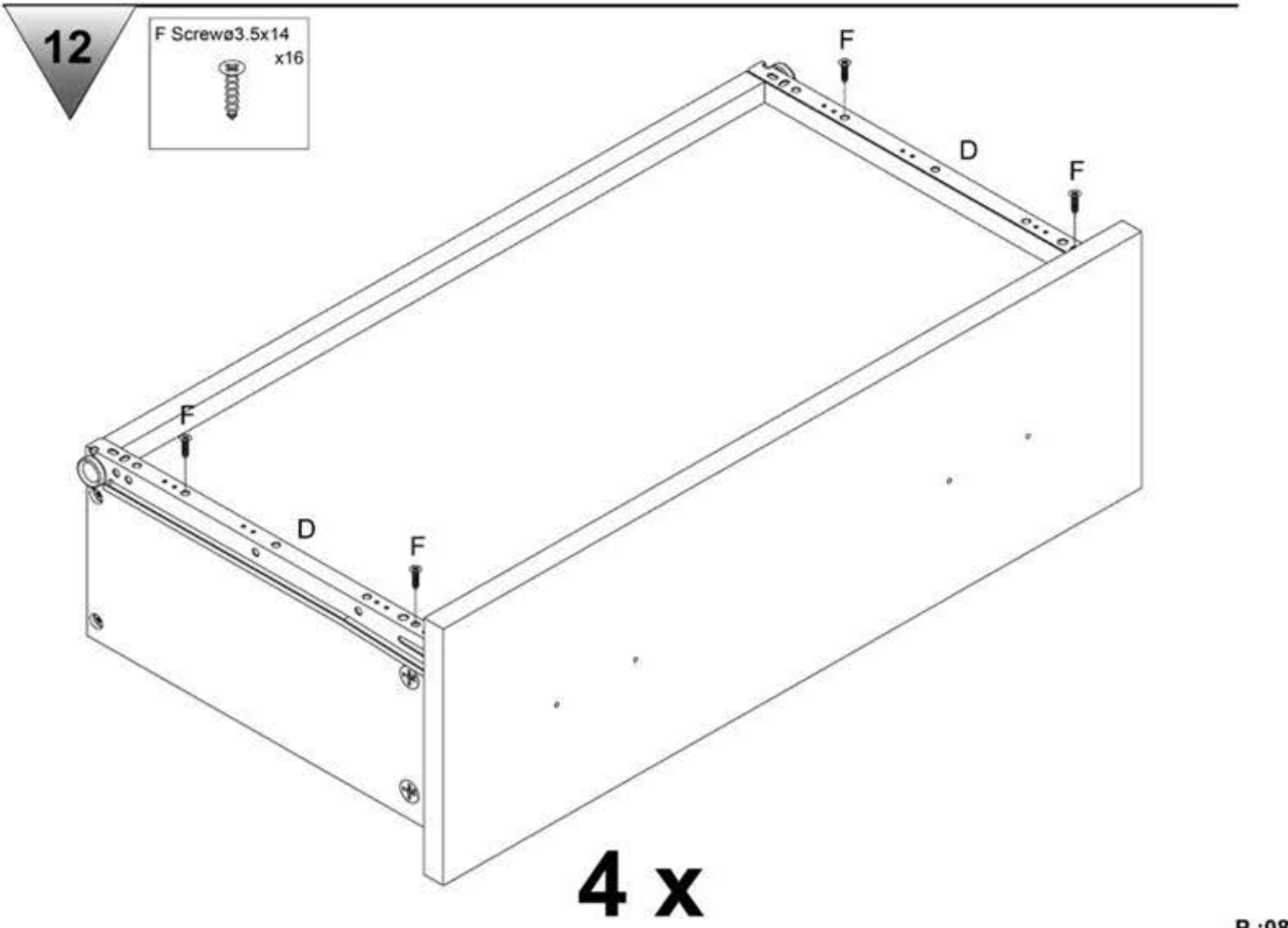

11

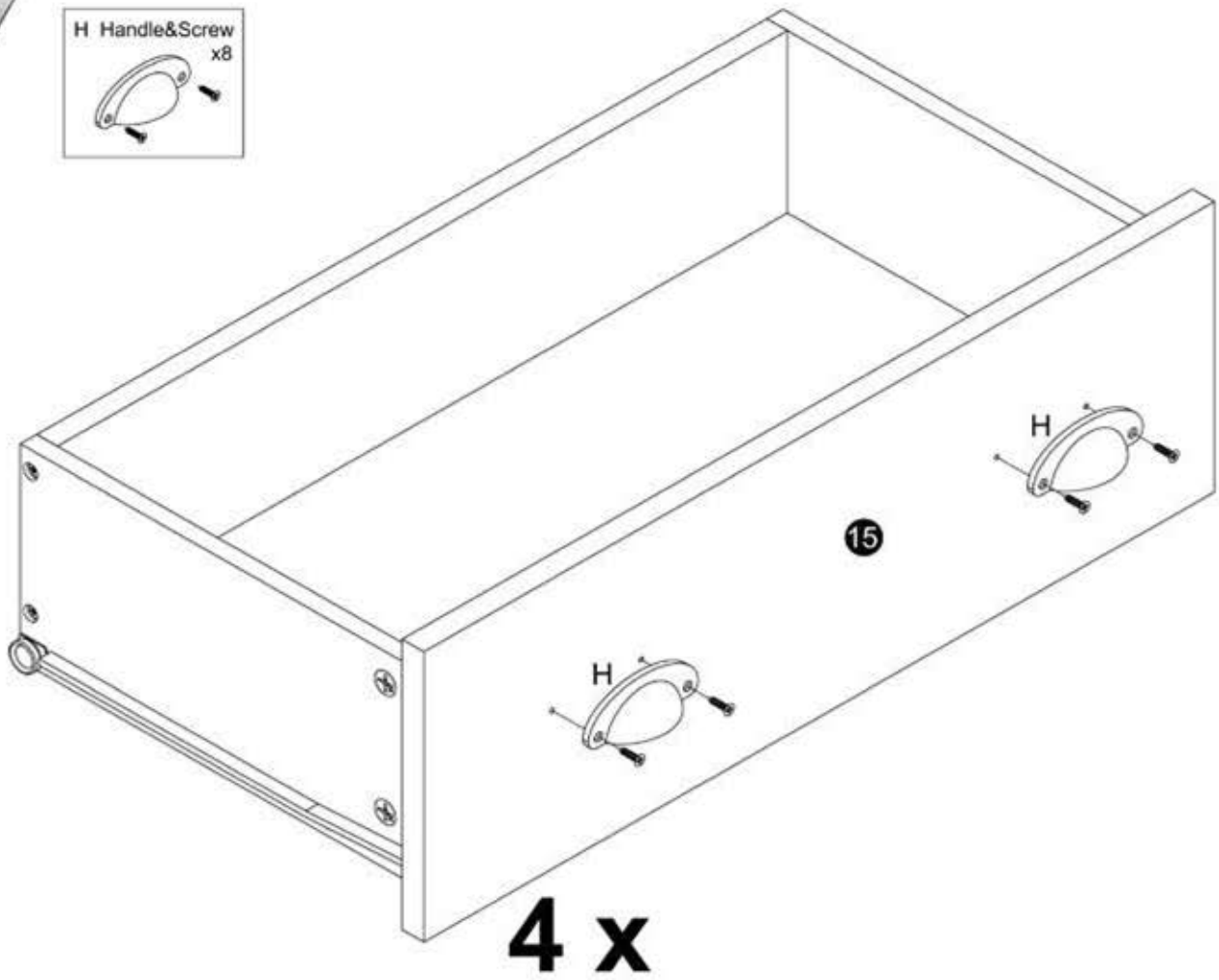

12

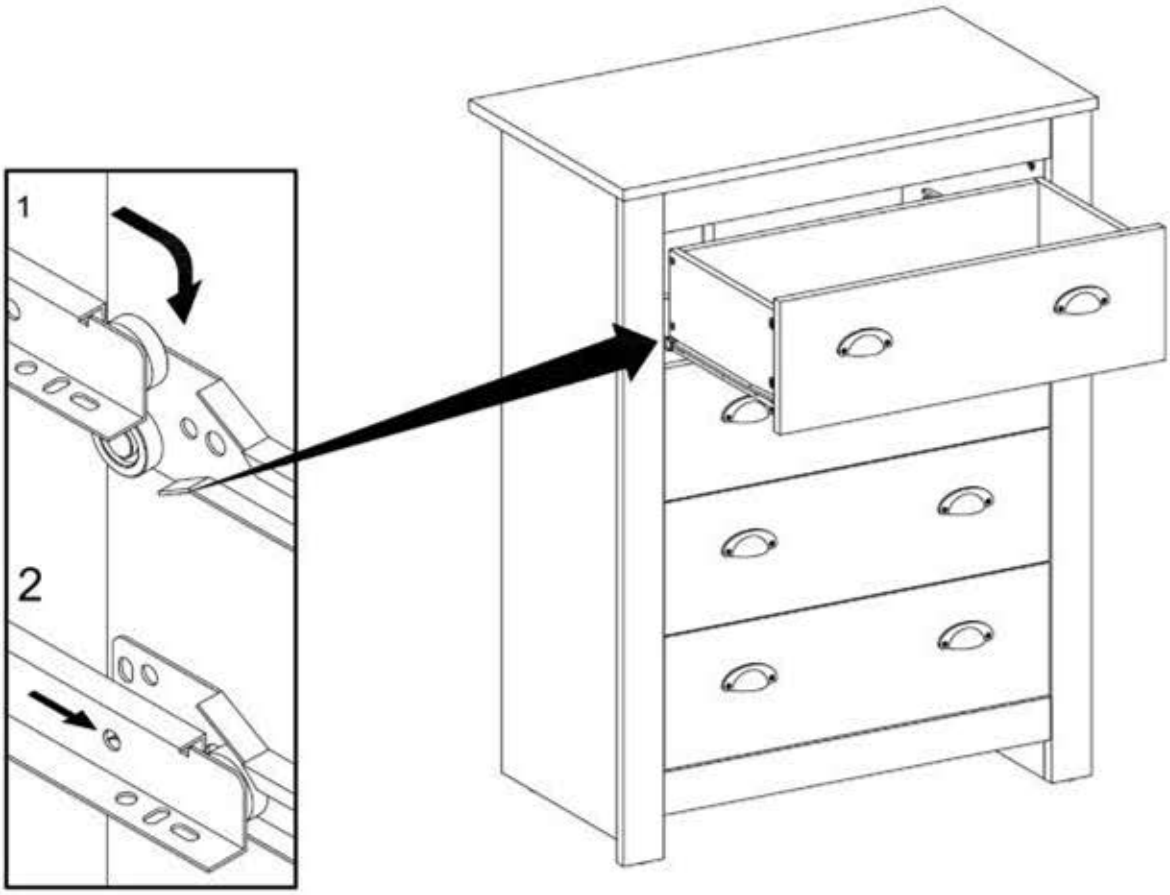

13

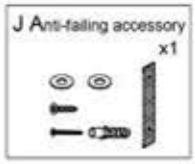

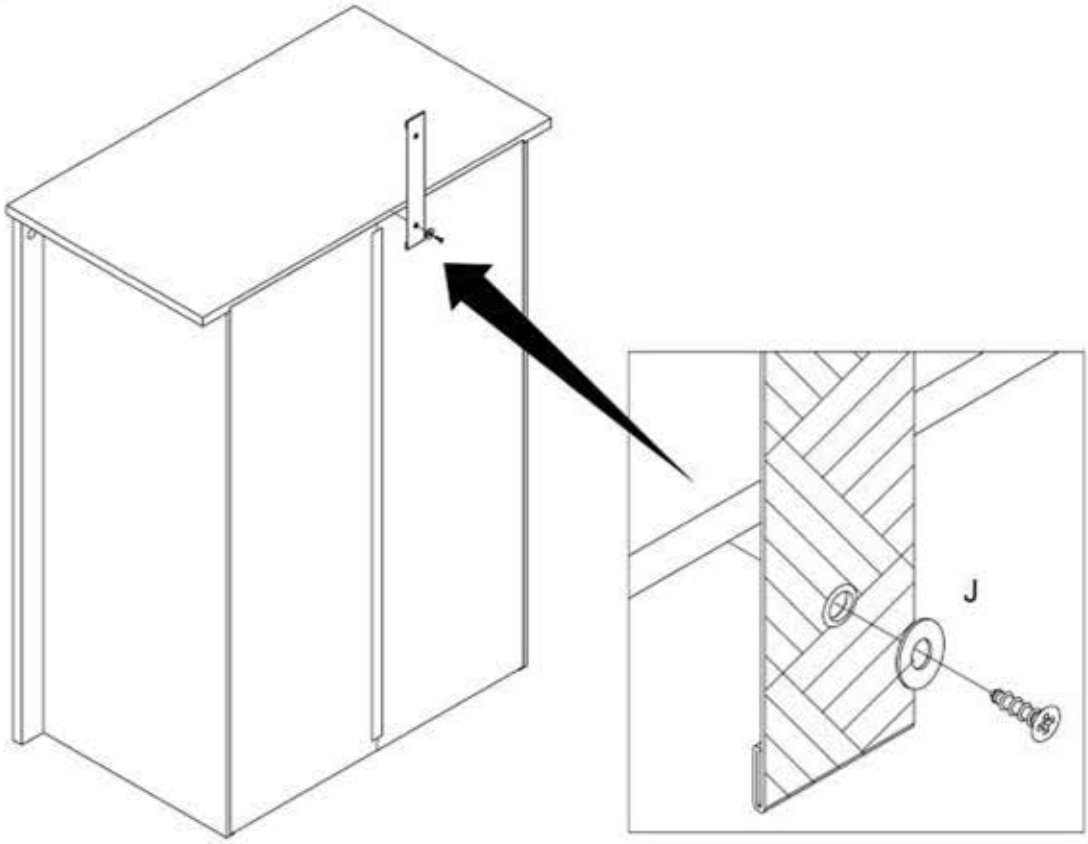

14

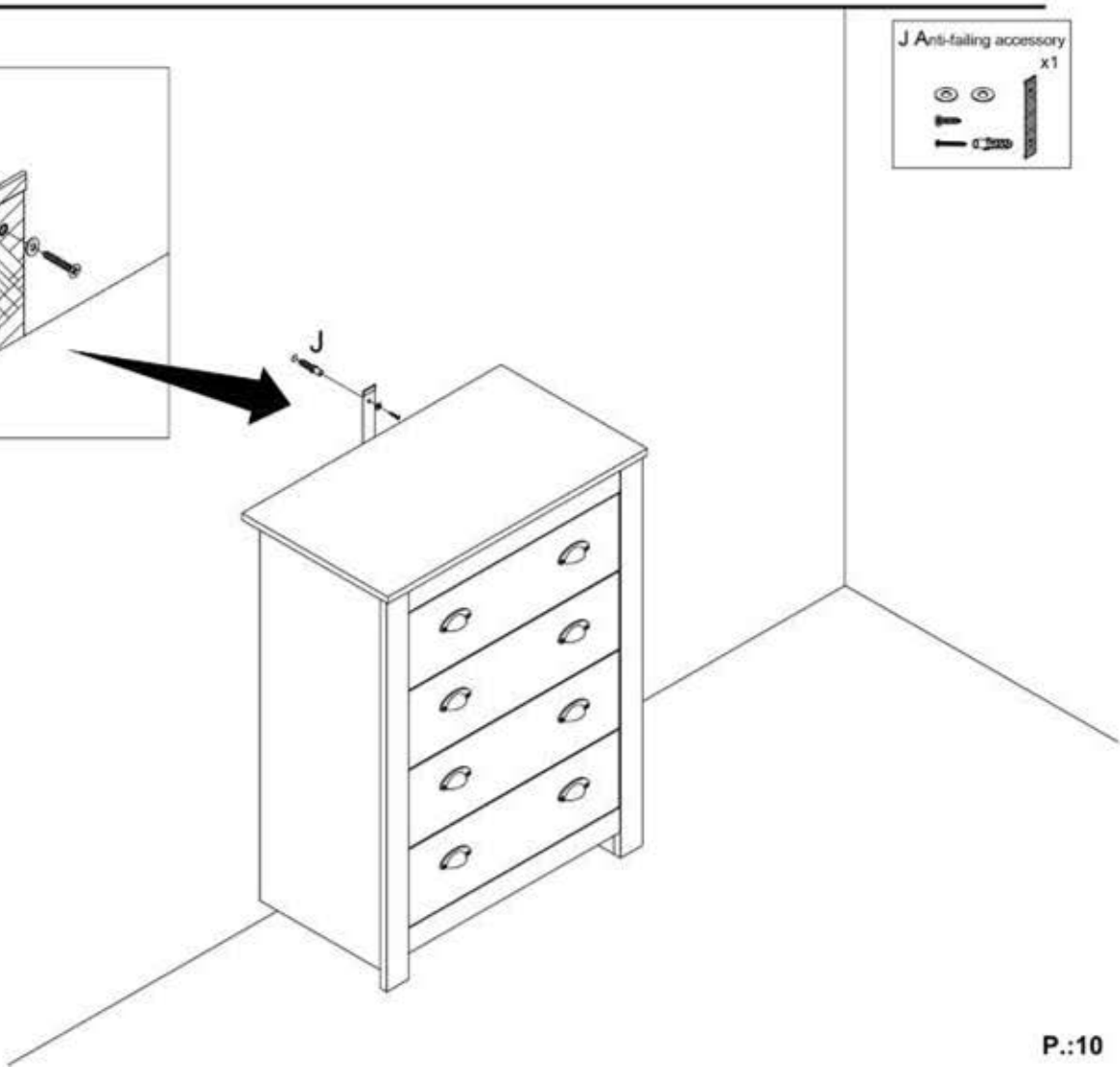

For assistance with assembly, or to request replacement parts, log onto our website or call Customer Service.
DO NOT RETURN THE PRODUCT TO THE STORE.
Si vous avez besoin d'aide pour le montage, ou pour demander des pièces de rechange, connectez-vous sur notre site Web ou appelez le service à la clientèle.
NE RETOURNEZ PAS LE PRODUIT AU MAGASIN.
Para obtener ayuda sobre el montaje o para solicitar piezas de repuesto, conéctese a nuestra página web o llame a Atención al cliente.
NO DEVUELVA EL PRODUCTO A LA TIENDA.
Wenn Sie Hilfe beim Aufbau oder Ersatzteile benötigen, melden Sie sich auf unserer Webseite an oder rufen Sie unseren Kundenservice an.
GEBEN SIE DAS PRODUKT NICHT IM GESCHÄFT ZURÜCK.
Als u hulp nodig heeft bij de montage of vervangende onderdelen wilt bestellen, kunt u inloggen op onze website of bellen met de klantenservice.
BRENG HET PRODUCT NIET TERUG NAAR DE WINKEL.
Per assistenza al montaggio, o per richiedere pezzi di ricambio, accedi al nostro sito o chiama il servizio clienti.
NON RESTITUIRE IL PRODOTTO AL NEGOZIO.
Para obter ajuda na montagem, ou para solicitar peças de substituição, inicie a sessão no nosso sítio da Internet ou ligue para o Serviço de Apoio ao Cliente.
NÃO DEVOLVA O PRODUTO À LOJA.

US,

UK:
DREAMS LIVING LIMITED. UNIT 4
HAY HALL BUSINESS PARK 132-150
REDFERN ROAD TYSELEY B11 2BE

tel: 0333 241 3060
email: info@furnituremaxi.com

Spain:

Other European Countries:

2 Doors Wardrobe

USER MANUAL | MODE D'EMPLOI | MANUAL DEL USUARIO | GEBRAUCHSANLEITUNG | GEBRUIKSHANDLEIDING | MANUALE PER L'UTENTE | MANUAL DO UTILIZADOR

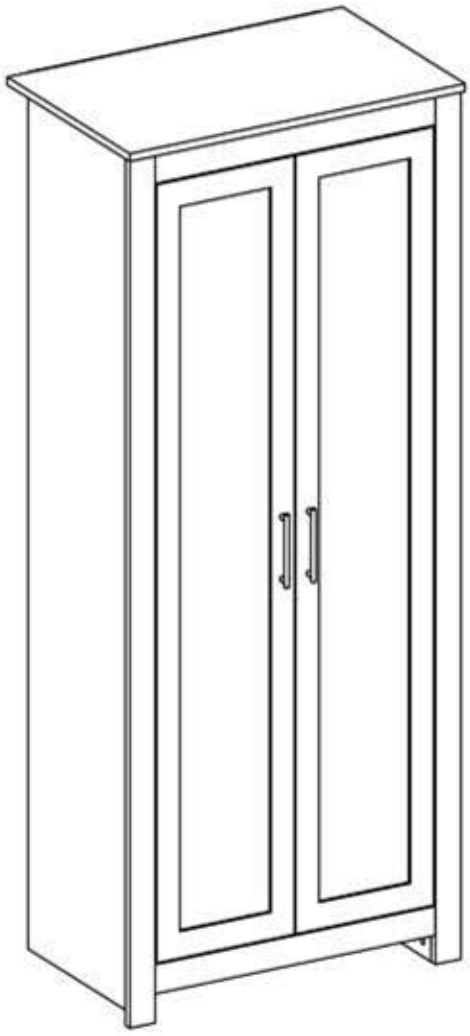

SKU: 21374 / 21379
BATCH NO.:DS8010

tel: 0333 241 3060
email: info@furnituremaxi.com

We will resolve the issues for you within 1 working day!

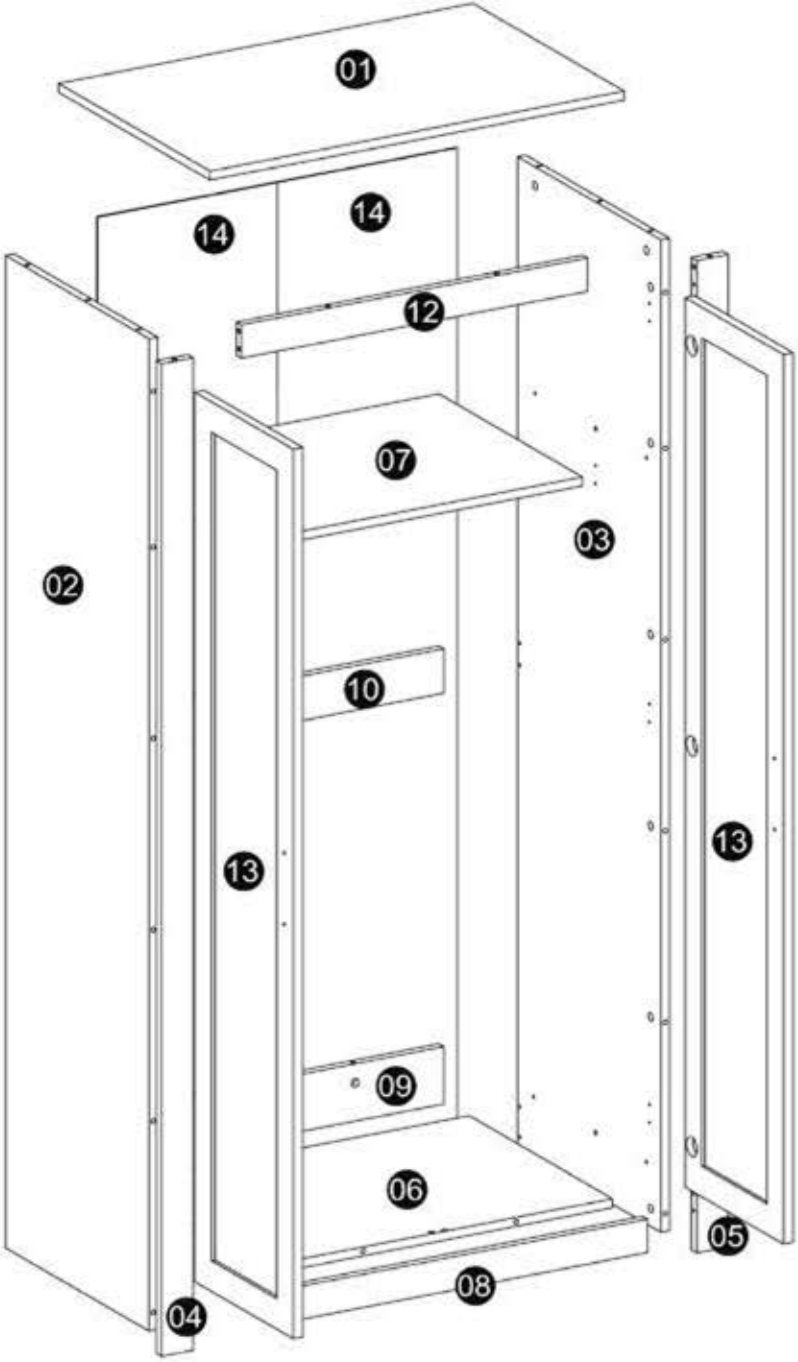

A CAM lock dowel x44	B CAM lock x44	C Wood dowel x13	D Screwø3.5x14 x42	E Hanger base x2
F Handle x2	G Bolt for handle x4	H Nail leg x4	I Nail x40	J Hinges x6
K Hanger rod x1	L Doorstop x1	M Anti-failing accessory x2		

01

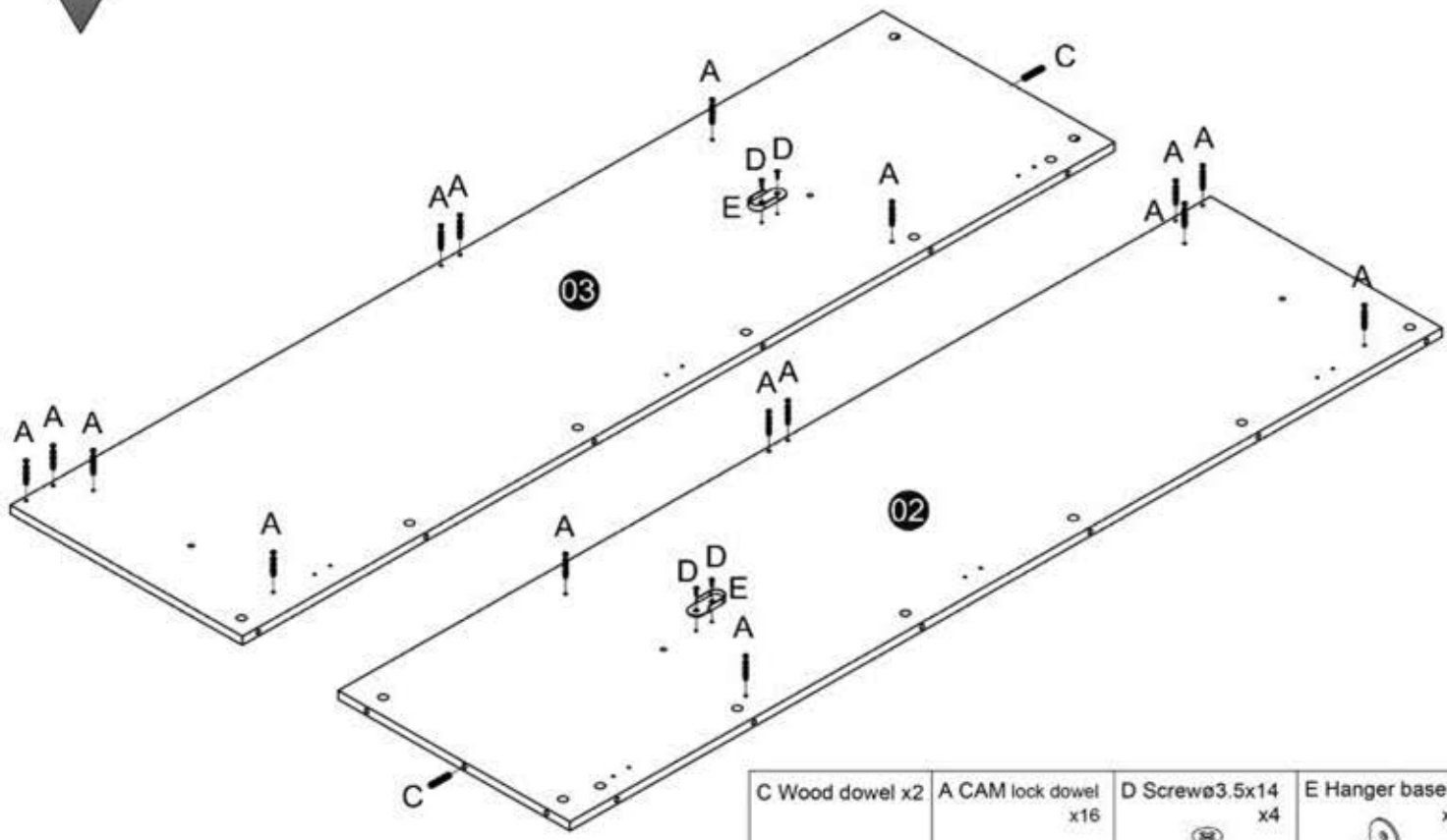

C Wood dowel x2	A CAM lock dowel x16	D Screwø3.5x14 x4	E Hanger base x2

02

C Wood dowel x3	A CAM lock dowel x10

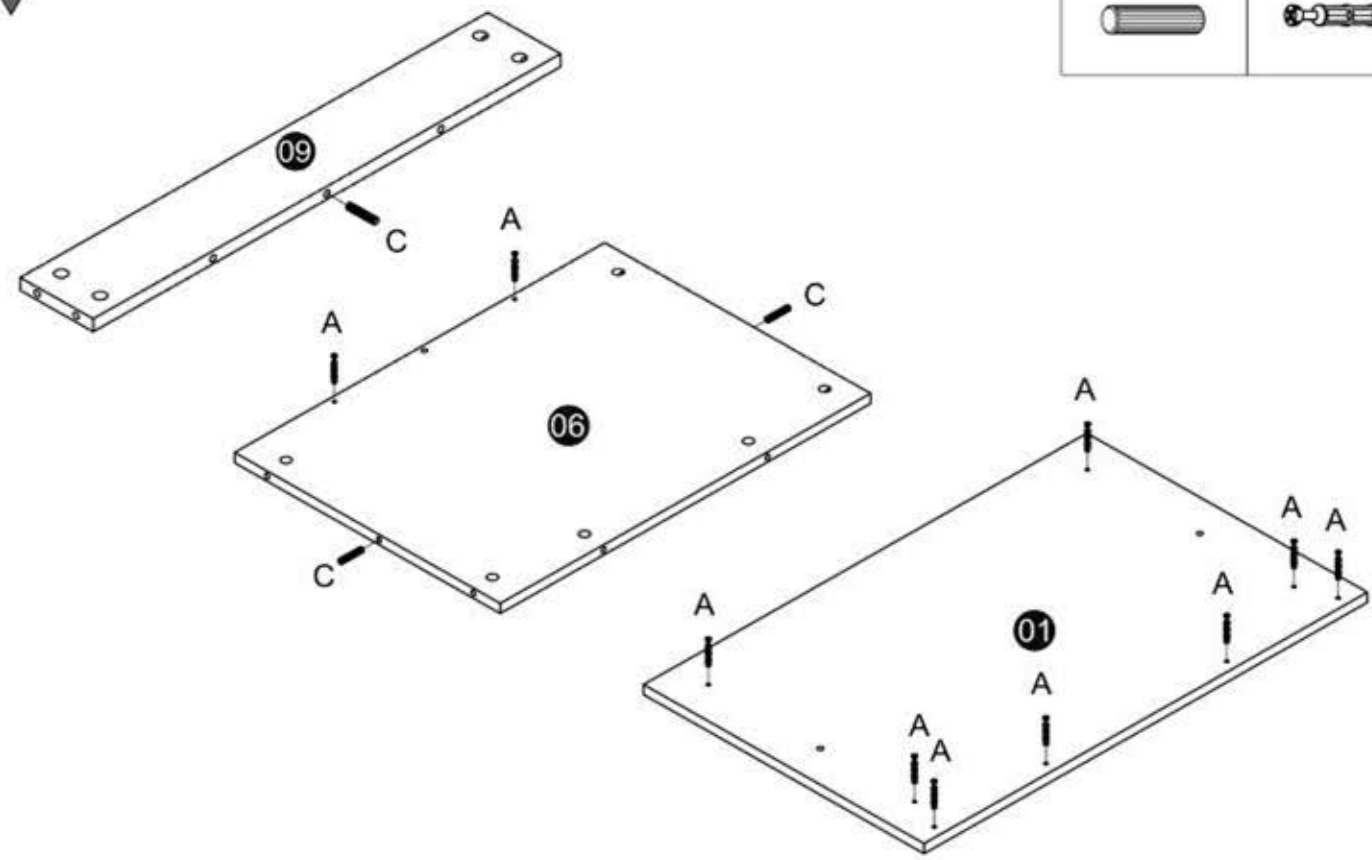

03

B CAM lock x6	A CAM lock dowel x6

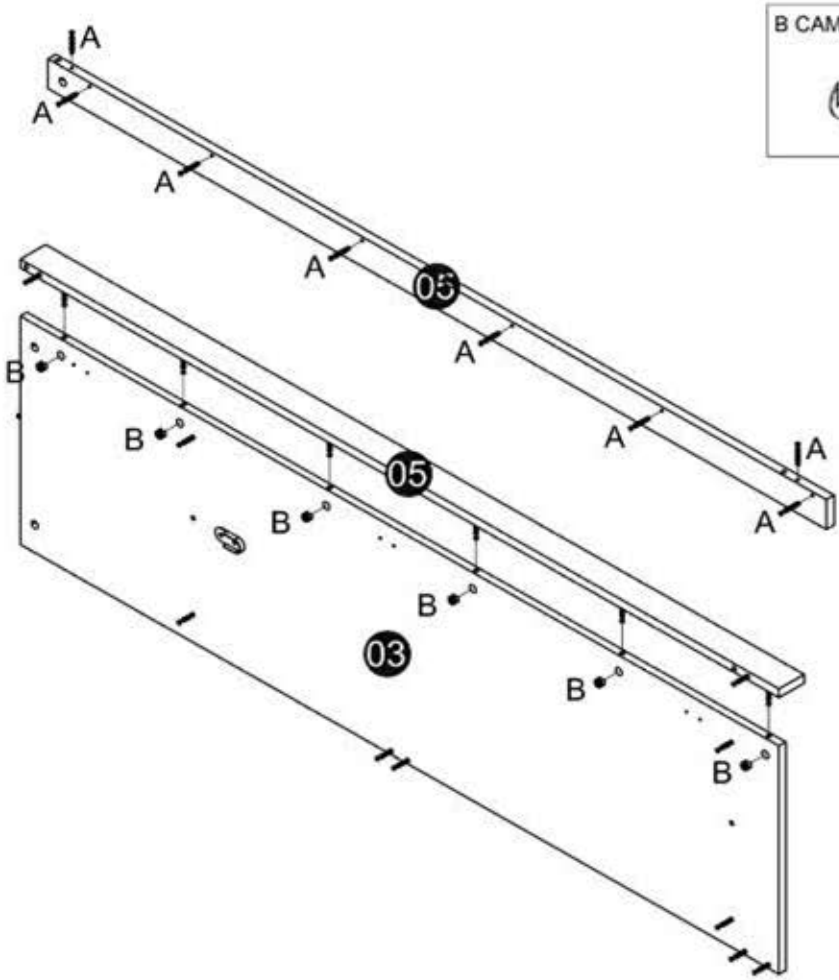

04

B CAM lock x6	A CAM lock dowel x6

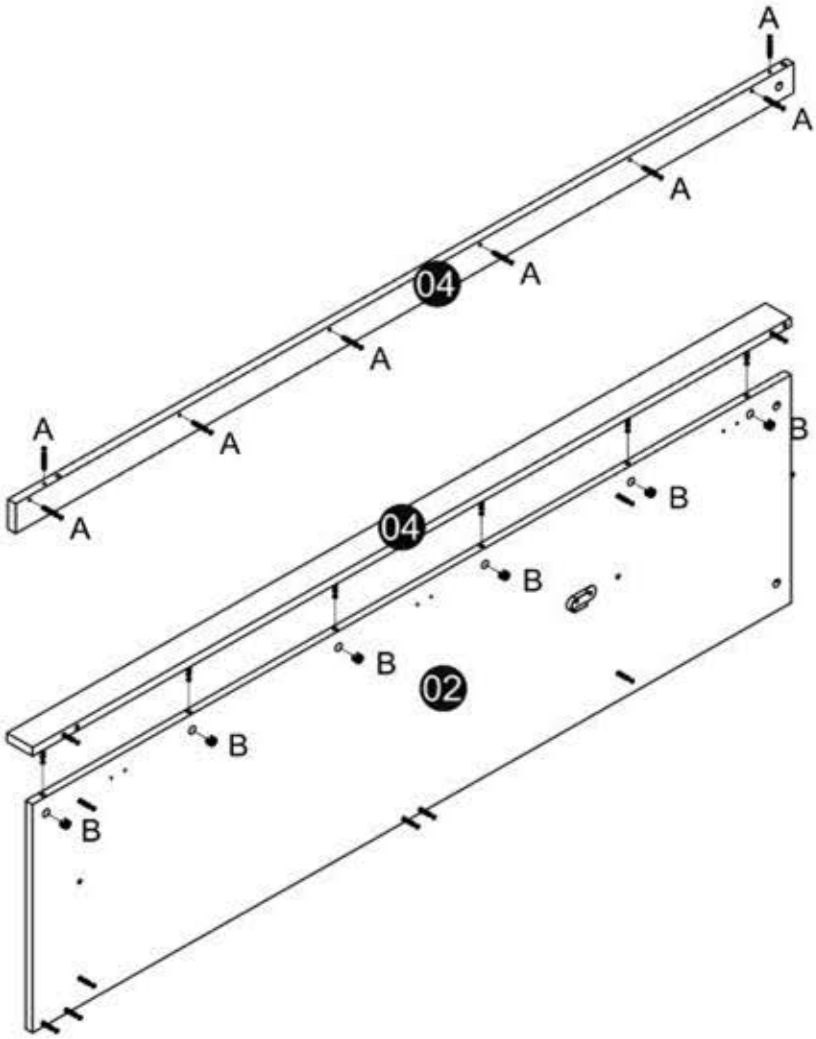

05

C Wood dowel x6	A CAM lock dowel x2

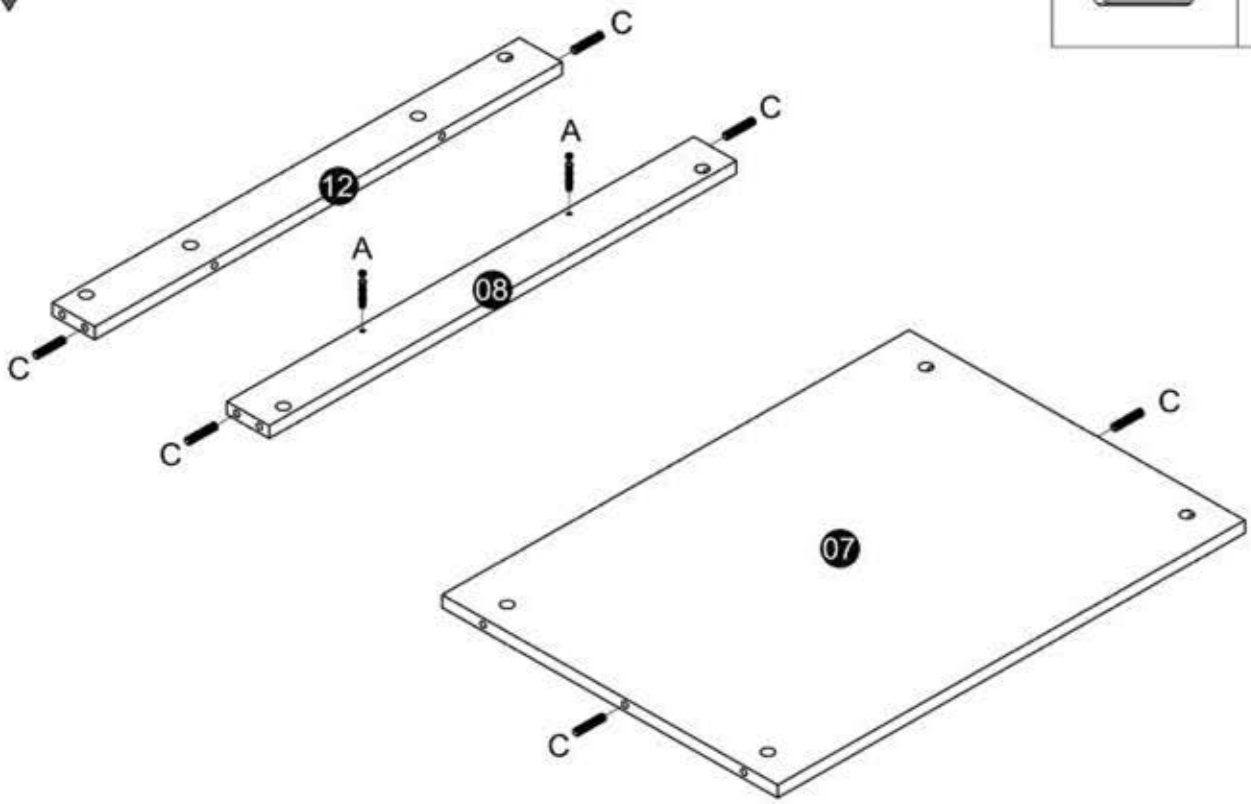

06

B CAM lock x4	L Doorstop x1

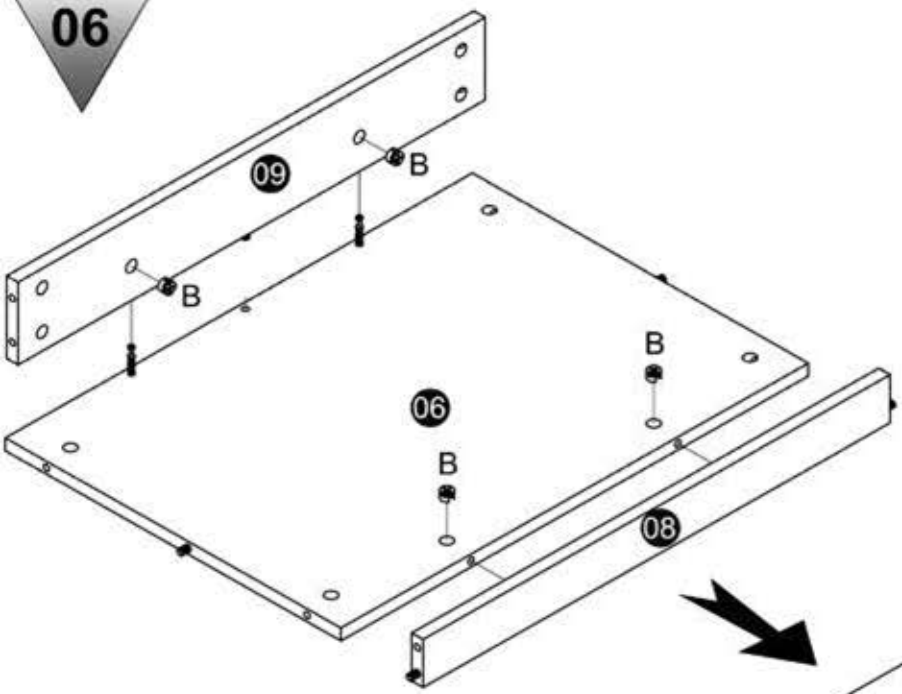

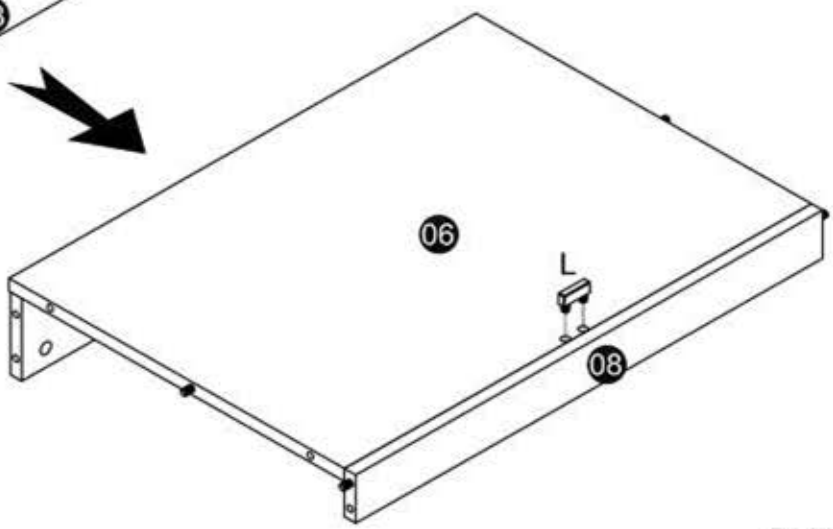

07

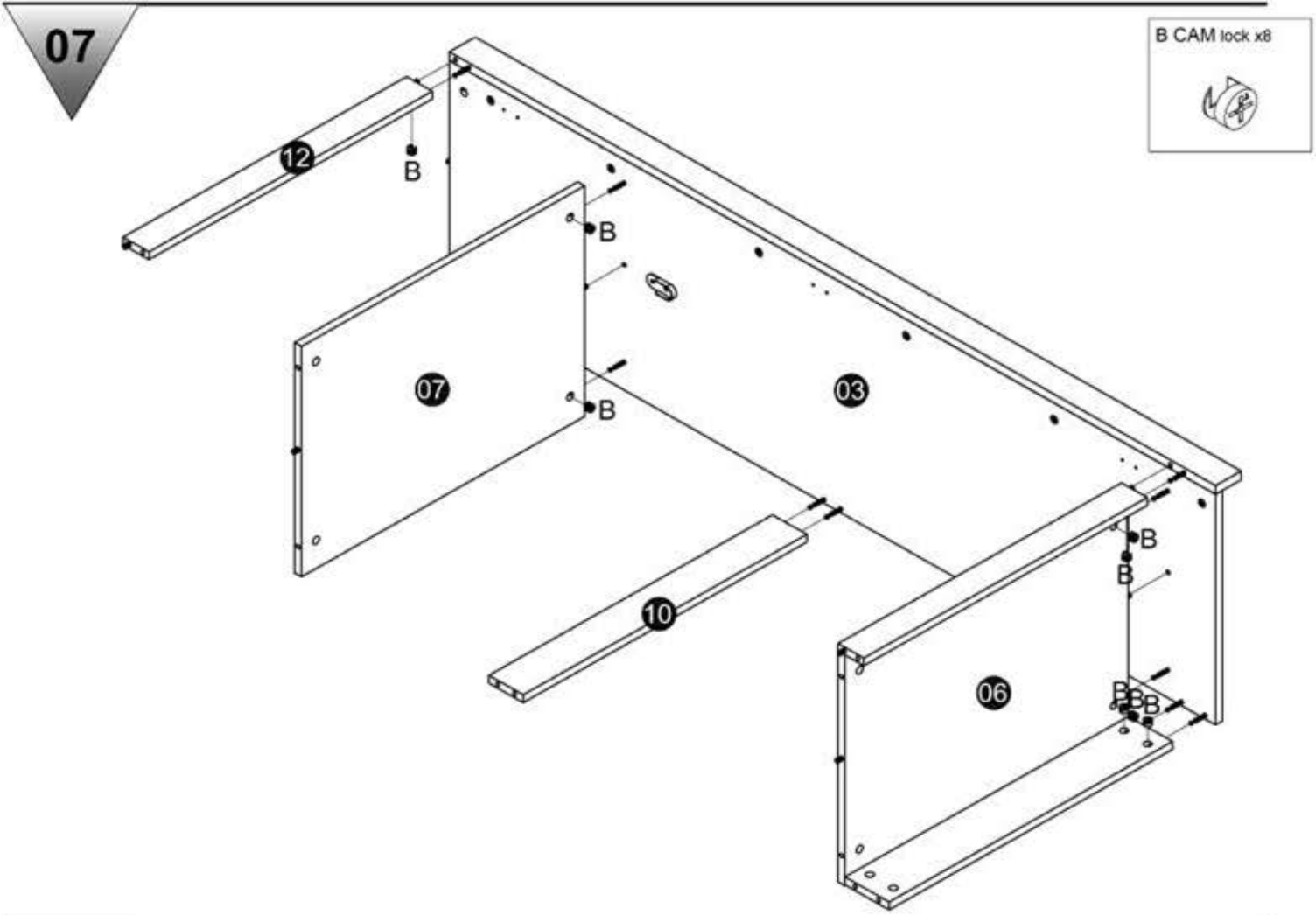

08

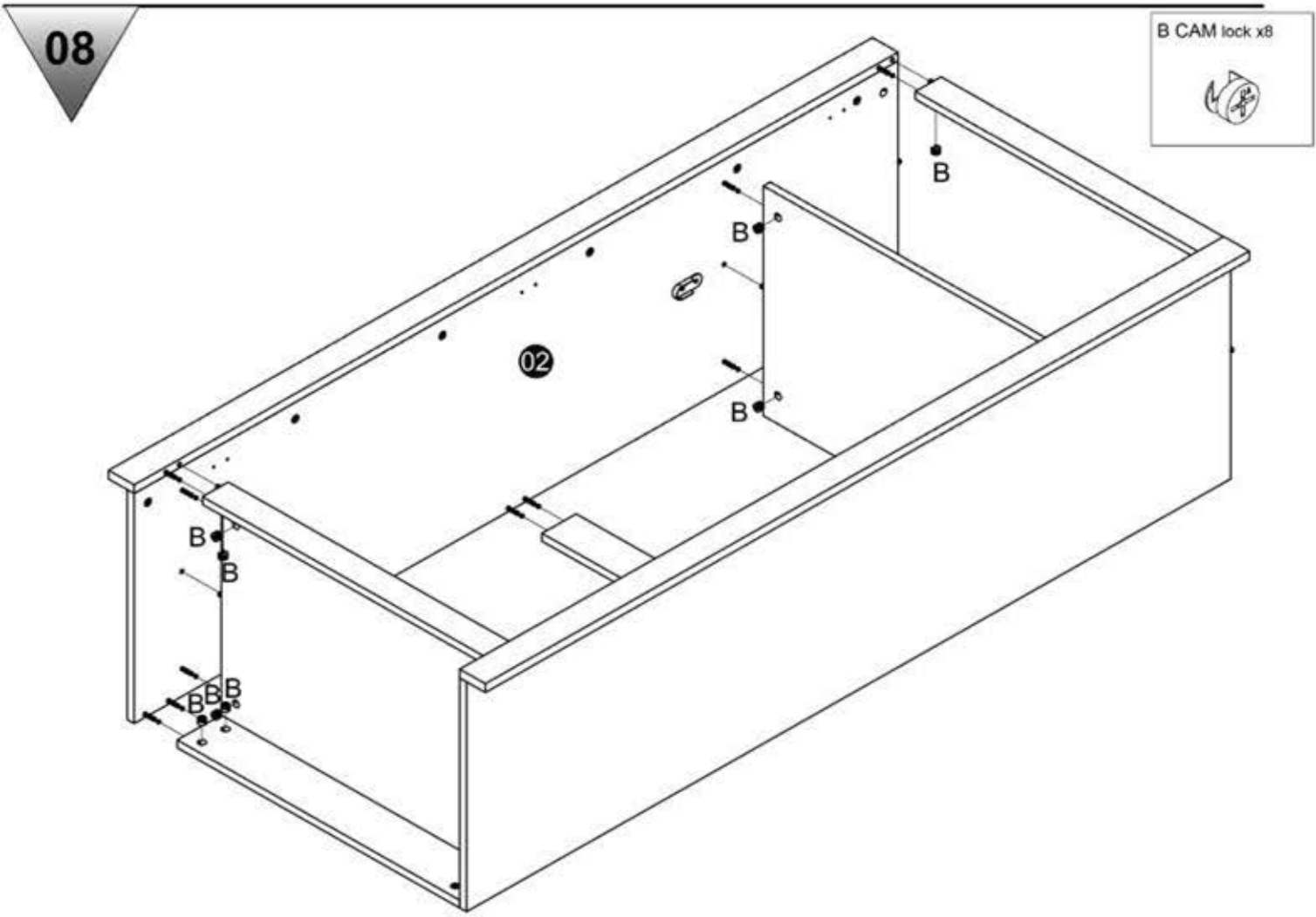

09

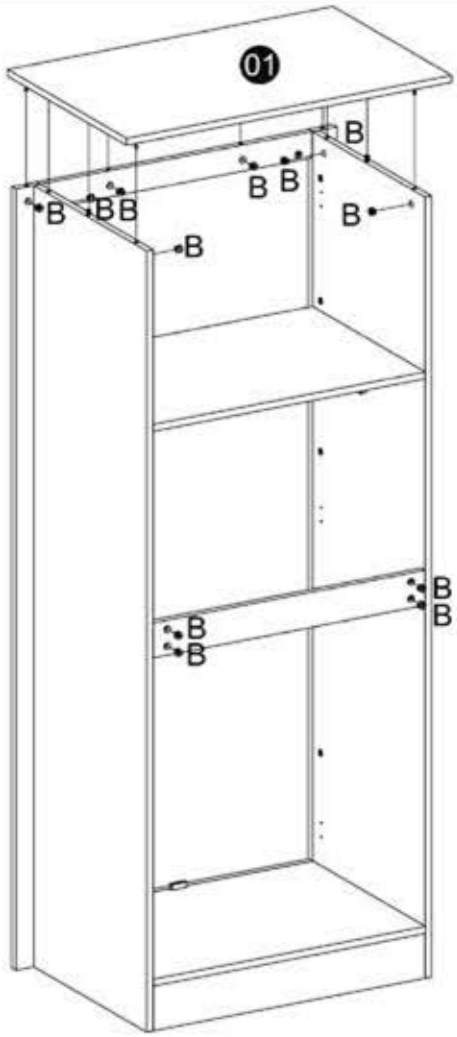

B CAM lock x12

10

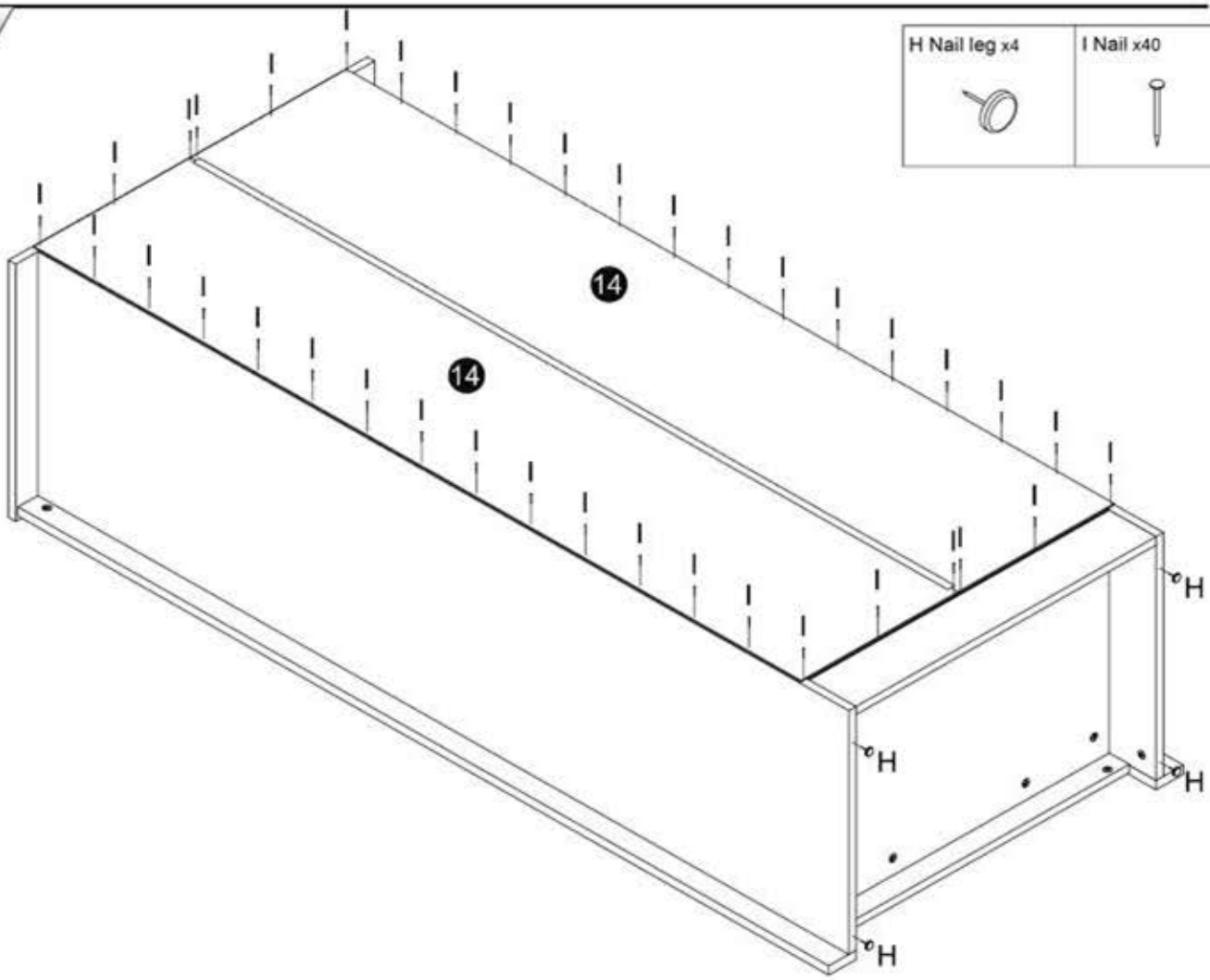

H Nail leg x4	I Nail x40

11

K Hanger rod x1

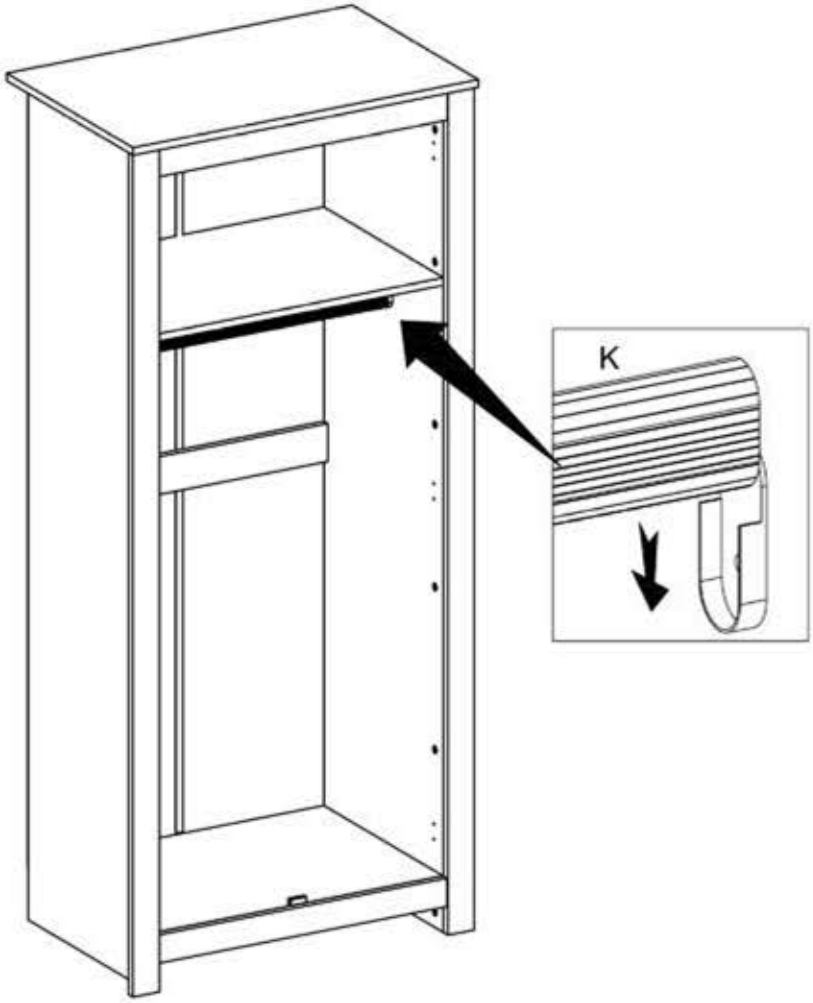

12

J Hinges x6	D Screwø3.5x14 x12
F Handle x2	G Bolt for handle x4

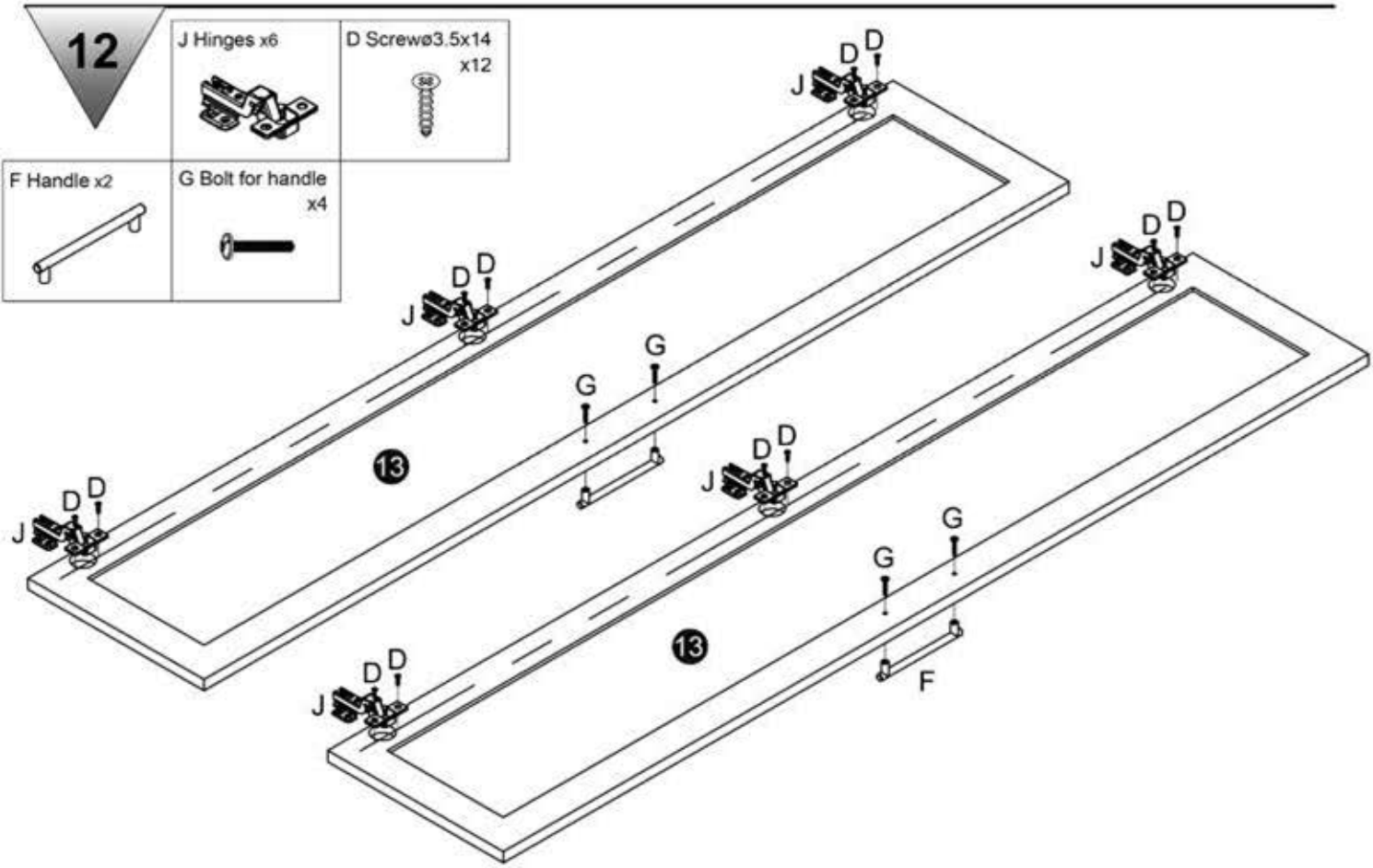

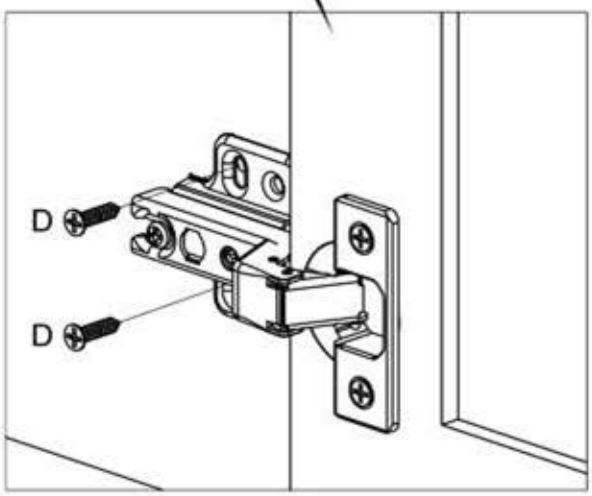

Please do not tighten the screws!

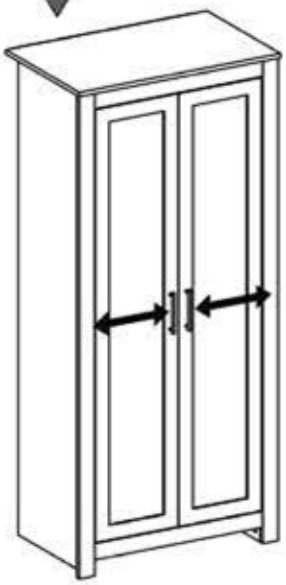

Adjusting the doors (Adjusting the hinges)

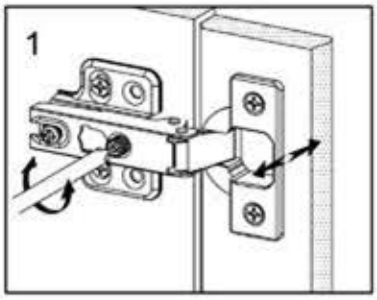

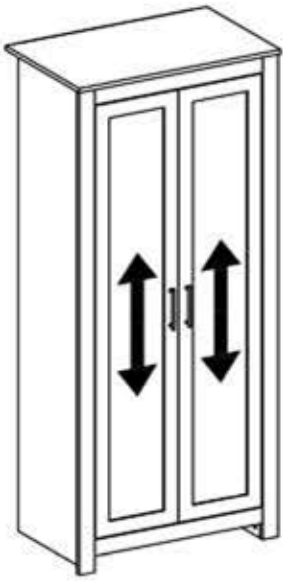

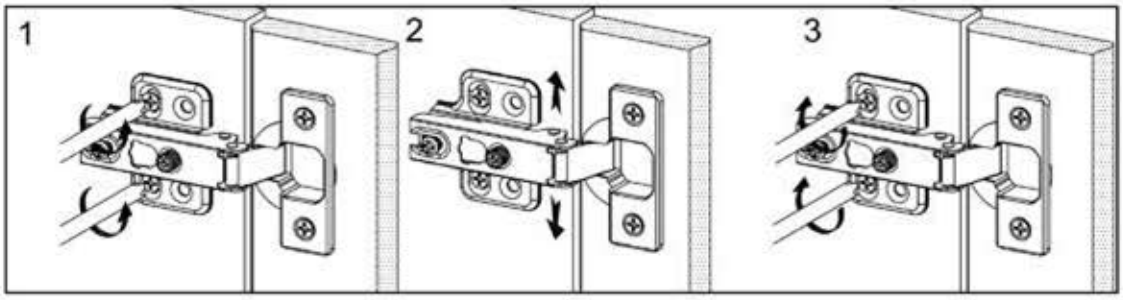

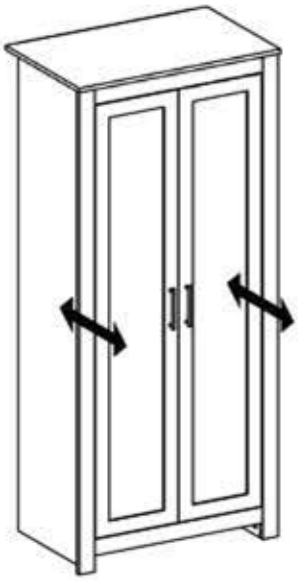

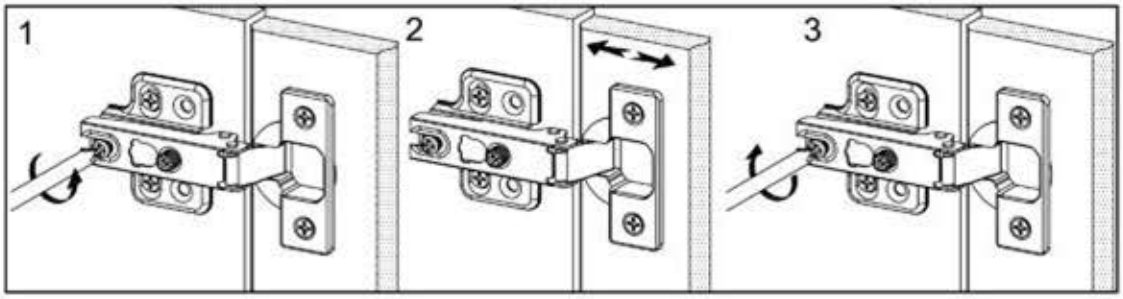

14

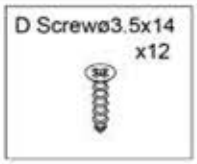

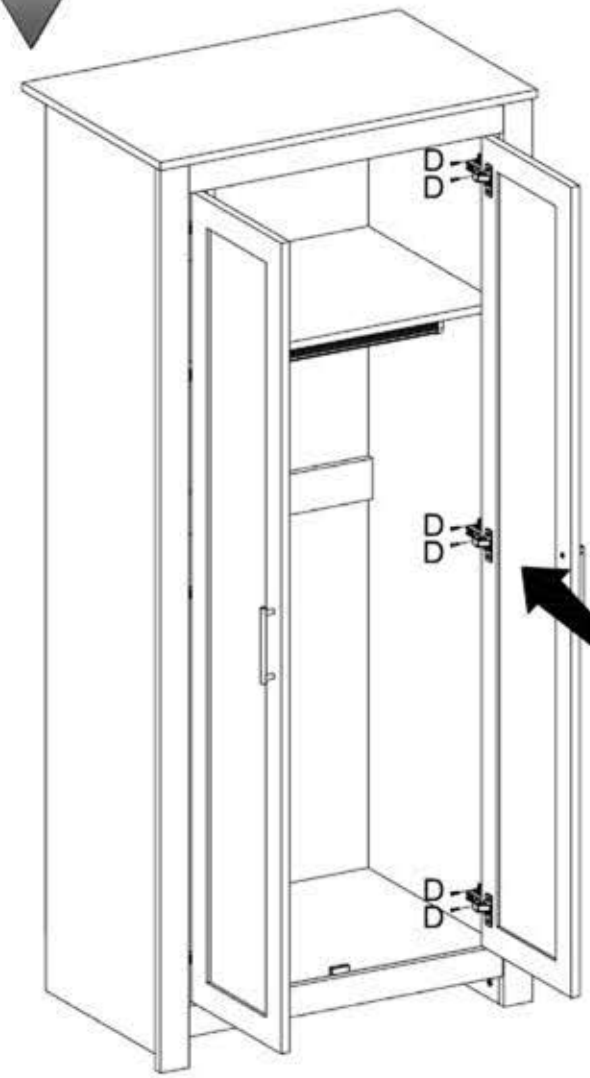

Before screwing the "D" screws make sure your doors are well adjusted.

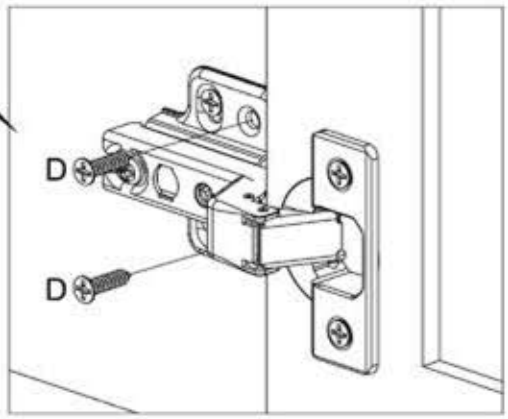

15

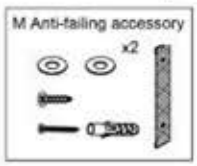

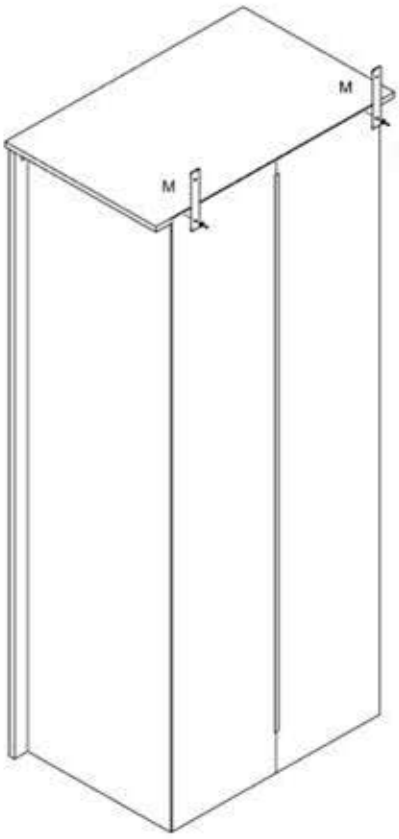

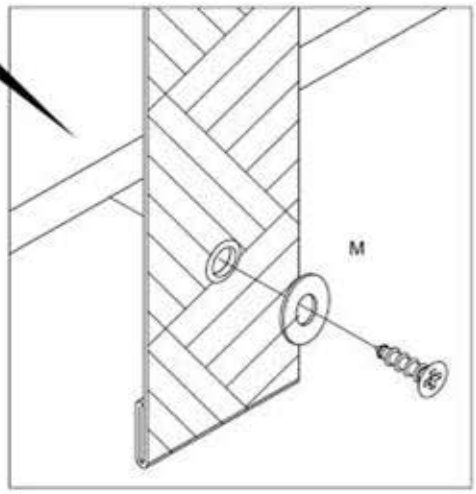

16

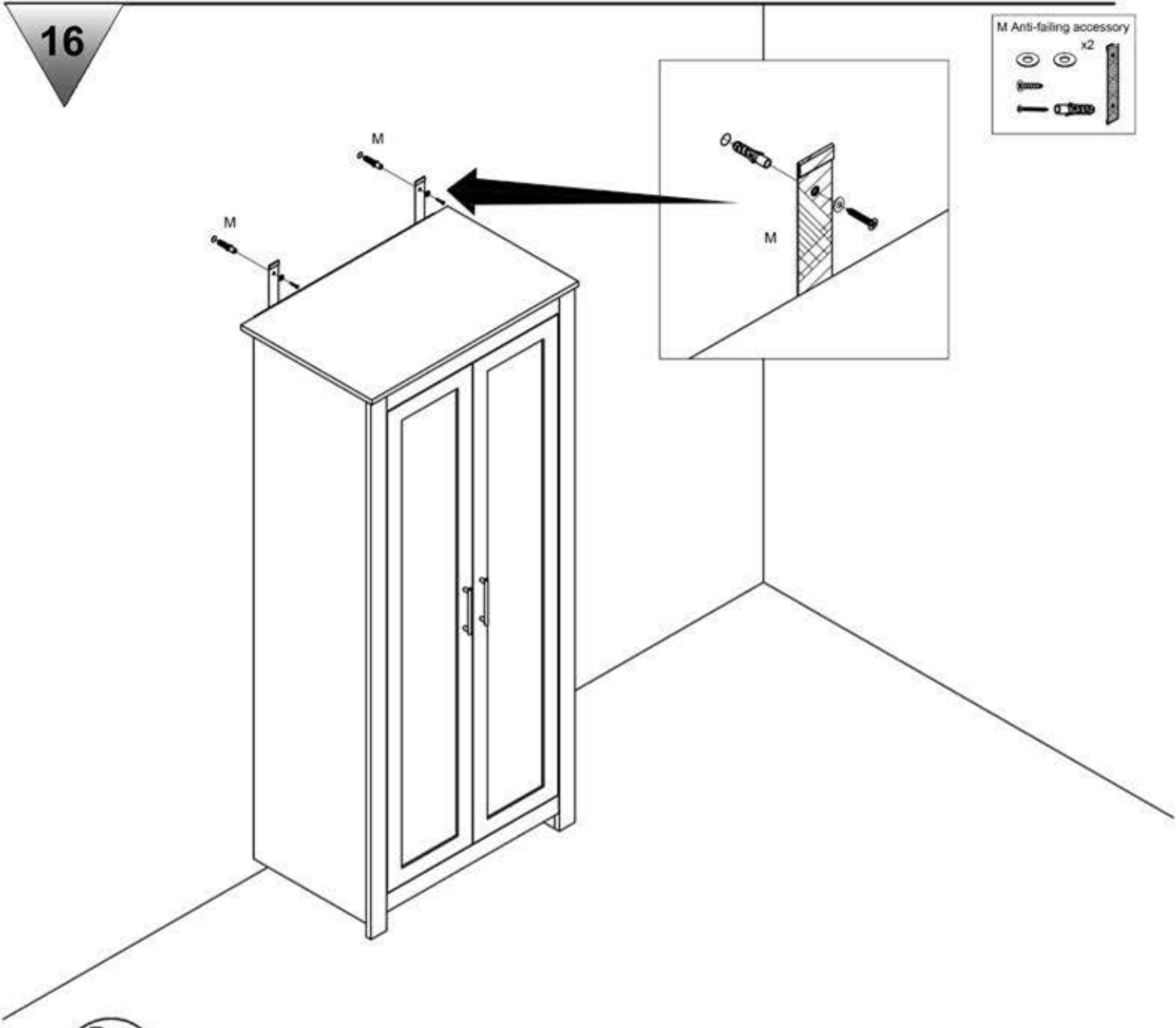

For assistance with assembly, or to request replacement parts, log onto our website or call Customer Service.
DO NOT RETURN THE PRODUCT TO THE STORE.
Si vous avez besoin d'aide pour le montage, ou pour demander des pièces de rechange, connectez-vous sur notre site Web ou appelez le service à la clientèle.
NE RETOURNEZ PAS LE PRODUIT AU MAGASIN.
Para obtener ayuda sobre el montaje o para solicitar piezas de repuesto, conéctese a nuestra página web o llame a Atención al cliente.
NO DEVUELVA EL PRODUCTO A LA TIENDA.
Wenn Sie Hilfe beim Aufbau oder Ersatzteile benötigen, melden Sie sich auf unserer Webseite an oder rufen Sie unseren Kundenservice an.
GEBEN SIE DAS PRODUKT NICHT IM GESCHÄFT ZURÜCK.
Als u hulp nodig heeft bij de montage of vervangende onderdelen wilt bestellen, kunt u inloggen op onze website of bellen met de klantenservice.
BRENG HET PRODUCT NIET TERUG NAAR DE WINKEL.
Per assistenza al montaggio, o per richiedere pezzi di ricambio, accedi al nostro sito o chiama il servizio clienti.
NON RESTITUIRE IL PRODOTTO AL NEGOZIO.
Para obter ajuda na montagem, ou para solicitar peças de substituição, inicie a sessão no nosso sítio da Internet ou ligue para o Serviço de Apoio ao Cliente.
NÃO DEVOLVA O PRODUTO À LOJA.

US,	UK:	Spain:	Other European Countries:
	DREAMS LIVING LIMITED. UNIT 4 HAY HALL BUSINESS PARK 132-150 REDFERN ROAD TYSELEY B11 2BE tel: 0333 241 3060 email: info@furnituremaxi.com		