9 Pieces Set

USER MANUAL | MODE D'EMPLOL | MANUAL DEL USUARIO | GEBRAUCHSANLEITUNG | GEBRUIKSHANDLEIDING | MANUALE PERL' UTENTE | MANUAL DO UTILIZADOR

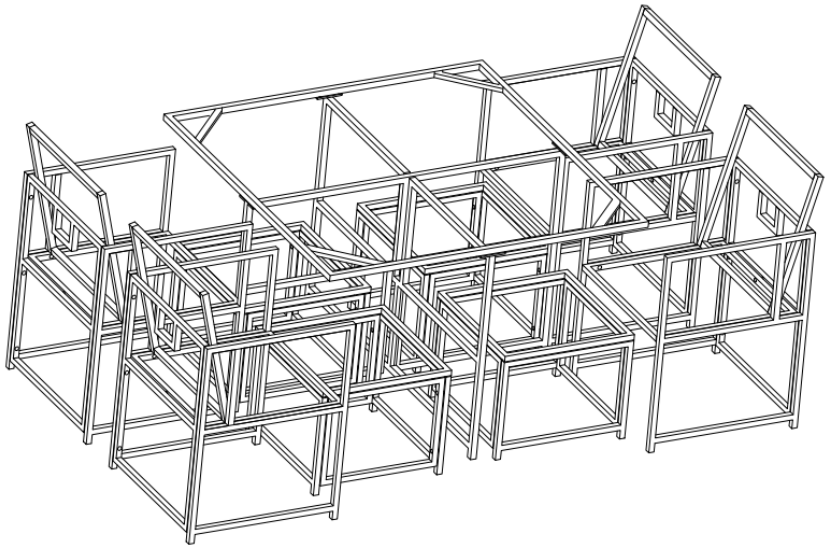

SKU: 22946/22947/22948/22950/22951/22952/22954/22955/22956

UK:

Tel: 0121-7074423

Email: help@yakoe.co.uk

We will resolve the issues for you within 1 working day!

BEFORE STARTING ASSEMBLYI | AVANT DE COMMENCER LE MONTAGE | ANTES DE EMPEZAR EL ARMADO | VOR MONTAGEBEGINN | VOORDATU BEGINTTE MONTEREN | PRIMADI INIZIAREIL MONTAGGIO | ANTESDE INICIARA MONTAGEM

Read the care and safety guidelines at the end of this manual | Review all assembly instructions | Assemble all the partsaccording to the directions in this manual. Do not skip any steps.

Lisez les instructions de précaution et de sécurité à la fin de ce manuel I Lisez toutes les instructions de montage | Assembleztoutes les pièces selon les instructions de ce manuel. Ne sautez aucune étape.

Lea las intrucciones de precauciones y seguridad que están al final de este manual | Revise todas las instrucciones de montaje | Monte todas las piezas según las instrucciones de este manual. No se saltee ningún paso.

Lesen Sie die Sicherheitsrichtlinien am Ende des Benutzerhandbuchs durch | Gehen Sie noch einmal die komplette Aufbauanleitung durch | Bauen Sie alle Teile entsprechend der Anleitung in diesem Handbuch zusammen. Lassen Siedabeikeinen Arbeitsschrittaus.

Lees de richtlijnen voor zorg en veiligheid achterin deze handleiding | Bekijk alle montagehandleidingen | Monteer alleonderdelen volgens de aanwijzingen van deze handleiding. Sla geen stappen over.

Leggi le linee guida di assistenza e sicurezza alla fine di questo manuale | Consulta tutte le istruzioni di montaggio | Monta tutti icomponenti secondo le istruzioni contenute in questo manuale. Non saltare nessuna fase.

Leia as diretrizes de cuidados e segurança que constam da parte final deste manual | Reveja todas as instruções de montagem | Monte todas as peças de acordo com as instruções do manual. Não salte quaisquer passos.

REQUIRED TOOLS | OUTILS EXIGÉS | HERRAMIENTAS NECESARIAS | BENÖTIGTE WERKZEUGE | BENODIGD GEREEDSCHAP | ATTREZZATURA OCCORRENTE | FERRAMENTAS NECESSÁRIAS

None

ASSEMBLY REQUIRES TWO PEOPLE | LE MONTAGE DOIT ÊTRE EFFECTUÉ PAR DEUX PERSONNES | SE NECESITANDOS PERSONAS PARA ARMARLO | ZWEI PERSONEN ZUR MONTAGE NOTWENDIG | MONTAGE VEREIST TWEEPERSONEN | MONTAGGIO RICHIEDE DUE PERSONE | A MONTAGEM EXIGE DUAS PESSOAS

Parts List

PARTS LIST							
A	Right Armrest (Steel Chair)	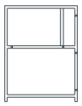	4	L	Glass		1
B	Left Armrest (Steel Chair)	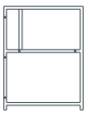	4	M	Bolts 1	M6×15	8
C	Back Rack (Steel Chair)	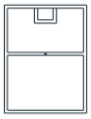	4	N	Bolts 2	M6×30	48
D	Seat Rack (Steel Chair)		4	O	Bolts 3	M6×35	52
E	Backrest Rack (Steel Chair)		4	P	Flat Washers		8
F	Leg Rack (Stool)	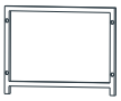	8	Q	Hex Wrench		1
G	Fixed Rack (Stool)		8	R	Seat Cushion		4
H	Frame (Stool)		4	S	Back Cushion		4
I	Frame (Table)		1	T	Stool Cushion		4
J	Upper Leg (Table)		1				
K	Lower Leg (Table)	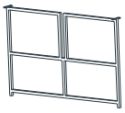	1				

Installation Instruction of Steel Chair

Step 1: Assemble the right armrest(A) and the back rack(C) together with hexagon socket screw(O) as shown in picture below.
Schritt 1: Montieren Sie die rechte Armlehne(A) und die Rückenlehne(C) zusammen mit der Innensechskantschraube(O), wie in der Abbildung unten gezeigt.

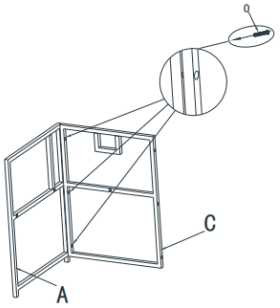

Step 2: Attach the left arm (B) and the back rack (C) with hexagon socket screws (O) as shownpicture below.
Schritt 2: Befestigen Sie den linken Arm (B) und den hinteren Gepäckträger (C) mit den Innensechskantschrauben (O) wie in der Abbildung unten gezeigt.

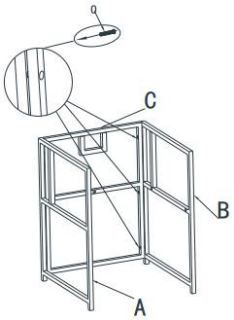

Step 3: Attach the seat (D) to the back rack (C) and the right armrest (A) and the left arm (B) with hexagon socket screws (O) as shown in picture below. Lock all the bolts tightly and finish the assembly.
Schritt 3: Befestigen Sie den Sitz (D) mit Innensechskantschrauben (O) am Gepäckträger (C) und an der rechten Armlehne (A) und am linken Arm (B), wie in der Abbildung unten gezeigt. Ziehen Sie alle Schrauben fest an und schließen Sie die Montage ab.

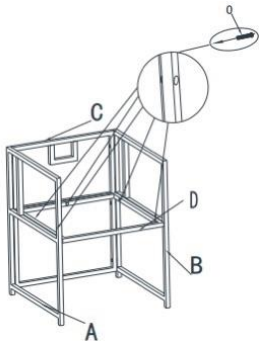

Step 4 : Attach the backrest (E) to the right armrest (A) and the left arm (B) with hexagon socket screws (O) and flat washers (P) as shown in picture below. Lock all the bolts tightly and finish the assembly.
Schritt 4: Befestigen Sie die Rückenlehne (E) mit Innensechskantschrauben (O) und Unterlegscheiben (P) an der rechten Armlehne (A) und am linken Arm (B), wie in der Abbildung unten gezeigt. Ziehen Sie alle Schrauben fest an und schließen Sie die Montage ab.

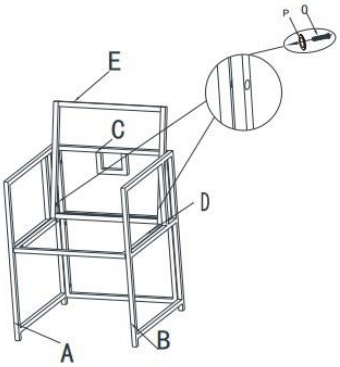

Installation Instruction of Table

Step 1: Assemble table rack (I) and the upper leg (J) together with hexagon socket screw (M) as shown in picture below.
Schritt 1: Montieren Sie das Tischgestell (I) und das Oberschenkel (J) zusammen mit der Innensechskantschraube (M) wie in der Abbildung unten gezeigt.

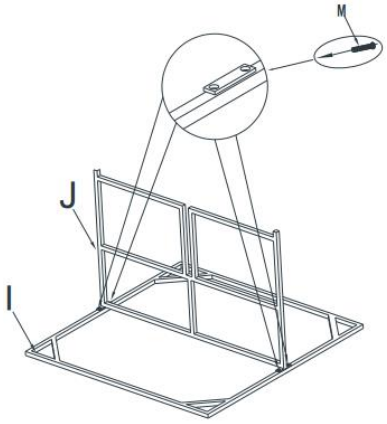

Step 2: Attach the lower leg (K) to table rack (I) together with hexagon socket screw (M) as shown in picture below.
Schritt 2: Befestigen Sie das untere Bein (K) zusammen mit der Innensechskantschraube (M) am Tischgestell (I), wie in der Abbildung unten gezeigt.

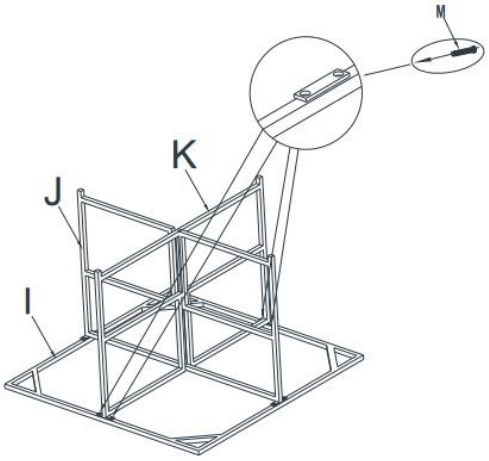

Step 3: Lock all the bolts tightly, put the glass top (L) on the table and finish the assembly, as shown in picture below
Schritt 3: Ziehen Sie alle Schrauben fest an, setzen Sie die Glasplatte (L) auf den Tisch und beenden Sie die Montage, wie in der Abbildung unten gezeigt.

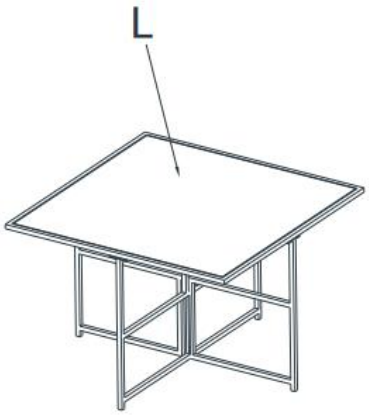

Installation Instruction of Stool

Step 1: Assemble fixed rack (G) and leg (F) together with hexagon socket screws (N) as shown in picture below.
Schritt 1: Montieren Sie die feste Zahnstange (G) und das Bein (F) zusammen mit den Innensechskantschrauben (N), wie in der Abbildung unten gezeigt.

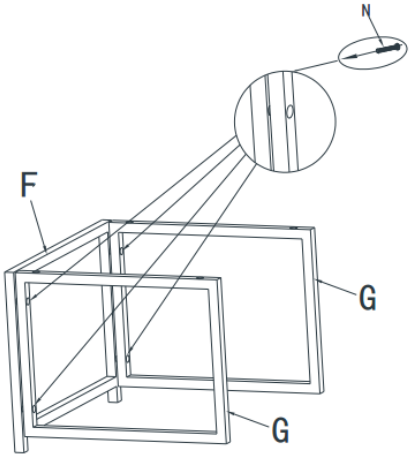

Step 1: Attach another leg (F) to the fixed rack (G) with hexagon socket screws (N) as shown in picture below.
Schritt 1: Befestigen Sie ein weiteres Bein (F) mit Innensechskantschrauben (N) am festen Gestell (G), wie in der Abbildung unten gezeigt.

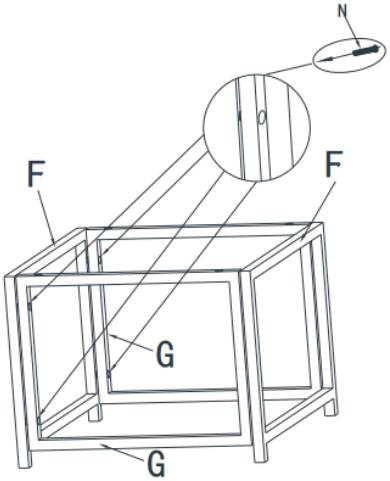

Step 2: Attach the stool frame (H) to the fixed rack (G) with hexagon socket screws (N) as shown in picture below.
Schritt 2: Befestigen Sie den Hockerrahmen (H) mit den Innensechskantschrauben (N) am festen Gestell (G), wie in der Abbildung unten gezeigt.

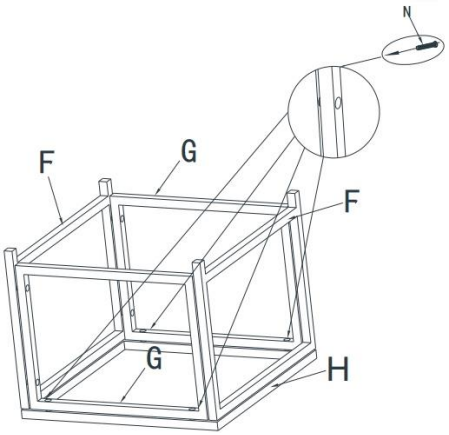

CARE AND SAFETY GUIDELINES

Rattan sofa sets aren't as difficult and high maintenance like other garden furniture. They're versatile as you could have them stored indoors or outdoors. We suggest covering rattan furniture with our rain covers to prevent wareand tare and increase its life span. Upgrading to rattan furniture has so many advantages compared to other typesof garden furniture and one of them is the fact that they're low maintenance. All our PV rattan furniture are water resistant for light rain.

Cleaning rattan furniture is as easy as one, two, three. Fill a bucket with luke warm water, fairy liquid and gentlyscrub the furniture with a cloth. This method would be ideal to pick up dust and liquid stains. We'd also suggest using a garden hose or jet wash to remove dirt and grime. We highly recommend using the lowest power on the jet wash at the far distance to prevent ware and tare.

For another simple yet cost effective method would be with a soft bristled brush to dust of any little bits and piecesin between each weave. Cleaning rattan furniture every so often is important as dirt could accumulate and createbacteria.

Glass topped tables can be easily cleaned with cleaning products and newspaper to prevent line marks compared toa cloth.

All our cushions are waterproof and washable, it's recommended to hand wash cushion covers.Finally, we'd also highly recommend not to use any chemical substances on all rattan surfaces.

For assistance with assembly, or to request replacement parts, log onto our website or call Customer Service.
DO NOT RETURN THE PRODUCT TO THE STORE.
Si vous avez besoin d'aide pour le montage, ou pour demander des pièces de rechange, connectez-vous sur notre site Web ou appelez le service à la clientèle.
NE RETOURNEZ PAS LE PRODUIT AU MAGASIN.
Para obtener ayuda sobre el montaje o para solicitar piezas de repuesto, conéctese a nuestra página web o llame a Atención al cliente.
NO DEVUELVA EL PRODUCTO A LA TIENDA.
Wenn Sie Hilfe beim Aufbau oder Ersatzteile benötigen, melden Sie sich auf unserer Webseite an oder rufen Sie unseren Kundenservice an.
GEBEN SIE DAS PRODUKT NICHT IM GESCHÄFT ZURÜCK.
Als u hulp nodig heeft bij de montage of vervangende onderdelen wilt bestellen, kunt u inloggen op onze website of bellen met de klantenservice.
BRENG HET PRODUCT NIET TERUG NAAR DE WINKEL.
Per assistenza al montaggio, o per richiedere pezzi di ricambio, accedi al nostro sito o chiama il servizio clienti.
NON RESTITUIRE IL PRODOTTO AL NEGOZIO.
Para obter ajuda na montagem, ou para solicitar peças de substituição, inicie a sessão no nosso sítio da Internet ou ligue para o Serviço de Apoio ao Cliente.
NÃO DEVOLVA O PRODUTO À LOJA.

US, Canada:	UK:	Spain:	Other European Countries:
	DREAMS LIVING LIMITED. UNIT 4 HAY HALL BUSINESS PARK 132-150 REDFERN ROAD TYSELEY B11 2BE Tel: 01217074423 Email: help@yakoe.co.uk		