THETFORD

KEITTO- & KYLMÄ-LAITTEET

KAIKKI KODIN MUKAVUUDET

WARRANTY 3 YEAR WARRANTY

HAKEMISTO

Jääkaapit 3-12

Keittolaitteet 13-23

- Pesualtaat 14-15
- Keittotasot 16-19
- Liedet 20-21
- Uunit 22-23

Thetford Huolto 24

MIKSI THETFORD

Thetford on maailman johtava matkailuajoneuvojen saniteettijärjestelmien sekä ruoanlaitto- ja kylmäsäilytyslaitteiden, ulkoisten huoltoluukkujen sekä monenlaisten WC:n hoito- ja huoltotuotteiden toimittaja. Rakastamme vapaa-aikaa yhtä paljon kuin asiakkaamme ja yhteistyökumppanimme. Thetfordin pyrkimys on säilyttää johtava asemansa vapaa-ajan tuotteiden teollisuudessa luotettavilla, kestävillä ja laadukkailla tuotteilla, joita on helppo käyttää. Thetfordin tuotteet ovat saatavilla maailmanlaajuisesti paikallisten jälleenmyyjien kautta.

THETFORDIN EDUT

- ☑ Paras laatu
- ☑ Käytännöllisyys
- ☑ Pitkäikäinen
- ☑ Vakiona kolmen vuoden takuu
- ☑ Erinomainen asiakaspalvelu
- ☑ Laaja huoltoverkko

Tuotevalikoima voi vaihdella maittain. Saadaksesi lisätietoja saatavilla olevasta valikoimasta ota yhteys paikalliseen jälleenmyyjään.

Kehitämme jatkuvasti laatua, muotoilua ja helppokäyttöisyyttä. Jääkaappimme on testattu kattavasti korkeiden laatuvaatimusten mukaisesti. Voit siis olla varma, että Thetford-jääkaapin suorituskyky on huippuluokkaa kaikissa tilanteissa.

Thetford-jääkaapit

Aina viileä, aina paras

N3141

N3142

N3140-sarja on arvokas ja ainutlaatuinen lisäys viimeksi markkinoille tuotuun N3000-sarjaan.

Koon ja tilavuuden ero on huomattava: SUURI TILAVUUS, pieni koko. Jääkaappi on vain 418 mm leveä (vakioleveys on 525 mm). Sen tilavuus on silti suuri, eli 140 l, mukaan lukien 15 litran pakastin.

N3140-mallissa on käyttäjäystävällinen automaattinen virtalähteen valinta, mallissa E+ on LED-käyttöpaneeli. Tarjoamme myös mallin jossa on ulkoinen (N3141) tai sisäinen vetolaatikko (N3142), jossa voi säilyttää vaikka pulloja ja vihanneksia. Molemmissa malleissa on ainutlaatuinen vetolaatikko ja tietenkin täydellinen jäähdytystoiminto.

T1090 1. kompressorijääkaappi, joka on tarkoitettu erityisesti matkailuautoon

Thetford tuo markkinoille ensimmäisen kompressorijääkaapin T1090:n, joka on tarkoitettu erityisesti matkailuautoon. Jääkaappi on suunniteltu vastaamaan täsmälleen matkailuauton muotoa ja käyttövaatimuksia. T1090 asennetaan upotettuna ja se jäähdyttää hyvin, on energiaa säästävä, hiljainen ja tehokas käytössä.

TEHOKAS JÄÄHDYTYS

Jääkaapissa on voimakas 12 V:n kompressori, joka saa aikaan tehokkaan jäähdytyksen. Ilmastointi on sisäänrakennettu, mikä tarkoittaa, että ulkoisia tuuletusaukkoja ei tarvita. Toinen kompressorijääkaapin etu on, että sitä voi käyttää ilman kaasupulloa.

SOPII TÄYDELLISESTI

T1090 on tehty sopimaan matkailuautoon kuin hansikas käteen. Se noudattelee tarkasti auton muotoa. Tuloksena on 90 litran tilavuus jääkaapissa, jonka koko on vain 975x418x485 mm (kxlxs).

HILJAISTA TEHOA

T1090 on myös erittäin hiljainen kompressorijääkaappi. Standardi melutaso on 32 dB (A). Jos haluat alentaa melutasoa entisestään, voit kytkeä päälle yötilan, jolloin melutaso laskee 3 desibeliä ja on siis 29 dB (A).

TÄYDELLINEN KÄYTÖSSÄ

T1090 on kehitetty matkailuautojen käyttäjien vaatimusten mukaisesti. Jääkaapin sisällä on kaksi vihanneslaatikkoa, telineet ruokien pitämiseksi paikallaan ajettaessa ja ovessa on pullotelineet. Siksi sanomme: Kippis ja nauti tästä jääkaappien uudesta vuosikymmenestä.

ENERGIAA SÄÄSTÄVÄ

Jääkaappi kuluttaa vähän virtaa, mikä merkitsee suurempaa vapautta ja vähemmän tarvetta käydä pysähdyspaikalla tai leirintäalueella.

Lisätarvikkeet absorptiojääkaapeille

Thetfordin ainutlaatuinen N3000-E-akkuyksikkö pitää viileänä

LED-N3000-E-malleja varten on olemassa paristokotelo. Tämä paristokäyttöinen (6 kpl 1,5V:n AA/LR6) kotelo sijoitetaan ohjauspaneelin alla. Olitpa sitten tien päällä tai leirintäalueella, jossa ei ole liitäntää 220–230 V:n tai 12 V:n energialähteeseen, tämä paristokotelo takaa jatkuvan virransyötön ohjauspaneeliin. Tämän ansiosta voit pitää jääkaapin käynnissä kaasun avulla keskeytyksettä 7 päivän ajan. Se on erittäin kätevä ominaisuus, kun olet kaukana kaikesta.

Tuuletinsarja täydelliseen jäähdytykseen

Jääkaapin tuuletin parantaa ilmankiertoa jääkaapin takana parantaen siten lauhduttimen ilmanvaihtoa, lämpötilansäätöä sekä kokonaisjäähdytyskapasiteetin maksimointia. Näin ollen Thetford-jääkaappi pitää ruuat raikkaina, maistuvina ja viileinä myös paikoissa, joiden lämpötila on korkea.

Tuuletussäleiköt jääkaapin tuuletusaukkoon

Thetfordin tuuletussäleiköt ovat hyvä tapa viimeistellä matkailuauton tai -vaunun ulkopuolella oleva tuuletusaukko. Tuuletusaukko tarvitaan, jotta jääkaappisi toimii oikein. Säleikköjä on saatavilla erivärisinä ja erikokoisina, joten voit valita ajoneuvoosi parhaiten sopivan vaihtoehdon.

Tuuletinsäleiköiden suojat Ihanteellinen varastointiin tai ajoneuvon pesuun

Hyvin suunniteltu suojakansi, joka voidaan asettaa tuuletussäleikön päälle. Tämä kansi suojaa jääkaappia kylmältä ilmalta ja varmistaa, että sen suorituskyky pysyy jatkuvasti optimaalisena.

Ihanteellinen:

- talvella
- lämpötilan ollessa alle 10 °C
- varastoinnin aikana
- päälipesun aikana

THETFORD

Katso vertailutaulukosta, mikä jääkaappi vastaa parhaiten tarpeitasi.

Absorptio

	N3141E+	N3142E+
Mitat Syvyys ml. ovi (kxlxs)	1500 x 418 x 561 mm	1500 x 418 x 561 mm
Kokonaistilavuus Ml. pakastelokero	141 L	142 L
Pakastelokeron tilavuus	15 L	15 L
Oven sarana*	Vasen tai oikea	Vasen tai oikea
Pyörämalli	Ei	Ei
Energiankulutus**	3,9 kWh/24h	3,9 kWh/24h
EneKaasunkulutus**	400 g/24h	400 g/24h
Nettopaino	38 Kg	37 Kg
Ohjauspaneeli	LED	LED
Käyttötapa	Automaattinen energialähteen valinta	Automaattinen energialähteen valinta
Oven muoto	Litteä kehystetty 10 mm	Litteä kehystetty 10 mm
Ominaisuudet	Ulkoinen pullolaatikko	Sisäinen pullolaatikko
Tuotenumero	691650SP	691651SP

Kompressori

	T1090	
Mitat Syvyys ml. ovi (kxlxs)	975 x 418 x 485 mm	975 x 418 x 485 mm
Kokonaistilavuus Ml. pakastelokero	90 L	90 L
Pakastelokeron tilavuus	6,5 L	6,5 L
Oven kahvan sijainti	Korkea	Matala
Asennussijainti	Lattiatasolla	Silmien korkeudella
Oven sarana*	Vasen tai oikea	Vasen tai oikea
Energiankulutus**	0,45 kWh/24h 0,35 kWh/24h (Yötoiminto)	0,45 kWh/24h 0,35 kWh/24h (Yötoiminto)
ottoteho**	48 W 24 W (Yötoiminto)	48 W 24 W (Yötoiminto)
Nettopaino	21 Kg	21 Kg
Ohjauspaneeli	LED	LED
Käyttötapa	Automaattinen energialähteen valinta	Automaattinen energialähteen valinta
Oven muoto	Litteä kehystetty 10 mm	Litteä kehystetty 10 mm
Tuotenumero	691669SP	691668SP

* *Jääkaapin oven kätisyyden voi vaihtaa oikealle avautuvaksi oven kätisyyden kääntösarjalla.*

** *Matkailuajoneuvovalmistajien alkuperäisasentamien jääkaappien tekniset tiedot voivat olla poikkeavia.*

Absorptio

	N3145		N3150		N3170		N3175	
Mitat Syvyys ml. ovi (kxlxs)	1245 x 525 x 543 mm		1245 x 525 x 578 mm		1245 x 525 x 593 mm		1245 x 525 x 628 mm	
Kokonaistilavuus Ml. pakastelokero	141 L		149 L		167 L		175 L	
Pakastelokeron tilavuus	23 L		25 L		29 L		31 L	
Oven sarana*	Vasen tai oikea		Vasen tai oikea		Vasen tai oikea		Vasen tai oikea	
Pyörämalli	Ei		Ei		Ei		Ei	
Energiankulutus**	4,0 kWh/24h		4,0 kWh/24h		4,0 kWh/24h		4,0 kWh/24h	
EneKaasunkulutus**	420 g/24h		420 g/24h		420 g/24h		420 g/24h	
Nettopaino	37 Kg		37,5 Kg		39 Kg		39,5 Kg	
	N3145A	**N3145E**	**N3150A**	**N3150E**	**N3170A**	**N3170E**	**N3175A**	**N3175E**
Ohjauspaneeli	LCD / kosketus ohjaus	LED	LCD / kosketus ohjaus	LED	LCD / kosketus ohjaus	LED	LCD / kosketus ohjaus	LED
Käyttötapa	Automaattinen energialähteen valinta	Manuaalinen käyttö	Automaattinen energialähteen valinta	Manuaalinen käyttö	Automaattinen energialähteen valinta	Manuaalinen käyttö	Automaattinen energialähteen valinta	Manuaalinen käyttö
Oven muoto	Litteä kehystetty 10 mm	Litteä kehystetty 10 mm	Kaareva kehystetty/Kaareva kehyksetön	Kaareva kehystetty	Litteä kehystetty 10 mm	Litteä kehystetty 10 mm	Kaareva kehystetty/Kaareva kehyksetön	Kaareva kehystetty
Tuotenumero	691662SP	691661SP	**kehystetty:** 691653SP **kehyksetön:** 691654SP	691652SP	691664SP	691663SP	**kehystetty:** 691656SP **kehyksetön:** 691657SP	691655SP

* *Jääkaapin oven voi muuntaa aukeamaan oikealta puolelta mukana tulevilla tarvikkeilla.*

** *Matkailuajoneuvovalmistajien alkuperäisasentamien jääkaappien tekniset tiedot voivat olla poikkeavia.*

Katso vertailutaulukosta, mikä jääkaappi vastaa parhaiten tarpeitasi.

	Absorptio				
	N3080	**N3090**		**N3097**	
Mitat Syvyys ml. ovi (kxlxs)	821 x 486 x 543 mm	821 x 525 x 543 mm		821 x 525 x 578 mm	
Kokonaistilavuus Ml. pakastelokero	81 L	89 L		96 L	
Pakastelokeron tilavuus	10 L	11 L		11 L	
Oven sarana*	Vasen tai oikea	Vasen tai oikea		Vasen tai oikea	
Pyörämalli	Kyllä	Kyllä		Kyllä	
Energiankulutus**	2,4 kWh/24h	2,6 kWh/24h		2,6 kWh/24h	
EneKaasunkulutus**	240 g/24h	270 g/24h		270 g/24h	
Nettopaino	22,5 Kg	22,5 Kg		23,5 Kg	
	N3080E	**N3090A**	**N3090E**	**N3097A**	**N3097E**
Ohjauspaneeli	LED	LCD	LED	LCD	LED
Käyttötapa	Manuaalinen käyttö	Automaattinen ener gialähteen gialähteen valinta	Manuaalinen käyttö	Automaattinen ener gialähteen gialähteen valinta	Manuaalinen käyttö
Oven muoto	Litteä kehystetty 30 mm	Litteä kehystetty 10 mm	Litteä kehystetty 10 mm	Kaareva kehystetty/ Kaareva kehyksetön	Kaareva kehystetty
Tuotenumero	691640SP	691477SP	691476SP	**kehystetty:** 691642SP **kehyksetön:** 691643SP	691641SP

* *Jääkaapin oven voi muuntaa aukeamaan oikealta puolelta mukana tulevilla tarvikkeilla.*

** *Suoraan valmistajalta tulevien, alkuperäisessä tilassa olevien jääkaappien tekniset tiedot saattavat olla erilaiset. Keskimääräinen enerfiankulutus 25°C:n lämpötilassa.*

Absorptio

N3100		N3104		N3108		N3112	
821 x 525 x 543 mm		821 x 525 x 578 mm		821 x 525 x 593 mm		821 x 525 x 628 mm	
97 L		105 L		106 L		113 L	
11 L		11 L		14 L		14 L	
Vasen tai oikea		Vasen tai oikea		Vasen tai oikea		Vasen tai oikea	
Kyllä		Kyllä		Kyllä		Kyllä	
2,8 kWh/24h		2,8 kWh/24h		2,6 kWh/24h		2,6 kWh/24h	
330 g/24h		330 g/24h		270 g/24h		270 g/24h	
27 Kg		27 Kg		24 Kg		24 Kg	
N3100A	**N3100E**	**N3104A**	**N3104E**	**N3108A**	**N3108E**	**N3112A**	**N3112E**
LCD	LED	LCD	LED	LCD	LED	LCD	LED
Automaattinen ener gialähteen gialähteen valinta	Manuaalinen käyttö	Automaattinen ener gialähteen gialähteen valinta	Manuaalinen käyttö	Automaattinen ener gialähteen gialähteen valinta	Manuaalinen käyttö	Automaattinen ener gialähteen gialähteen valinta	Manuaalinen käyttö
Litteä kehystetty 10 mm	Litteä kehystetty 10 mm	Kaareva kehystetty/ Kaareva kehyksetön	Kaareva kehystetty	Litteä kehystetty 10 mm	Litteä kehystetty 10 mm	Kaareva kehystetty/ Kaareva kehyksetön	Kaareva kehystetty
691479SP	691478SP	**kehystetty:** 691645SP **kehyksetön:** 691646SP	691644SP	691660SP	691498SP	**kehystetty:** 691648SP **kehyksetön:** 691649SP	691647SP

THETFORD

T1090

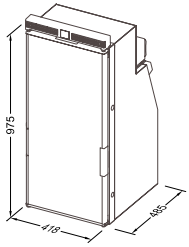

N3145

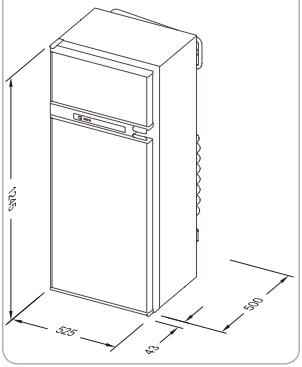

N3150

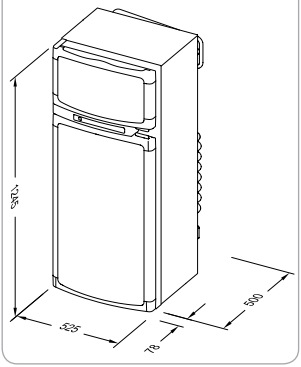

N3170

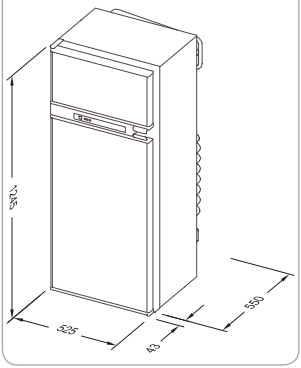

N3175

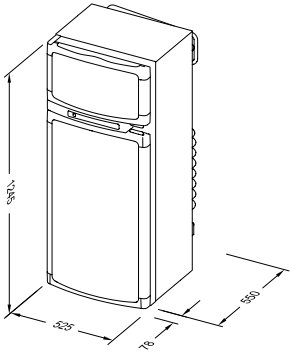

N3141E+

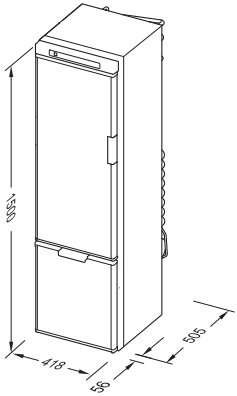

N3142E+

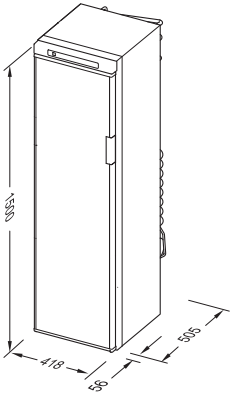

N3080E

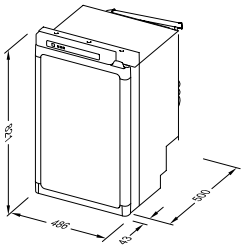

N3090

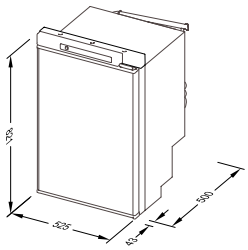

N3097

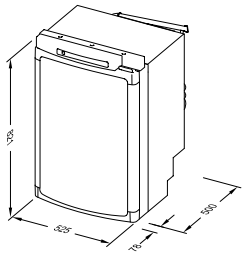

N3100

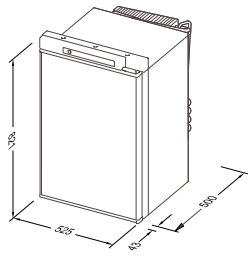

N3104

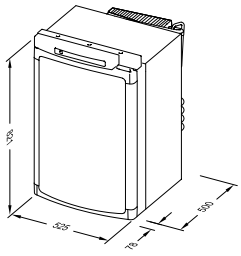

N3108

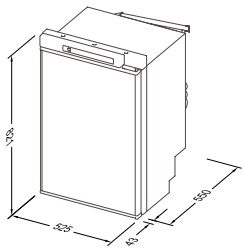

N3112

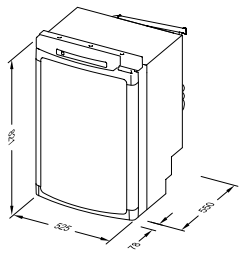

VIHJE!

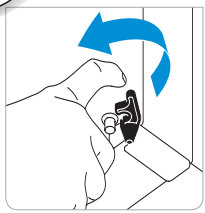

OVEN LUKITSEMINEN

Varmista aina, että jääkaapin ovi on lukittu ajon aikana.

- Sulje ovi kunnolla. Joissakin malleissa ovi lukittuu automaattisesti.
- Lukituksen varmistamiseksi työnnä musta salpa oven alaosassa olevan tapin päälle.

PIDÄ JÄÄKAAPPISI RAIKKAANA MYÖS VARASTOSSA

Estä kosteuden, homeen ja epämiellyttävien hajujen muodostuminen jääkaappiin avaamalla jääkaappi. Pidä ovi auki käyttämällä oven yläosassa olevaa liukusalpaa. Muista jättää myös pakastimen ovi auki. Näin jääkaappisi pysyy aina raikkaana!

TURVALLISUUS

Varmistaaksesi, että matkailuautosi tai -vaunusi varastointi on turvallista, sulje kaasupullo ja venttiilit tiukasti.

Miksi et voisi nauttia ruuanlaitosta myös matkailuajoneuvossasi tai loma-asunnollasi? Thetfordin hyvin suunniteltujen liesien, uunien, grillien ja tiskialtaiden ansiosta se on mahdollista! Keittiövarustuksemme on suunniteltu muistuttamaan mahdollisimman paljon tavallista kotia. Käytämme laadukkaimpia materiaaleja ja testaamme jokaisen laitteen huolellisesti varmistaaksemme, että se on täysin turvallinen - ja täyttää vaatimuksesi.

Thetford-keittiökalusteet

Valmiina ruuanlaittoon!

Ruuanlaitto matkailuajoneuvossa tai loma-asunnossa voi joskus tuottaa pettymyksen. Niin ei kuitenkaan käy Thetfordin liesien, uunien, grillien ja tiskialtaiden kanssa. Laadukkaat keittiökalusteemme ovat maailmankuuluja helppokäyttöisyydestään ja kodinomaisesta muotoilustaan. Olitpa sitten liikkeellä matkailuautolla tai -vaunulla tai rentoutumassa loma-asunnollasi muutaman viikon, Thetfordilla on tilanteeseesi ja budjettiisi sopiva keittiökalustus!

LAADUKKAAT LAITTEET

Thetford on ylpeä voidessaan yhdistää kodin mukavuudet lomailuun. Siksi kaikissa keittiökalusteissamme on luotettavat, kooltaan kodin kalusteita vastaavat nupit, joita on helppo käyttää ja joita on saatavilla useista materiaaleista valmistettuna ja useilla viimeistelyillä. Onhan kotikeittiösikin suunniteltu vastaamaan tiettyjä mieltymyksiä; miksei sitten myös matkailuajoneuvosi tai loma-asuntosi? Useimmat Thetford-keittiökalusteet voidaan varustaa joko pietsosähköisellä tai 12 V:n tai 240 V:n kipinäsytytysjärjestelmällä. Laitteissamme on kodinkoneiden kaltaiset polttimet ja kaasuhanat, joissa on liekinvarmistimet. Laitteet on valmistettu laadusta tinkimättä, ja tässä on vasta muutamia Thetford-keittiökalusteiden useista eduista.
Jokainen Thetford-tuote on tietenkin testattu huolellisesti turvallisuuden ja asiakastyytyväisyyden varmistamiseksi. Lisäksi kaikki Thetford-tuotteet on hyväksytty ja ne noudattavat uusimpia eurooppalaisia standardeja (EN30).

EDUT

- ☑ Laadukkaat materiaalit ja komponentit
- ☑ Nykyaikainen, kodinomainen muotoilu
- ☑ Samankokoiset nupit kuin kotilaitteissa
- ☑ Ensiluokkainen ruoanvalmistusteho
- ☑ Helppo puhdistaa
- ☑ Optimaalinen tilankäyttö
- ☑ Erinomainen viimeistely
- ☑ 3 vuoden takuu

Ole hyvä ja valitse tarpeitasi vastaava pesuallas vertailutaulukosta.

	Basic Line 30	Basic Line 33		Basic Line 34	Argent Bowl	
Ulkomitat (kxlxs)	Ø 405 x 145 mm	140 x 480 x 480 mm	140 x 480 x 480 mm	140 x 400 x 445 mm	153 x 360 x 470 mm	153 x 360 x 470 mm
Asennusaukon koko (lxs)	Ø 390 mm	460 x 460 mm	460 x 460 mm	387 x 429 mm	335 x 430 mm	335 x 430 mm
Sisäaltaan Mitat (kxlxs)	Ø 328 x 93 mm	92 x 455 x 276 mm	92 x 455 x 276 mm	92 x 338 x 280 mm	99 x 290 x 368 mm	99 x 290 x 368 mm
Kapasiteetti	7,4 L	8,7 L	8,7 L	7,5 L	9,5 L	9,5 L
Altaan materiaali	Ruostumaton teräs	Ruostumaton teräs	Ruostumaton teräs	Ruostumaton teräs	Ruostumaton teräs	Musta emali
Lasikansi	Kyllä	Kyllä	Kyllä	Kyllä	Kyllä	Kyllä
Tyhjennysaukko (sisältyy)	Ø 25 mm	Ø 25 mm	Ø 25 mm	Ø 25 mm	Ø 19 mm	Ø 19 mm
Hanan reikä	Ei	Kyllä (Ø 35 mm)	Kyllä (Ø 35 mm)	Kyllä (Ø 35 mm)	Ei	Ei
Kiinnitys	Pintakiinnitys	Pintakiinnitys	Pintakiinnitys	Pintakiinnitys	Pintakiinnitys	Pintakiinnitys
Netto paino	2,4 Kg	2,9 Kg	2,9 Kg	2,9 Kg	3,2 Kg	3,8 Kg
Ominaisuudet	-	-	-	-	Päivitettävissä Kitchen Centre -keskukseksi lisävälinesarjan avulla	Päivitettävissä Kitchen Centre -keskukseksi lisävälinesarjan avulla
Tuotenumero	SBL3051-SP	SBL3350-SP	SBL3351-SP	SBL3450-SP	SBL1052-SP	SBL1053-SP

Argent Sink		Series 22 Spun bowl	Series 23 Spun bowl	Linear bowl
152 x 630 x 470 mm	152 x 630 x 470 mm	Ø 362 x 127 mm	Ø 461 x 127 mm	135 x 360 x 550 mm
605 x 415 mm	605 x 415 mm	Ø 315 mm	Ø 405 mm	315 x 505 mm
100 x 290 x 368 mm	100 x 290 x 368 mm	Ø 293 x 123 mm	Ø 397 x 123 mm	131 x 305 x 495 mm
9,6 L	9,6 L	6,9 L	12,9 L	12,1 L
Ruostumaton teräs	Ruostumaton teräs	Ruostumaton teräs	Ruostumaton teräs	Ruostumaton teräs
Kyllä	Kyllä	Ei	Ei	Ei
Ø 19 mm	Ø 19 mm	Ø 25 mm	Ø 19 mm	Ø 19 mm
Ei	Ei	Ei	Ei	Ei
Pintakiinnitys	Pintakiinnitys	Huomaamaton vaahtotiiviste	Huomaamaton vaahtotiiviste	Huomaamaton vaahtotiiviste
4,8 Kg	4,8 Kg	0,8 Kg	1,0 Kg	3,4 Kg
-	-	-	-	-
SSK1054-SP	SSK1055-SP	SBL2250-SP	SBL2350-SP	SBL1750-SP

ALTAIDEN LISÄVARUSTEET

Tee Argent-altaastasi kaunis tilansäästäjä. Sisältää pilkkomislaudan, kuivatustelineen, valutustason, kannenpidikkeen, muovisen kulhon, telinelaudan ja kiinnitysalustan.
Tuotenumero SSPA0012.

Ole hyvä ja valitse tarpeitasi vastaava keittotaso vertailutaulukosta.

	Topline 111	Topline 165		Topline 169
Ulkomitat (kxlxs)	195 x 900 x 370 mm	106 x 576 x 361 mm	106 x 576 x 361 mm	105 x 546 x 482 mm
Asennusaukon koko (lxs)	888 x 358 mm	566 x 349 mm	566 x 349 mm	539 x 473 mm
Lämpöteho (kaasu)	3,0 kW	4,0 kW	4,0 kW	5,5 kW
Lämpöteho (sähkö)	-	-	-	-
Polttoaine	Kaikki kaasut	Kaikki kaasut	Kaikki kaasut	Kaikki kaasut
Kaasupolttimet	2 x 1,5 kW	1 x 1,5 kW 1 x 2,5 kW	1 x 1,5 kW 1 x 2,5 kW	2 x 1,5 kW 1 x 2,5 kW
Induktioalueet	-	-	-	-
Sytytys	12 V	12 V	12 V	12 V
Kokonaistehontarve	-	-	-	-
Lieden materiaali	Musta lasi	Musta lasi	Musta lasi	Musta lasi
Nupit	Mattanikkeliä, suoria	Mattanikkeliä, suoria	Mattanikkeliä, suoria	Mattanikkeliä, suoria
Lasikansi	Kyllä	Kyllä	Kyllä	Kyllä
Kiinnitys	Pintakiinnitys	Pintakiinnitys	Pintakiinnitys	Pintakiinnitys
Netto paino	11,0 Kg	8,0 Kg	8,0 Kg	10,5 Kg
Ominaisuudet	• Yhdistelmä yksikkö ruostumatonta terästä kulho (sisällä kulho Ø 235 x 140 mm, viemäröinti Ø 25 mm mukana)	• Pinnoitettu teräs reunus ja -kehys	• Pinnoitettu teräs reunus ja -kehys	• Pinnoitettu teräs reunus ja -kehys • Ainulaatuinen kaareva muotoilu
Tuotenumero	SCU11199-SP	SHB16548-SP	SHB16598-SP	SHB16998-SP

Topline 902	Topline 910	Topline 922	Topline 931	Topline 981
53 x 305 x500 mm	95 x 305 x 355 mm	95 x 305 x 500 mm	95 x 770 x 350 mm	100 x 500 x 380 mm
274 x 482 mm	285 x 335 mm	285 x 485 mm	740 x 322 mm	480 x 360 mm
-	1,5 Kw	3,0 kW	5,0 kW	2,5 kW
2,3 kW	-	-	-	1,4 kW
Sähköinen	Kaikki kaasut	Kaikki kaasut	Kaikki kaasut	Kaksi polttoainetta
-	1x 1,5 kW	2 x 1,5 kW	1 x 1,0 kW 1 x 1,5 kW 1 x 2,5 kW	1 x 1,0 kW 1 x 1,5 kW
1 x 1,4 kW (1,8 kW Boost) 1 x 1,8 kW (2,3 kW Boost)	-	-	-	1 x 1,4 kW
-	12V	12 V	12 V	12 V
230 V / 10 A	-	-	-	230 V / 7 A
Musta keraaminen lasi	Musta lasi	Musta lasi	Musta lasi	Musta keraaminen lasi
Kosketuspainikkeet	Mattanikkeliä, suoria	Mattanikkeliä, suoria	Mattanikkeliä, suoria	Mattanikkeliä, suoria
Ei	Ei	Ei	Ei	Ei
Huomaamaton vaahtotiiviste	Huomaamaton vaahtotiiviste	Huomaamaton vaahtotiiviste	Huomaamaton vaahtotiiviste	Huomaamaton vaahtotiiviste
5,5 Kg	4,0 Kg	5,0 Kg	6,0 Kg	6,5 Kg
• Automaattinen lämmitys • Yksittäisten alueiden ajastimet • Keittoastian tunnistus • Tehotoiminto • Turvallisuusil-maisin, joka varoittaa kuumasta lasista • Taukotoiminto • Alhaisen lämpötilan toiminto	-	-	-	• Automaattinen lämmitys • Keittoastian tunnistus • Turvallisuusil-maisin, joka varoittaa kuumasta lasista • Automaattinen virrankatkaisu
SHB90298-SP	SHB91099-SP	SHB92298-SP	SHB93199-SP	SHB98199-SP

Ole hyvä ja valitse tarpeitasi vastaava keittotaso vertailutaulukosta.

	9 series	Hotplate	Basic Line 330	
Ulkomitat (kxlxs)	125 x 540 x 480 mm	160 x 445 x 345 mm	100 x 480 x 480 mm	100 x 480 x 480 mm
Asennusaukon koko (lxs)	490 x 455 mm	-	453 x 460 mm	453 x 460 mm
Lämpöteho (kaasu)	6,0 kW	4,8 kW	4,5 kW	4,5 kW
Lämpöteho (sähkö)	-	-	-	-
Polttoaine	Kaikki kaasut	Kaikki kaasut	Kaikki kaasut	Kaikki kaasut
Kaasupolttimet	4 x 1,5 kW	2 x 1,6 kW	3 x 1,5 kW	3 x 1,5 kW
Induktioalueet	-	-	-	-
Sähköinen keittolevy	-	1 x 1,6 kW	-	-
Sytytys	230 V	-	12 V	12 V
Kokonaistehontarve	230 V / 0,1 A	-	-	-
Lieden materiaali	Musta lasi	Ruostumaton teräs	Ruostumaton teräs	Ruostumaton teräs
Nupit	Mattanikkeliä, suoria	Mattanikkeliä, suoria	Mattanikkeliä, kyyneleenmuotoisia	Mattanikkeliä, kyyneleenmuotoisia
Lasikansi	Ei	Ei	Kyllä	Kyllä
Kiinnitys	Huomaamaton vaahtotiiviste	-	Pintakiinnitys	Pintakiinnitys
Netto paino	8,0 Kg	6,5 Kg	4,5 Kg	4,5 Kg
Ominaisuudet	-	• Vapaasti sijoitettava ja siirrettävä yksikkö • Kansi ruostumattomasta teräksestä	• Yhteensopiva Basic Line 33 -altaan kanssa	• Yhteensopiva Basic Line 33 -altaan kanssa
Tuotenumero	SHB94999-SP	SHT27699-SP	**12v:** SHB33094-SP **Ei sytytystä:** SHB33044-SP	**12v:** SHB33095-SP **Ei sytytystä:** SHB33045-SP

Basic Line 345	Argent		Linear hob
100 x 540 x 445 mm	110 x 570 x 470 mm	110 x 570 x 470 mm	110 x 520 x 550 mm
527 x 429 mm	545 x 433 mm	545 x 433 mm	491 x 518 mm
5,5 kW	5,5 kW	5,5 kW	6,5 kW
-	-	-	-
Kaikki kaasut	Kaikki kaasut	Kaikki kaasut	Kaikki kaasut
2 x 1,5 kW 1 x 2,5 kW	2 x 1,5 kW 1 x 2,5 kW	2 x 1,5 kW 1 x 2,5 kW	1 x 1,0 kW 2x 1,5 kW 1x 2,5 kW
-	-	-	-
-	-	-	-
12 V	12 V	12 V	12 V
-	-	-	-
Ruostumaton teräs	Ruostumaton teräs	Ruostumaton teräs	Ruostumaton teräs
Mattanikkeliä, kyyneleenmuotoisia	Mattanikkeliä, kyyneleenmuotoisia	Mattanikkeliä, kyyneleenmuotoisia	Mattanikkeliä, kyyneleenmuotoisia
Kyllä	Kyllä	Kyllä	Kyllä
Pintakiinnitys	Pintakiinnitys	Pintakiinnitys	Pintakiinnitys
6,0 Kg	6,5 Kg	6,5 Kg	7,0 Kg
• Yhteensopiva Basic Line 34 -altaan kanssa	• Yhteensopiva Argent-altaan kanssa	• Yhteensopiva Argent-altaan kanssa	• Yhteensopiva Linear-altaan kanssa
12v: SHB34598-SP **Ei sytytystä:** SHB34548-SP	SHB14598-SP	SHB14599-SP	SHB17499-SP

THETFORD

Ole hyvä ja valitse tarpeitasi vastaava liesi vertailutaulukosta.

	Aspire	Caprice		
		Gas Only	Gas Only	Dual Fuel
Ulkomitat (kxlxs)	677 x 517 x 535 mm	644 x 513 x 500 mm	844 x 513 x 500 mm	844 x 513 x 500 mm
Asennusaukon koko (lxs)	670 x 503 x 530 mm	646 x 496 x 490 mm	846 x 496 x 490 mm	846 x 496 x 490 mm
Lämpöteho (kaasu)	7,1 kW	8,6 kW	8,6 kW	7,1 kW
Lämpöteho (sähkö)	0,8 kW	-	-	0,8 kW
Polttoaine	Kaksi polttoainetta	Kaikki kaasut	Kaikki kaasut	Kaksi polttoainetta
Kaasupolttimet	1 x 1,0 kW 2 x 1,5 kW	1x 1,0 kW 3x 1,5 kW	1 x 1,0 kW 3 x 1,5 kW	1 x 1,0 kW 2 x 1,5 kW
Sähkölevy	800 W	-	-	800 W
Grillipoltin	1,6 kW	1,6 kW	1,6 kW	1,6 kW
Uunin poltin	1,5 kW	1,5 kW	1,5 kW	1,5 kW
Sytytys	12 V	12V	12 V	12 V
Uunin tilavuus	37 L	36 L	36 L	36 L
Grillin tilavuus	16 L	13 L	13 L	13 L
Nupit	Mattanikkeliä, suoria	Mattanikkeliä, suoria	Mattanikkeliä, suoria	Mattanikkeliä, suoria
Netto paino	31,5 Kg	25,0 Kg	27,5 Kg	29,0 Kg
Ominaisuudet	• Grillipannu-sarja • 2 uunipeltiä • Emalinen keittoastian kannake • Emaliset uunin ja grillin sisäosat • Ulos ponnahtava ohjauslevy	• Grillipannu-sarja • 2 uunipeltiä • Krominen keittoastian kannake	• Grillipannu-sarja • 2 uunipeltiä • Krominen keittoastian kannake • Alaluukku lisäsäilytys-tilaa varten	• Grillipannu-sarja • 2 uunipeltiä • Krominen keittoastian kannake • Alaluukku lisäsäilytys-tilaa varten
Tuotenumero	SCK23959-SP	SOH72998-SP	SOH72999-SP	SOH73999-SP

Triplex	Minigrill		Enigma	Cocina
	Gas only	Dual Fuel		
468 x 463 x 500 mm	311 x 513 x 500 mm	311 x 513 x 500 mm	760 x 620 x 600 mm	766 x 618 x 600 mm
463 x 445 x 493 mm	312 x 496 x 490 mm	312 x 496 x 490 mm	750 x 602 x 600 mm	766 x 602 x 600 mm
9,2 kW	7,1 kW	5,6 kW	8,9 kW	10,8 kW
-	-	0,8 kW	-	-
Kaikki kaasut	Kaikki kaasut	Kaksi polttoainetta	Kaikki kaasut (LPG)	Kaikki kaasut (LPG)
2 x 1,8 kW 1 x 2,4 kW	1 x 1,0 kW 3 x 1,5 kW	1x 1,0 kW 2x 1,5 kW	1 x 1,0 kW 3 x 1,5 kW	1 x 1,0 kW 2 x 1,5 kW 1 x 2,5 kW
-	-	800 W	-	-
1,6 kW	1,6 kW	1,6 kW	1,6 kW	2,5 kW
1,6 kW	-	-	1,8 kW	1,8 kW
12 V	12 V	12V	230 V	230 V
36 L	-	-	53 L	56 L
-	13 L	13 L	20 L	25 L
Mattanikkeliä, suoria	Mattanikkeliä, suoria	Mattanikkeliä, suoria	Mattanikkeliä, suoria	Mattanikkeliä, suoria
21,5 Kg	14,5 Kg	16,0 Kg	35,0 Kg	40,0 Kg
• Grillipannu-sarja • 2 uunipeltiä • Krominen keittoastian kannake	• Grillipannu-sarja • Krominen keittoastian kannake	• Grillipannu-sarja • Krominen keittoastian kannake	• Grillipannu-sarja • 2 uunipeltiä • Emalinen keittoastian kannake • Emaliset uunin ja grillin sisäosat	• Grillipannu-sarja • 2 uunipeltiä • Emalinen keittoastian kannake • Emaliset uunin ja grillin sisäosat • Jäähdytyspuhallin
SOH70998-SP	SHG72989-SP	SHG73999-SP	SOH46899-SP	SCK16999-SP

Ole hyvä ja valitse tarpeitasi vastaava uuni vertailutaulukosta.

	Duplex	Midi Prima	Midi Prima	420 Oven
Kokonaismitat (kxlxs)	445 x 456 x 490 mm	644 x 444 x 450 mm	844 x 444 x 450 mm	335 x 418 x 440 mm
Sisämitat (kxlxs)	438 x 445 x 490 mm	646 x 445 x 490 mm	846 x 445 x 490 mm	336 x 420 x 580 mm
Lämpöteho	3,2 kW	3,1 kW		1,0 kW
Grillin poltin	1,6 kW	1,5 kW		-
Uunin poltin	1,6 kW	1,6 kW		1,0 kW
Sytytys	Piezo tai 12 V	12 V		12 V
Uunin tilavuus	36 L	36 L		23 L
Grillin tilavuus	-	13 L		-
Säätimet	Mattanikkeliä, suoria	Mattanikkeliä, suoria		Kromisia ja mustia, sylinterimäisiä
Nettopaino	13,5 Kg (Piezo) 14,0 Kg (12v)	18,0 Kg	19,5 Kg	10,5 Kg
Ominaisuudet	• 2 uunipeltiä • Grillipannusarja	• 2 uunipeltiä • Grillipannusarja	• 2 uunipeltiä • Grillipannusarja • Lisänä alaluukku lisäsäily-tystilaa varten	• 2 uunipeltiä • Uunin valo • Vasenkätinen (tai oikeakätinen) luukun avaus
Tuotenumero	**Piezo:** SOG70997-SP **12V:** SOG70998-SP	SOP70998-SP	SOP70999-SP	SOV4205-SP

420 uuni / Sopii täydellisesti

Tehty sopimaan kapeisiin 420 mm:n levyisten jääkaappien kanssa (N3140-sarja)

- Erittäin helppo ylläpito, koska käyttöpaneelin voi poistaa
- Ulkoneva tai uppoasennus
- Helppo erillinen asennus
- Helppo asentaa kapean jääkaapin päälle

THETFORD

200060/1212-FI

THETFORDIN TOIMISTOT

EUROOPAN PÄÄKONTTORI (ALANKOMAAT)
T +31 76 504 22 00
E info@thetford.eu

YHDISTYNYT KUNINGASKUNTA
T +44 844 997 1960
E infogb@thetford.eu

SAKSA
T +49 2129 94250
E infod@thetford.eu

RANSKA
T +33 1 30 37 58 23
E infof@thetford.eu

ITALIA
T +39 0744 709071
E infoi@thetford.eu

ESPANJA JA PORTUGALI
T +34 938 154 389
E infosp@thetford.eu

SKANDINAVIA
T +46 31 336 35 80
E infos@thetford.eu

AUSTRALIA
T +61 3 9358 0700
E infoau@thetford.eu
www.thetford.com.au

KIINA
T +86 755 8627 1393
E info@thetford.cn
www.thetford.cn

MYYNTI- JA PALVELUPISTETTÄ

Euroopassa on yli 3000 Thetfordin hyväksymää myynti- ja palvelupistettä, jotka tarjoavat tuotteitamme koskevaa palvelua ja neuvontaa. Käy osoitteessa www.thetford.com ja anna sijaintitietosi (osoite, postinumero ja/tai paikkakunta) ja napsauta "Find locations", jotta löytäisit lähimmän Thetfordin myynti- ja palvelupisteen. Voit tietenkin aina ottaa meihin yhteyttä suoraan.

THETFORD ON JOHTAVA SEURAAVIEN TUOTTEIDEN VALMISTAJA:

© 2017 Thetford

Kaikki oikeudet pidätetään.

www.thetford.com