COFFEE TABLE FLODING TOP

USER MANUAL | MODE D'EMPLOI | MANUAL DEL USUARIO | GEBRAUCHSANLEITUNG | GEBRUIKSHANDLEIDING | MANUALE PER L'UTENTE | MANUAL DO UTILIZADOR

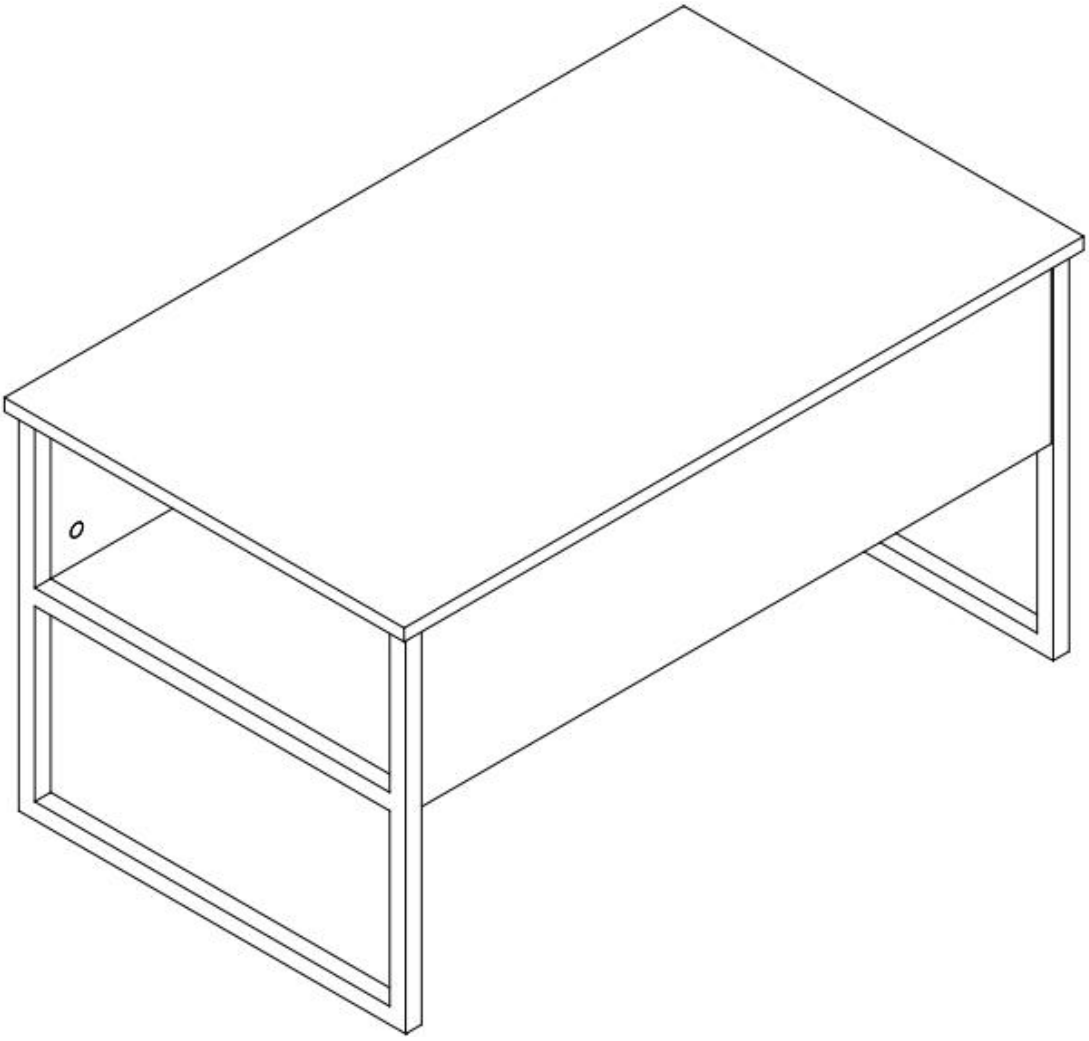

SKU:23110 23111 23112
BATCH NO.:DS20013

Please keep your original packages , due to health and safety reasons , we cannot accept returns without original packages .
Tel:03300581588,
Email:
info@dreamsliving.co.uk

We will resolve the issues for you within 1 working day!

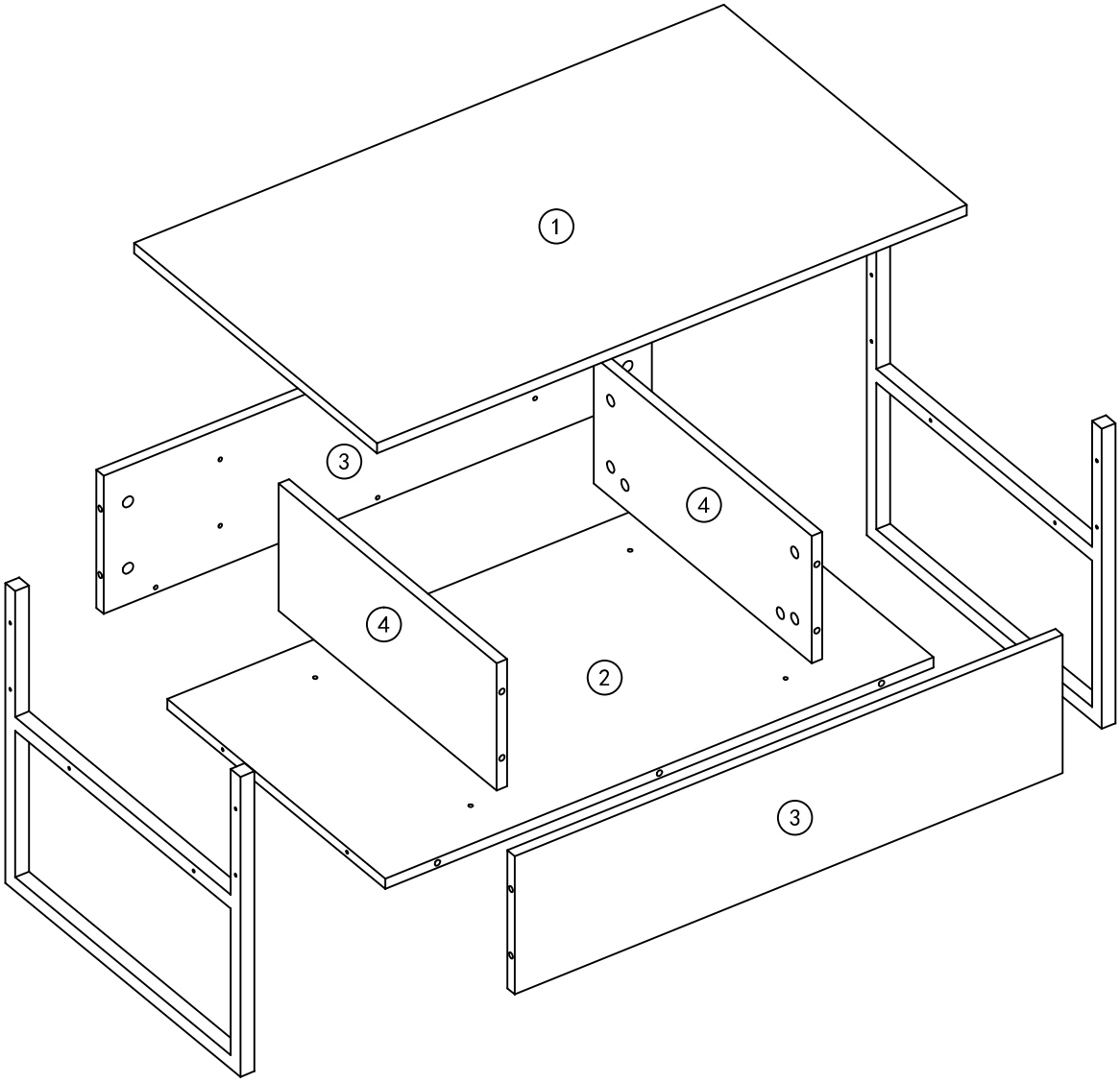

A CAM lock dowel x18 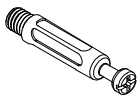	B CAM lock x18	C Screw x12 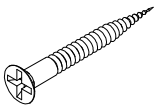	D Leg x2 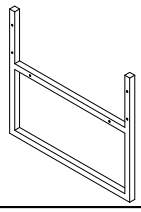
E Lifting skid rail x1 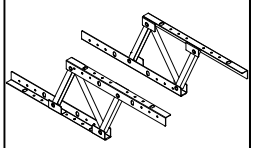	F Screw x16 M3.5*14 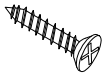	G Crash pad x4	H Plain washer x4

01

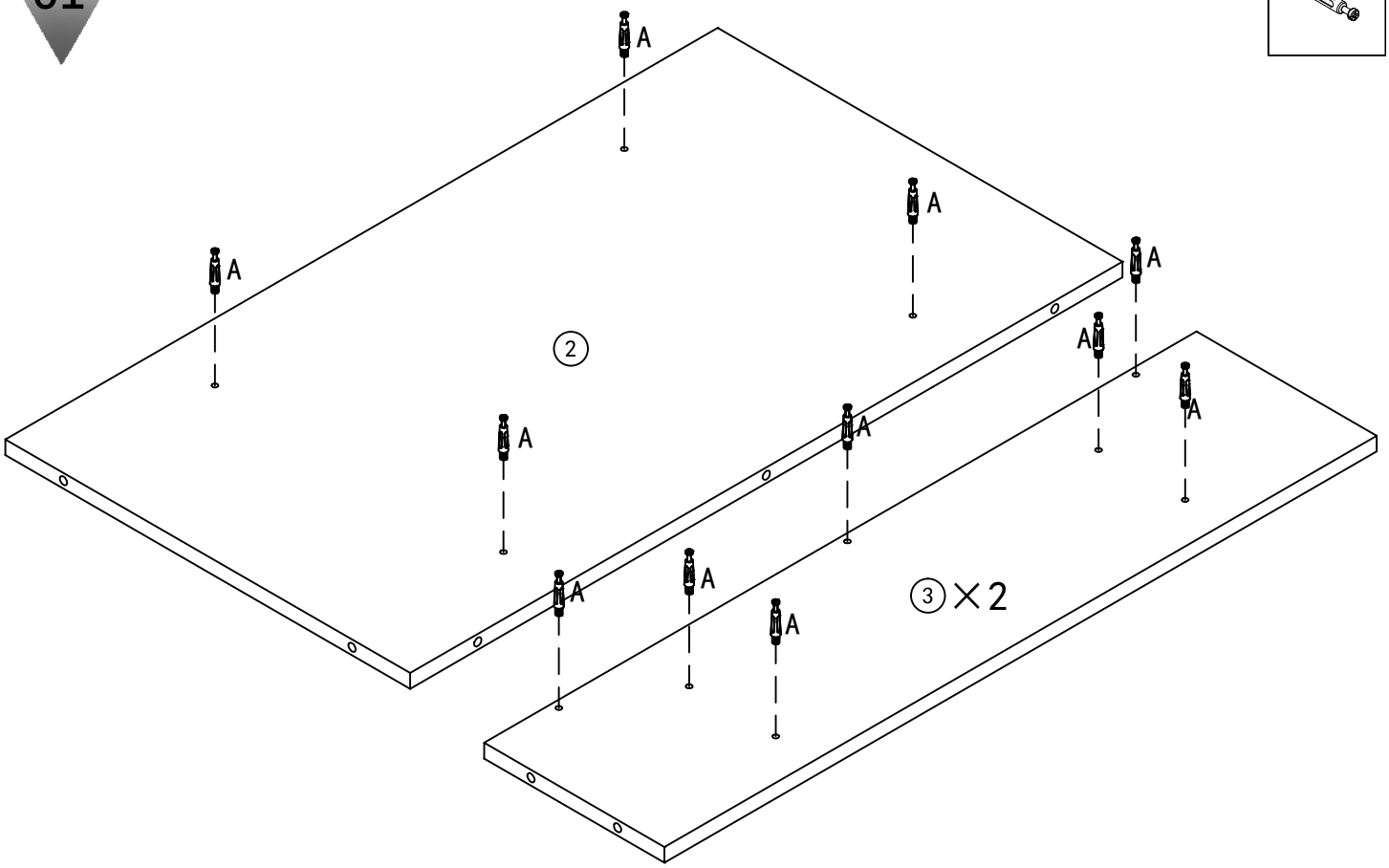

02

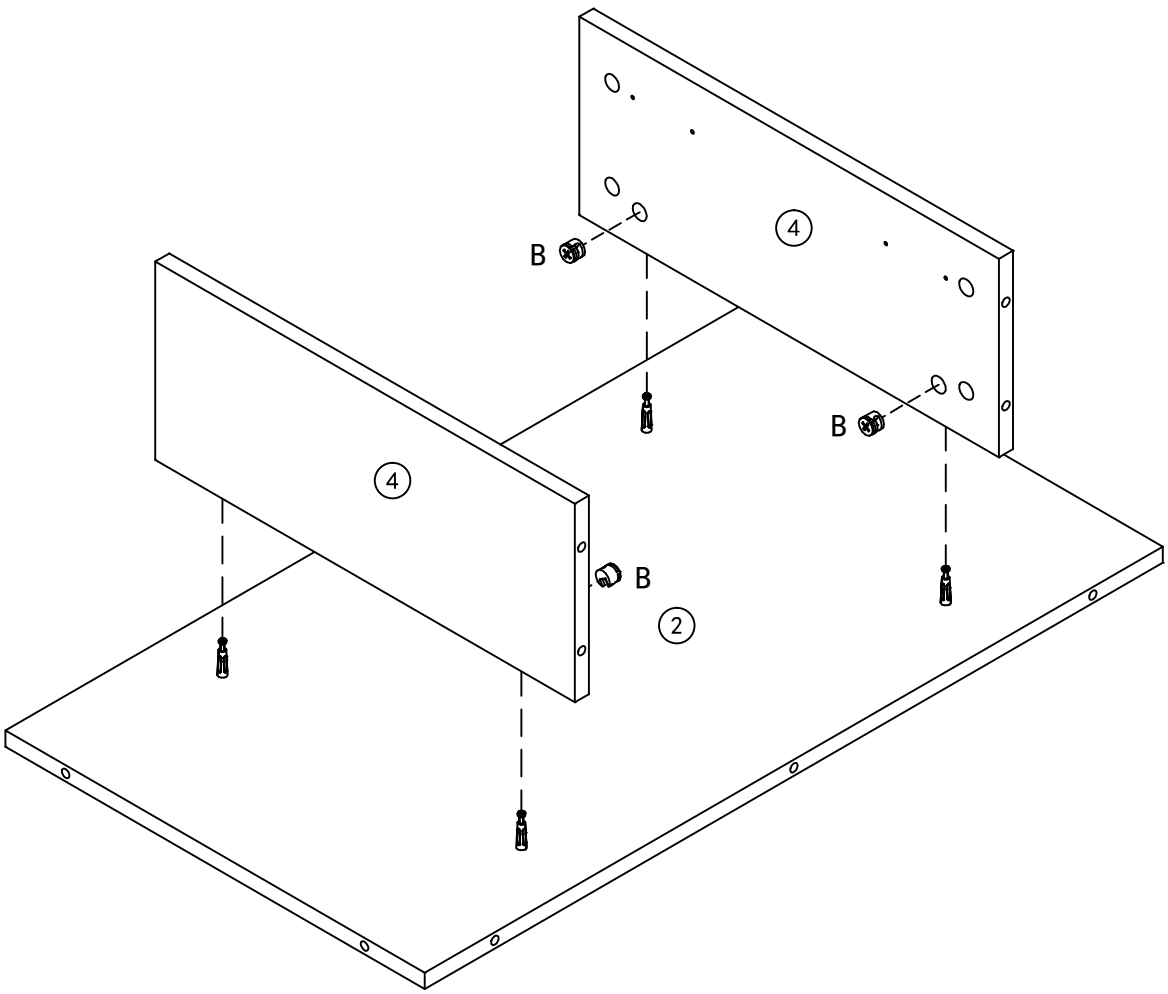

03

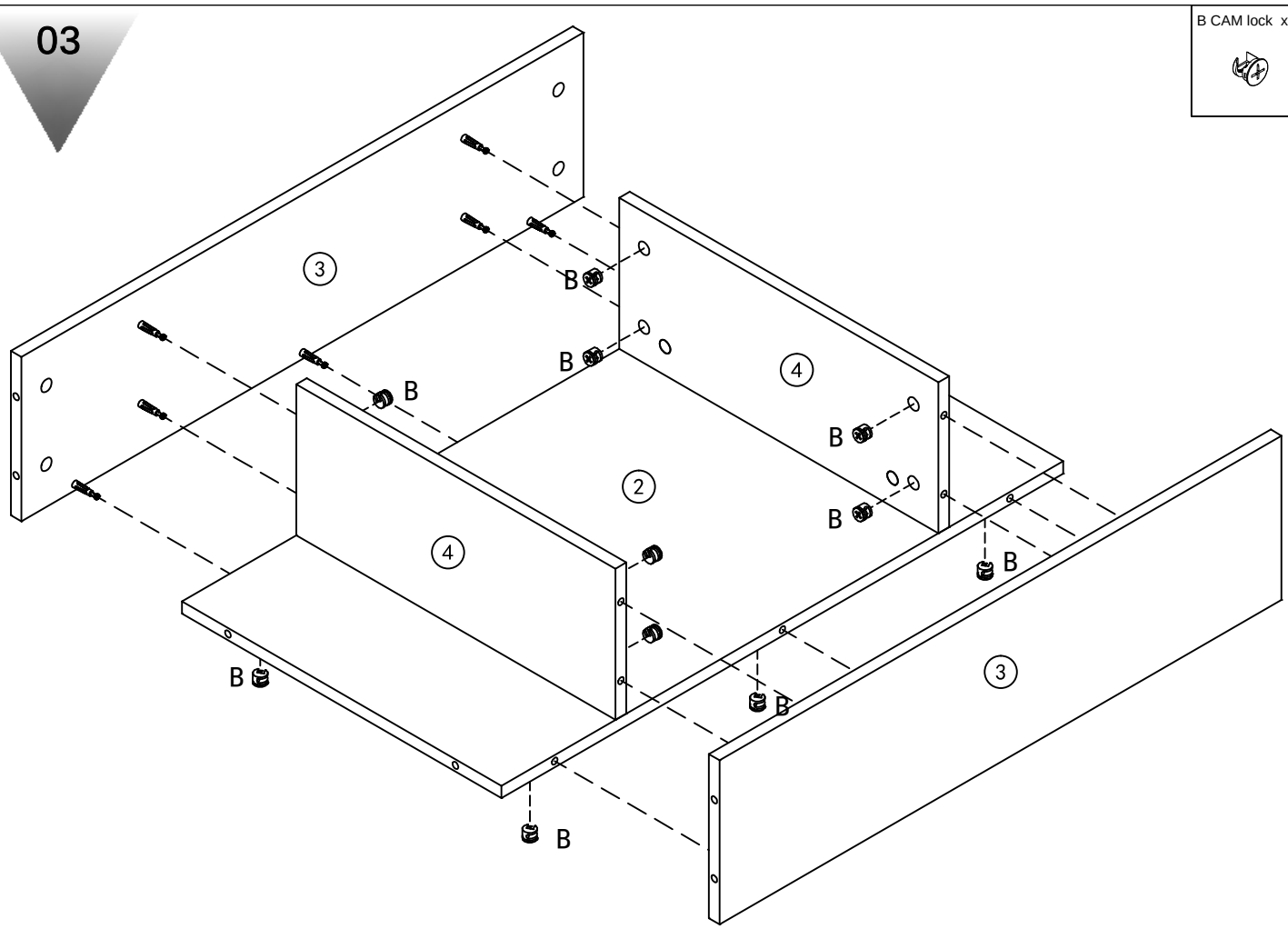

04

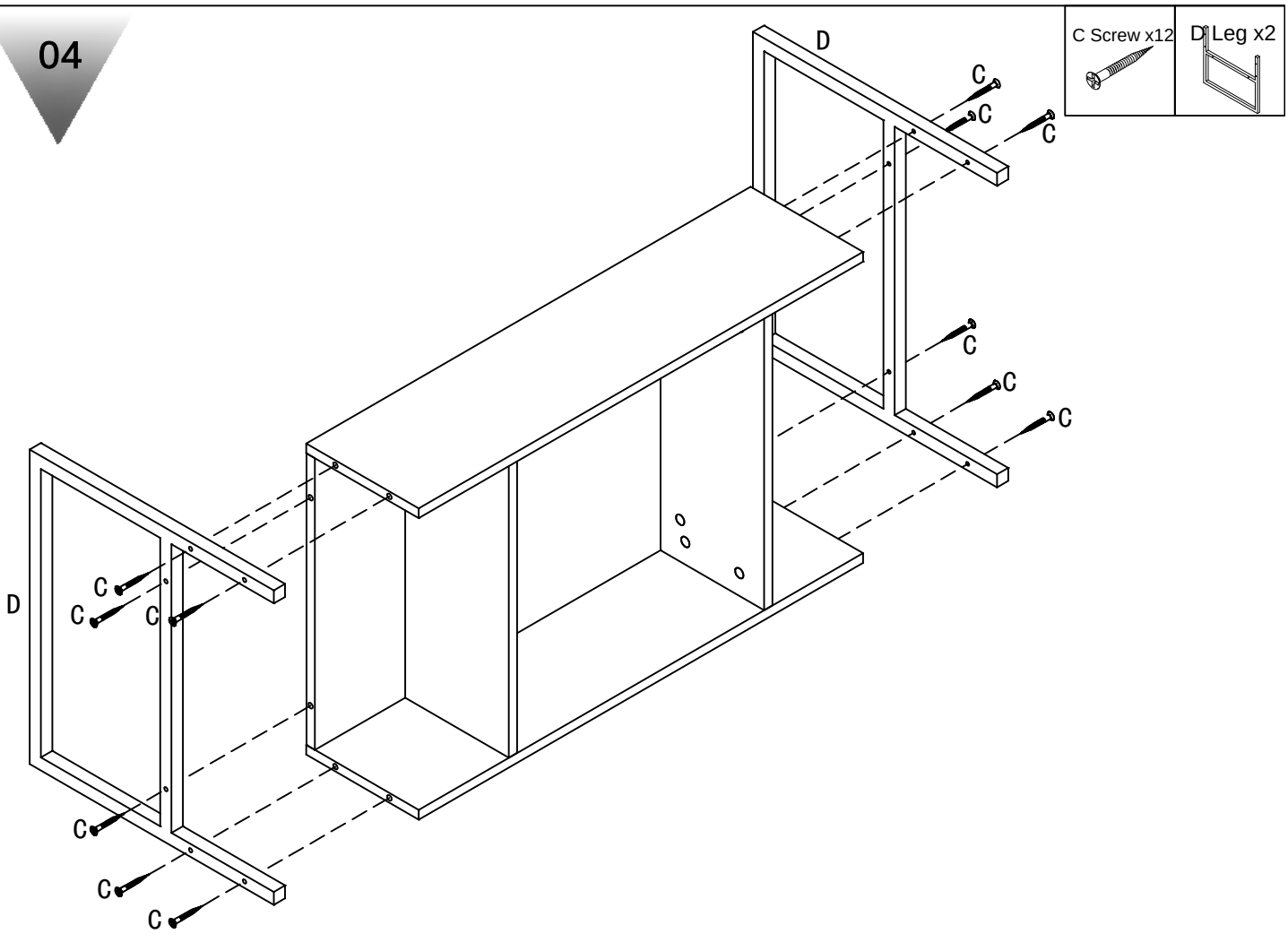

05

E Lifting skid rail x1	F Screw x8 M3. 5*14	G Crash pad x4	H Plain washer x4

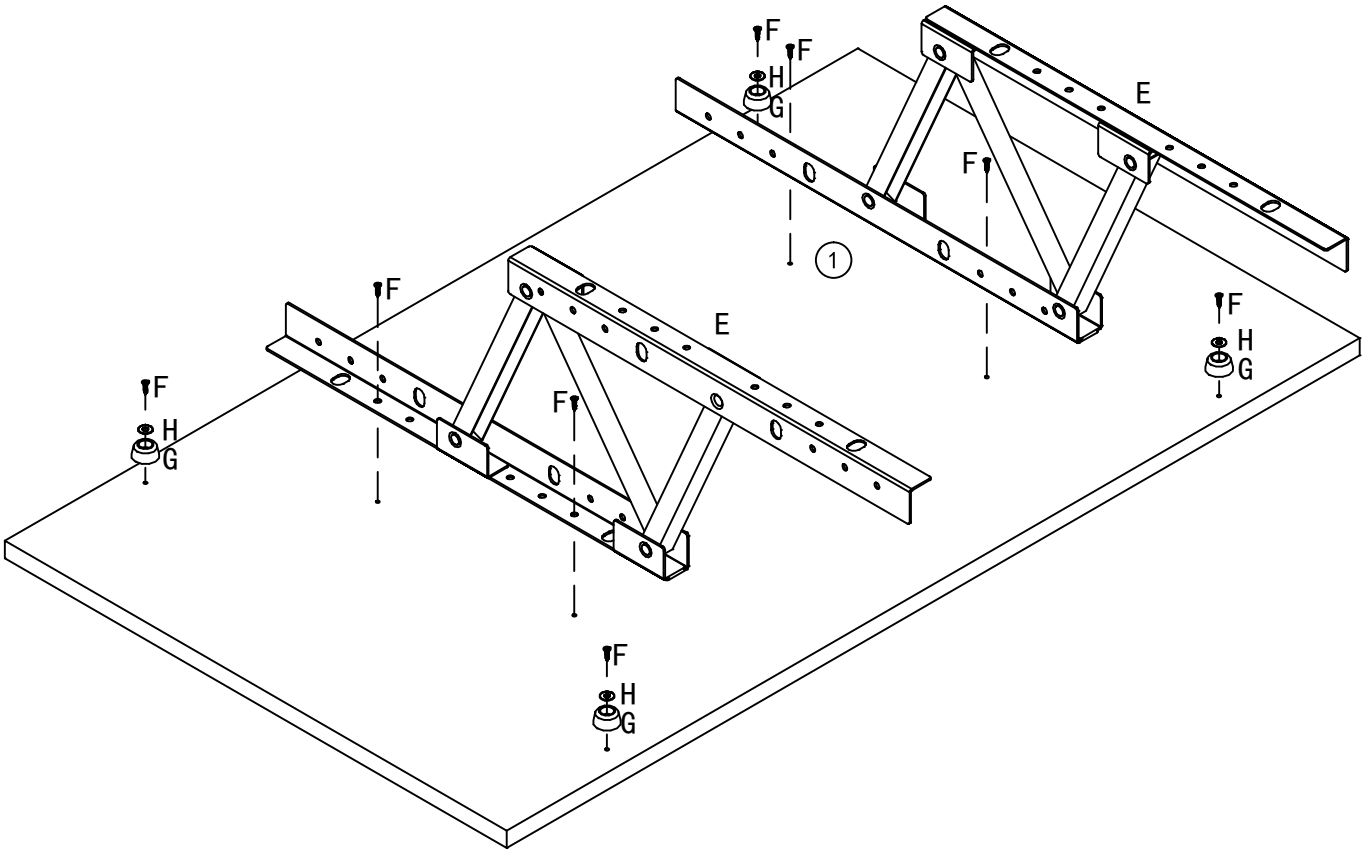

06

F Screw x8 M3. 5*14

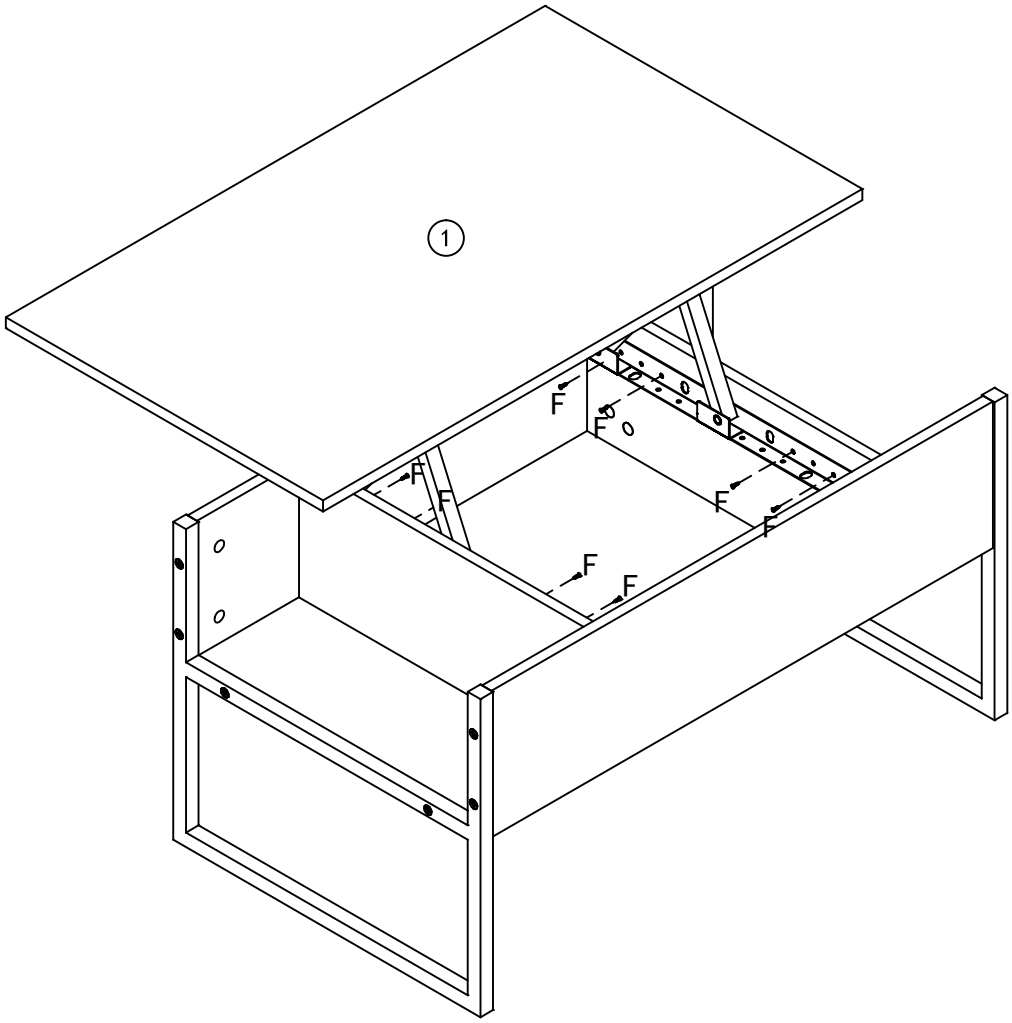

For assistance with assembly, or to request replacement parts, log onto our website or call Customer Service.
DO NOT RETURN THE PRODUCT TO THE STORE.
Si vous avez besoin d'aide pour le montage, ou pour demander des pièces de rechange, connectez-vous sur notre site Web ou appelez le service à la clientèle.
NE RETOURNEZ PAS LE PRODUIT AU MAGASIN.
Para obtener ayuda sobre el montaje o para solicitar piezas de repuesto, conéctese a nuestra página web o llame a Atención al cliente.
NO DEVUELVA EL PRODUCTO A LA TIENDA.
Wenn Sie Hilfe beim Aufbau oder Ersatzteile benötigen, melden Sie sich auf unserer Webseite an oder rufen Sie unseren Kundenservice an.
GEBEN SIE DAS PRODUKT NICHT IM GESCHÄFT ZURÜCK.
Als u hulp nodig heeft bij de montage of vervangende onderdelen wilt bestellen, kunt u inloggen op onze website of bellen met de klantenservice.
BRENG HET PRODUCT NIET TERUG NAAR DE WINKEL.
Per assistenza al montaggio, o per richiedere pezzi di ricambio, accedi al nostro sito o chiama il servizio clienti.
NON RESTITUIRE IL PRODOTTO AL NEGOZIO.
Para obter ajuda na montagem, ou para solicitar peças de substituição, inicie a sessão no nosso sítio da Internet ou ligue para o Serviço de Apoio ao Cliente.
NÃO DEVOLVA O PRODUTO À LOJA.

US,

UK:
DREAMS LIVING LIMITED. UNIT 4
HAY HALL BUSINESS PARK 132-150
REDFERN ROAD TYSELEY B11 2BE
Tel:03300581588,
Email:info@dreamsliving.co.uk

Spain:

Other European Countries:

www.furnituremaxi.com