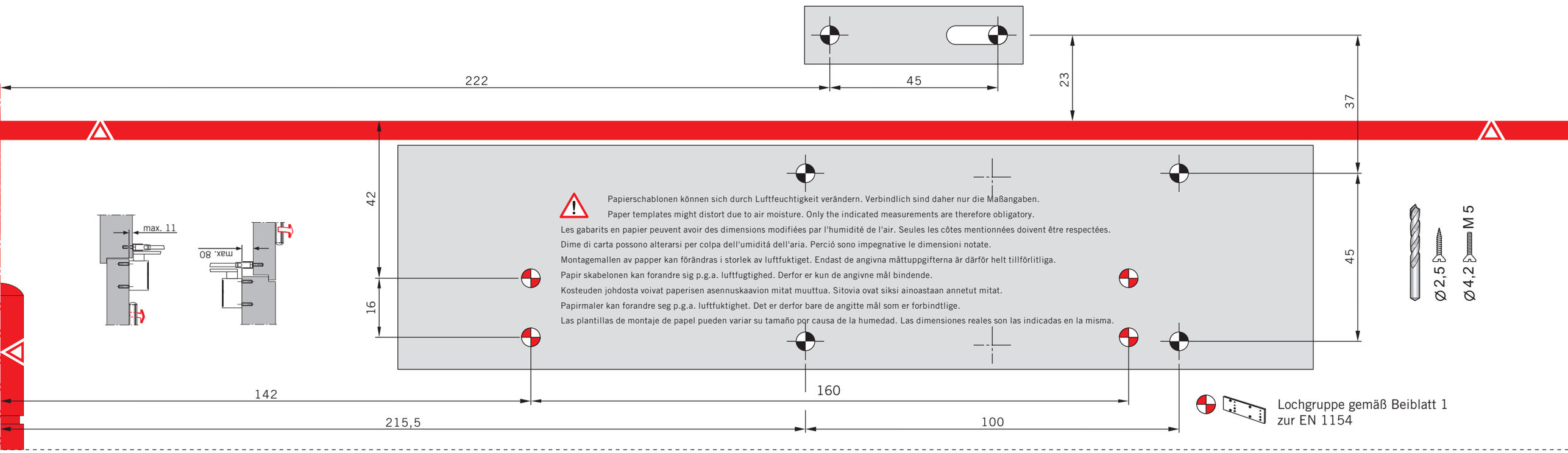

DORMA TS 73V EN 1-4

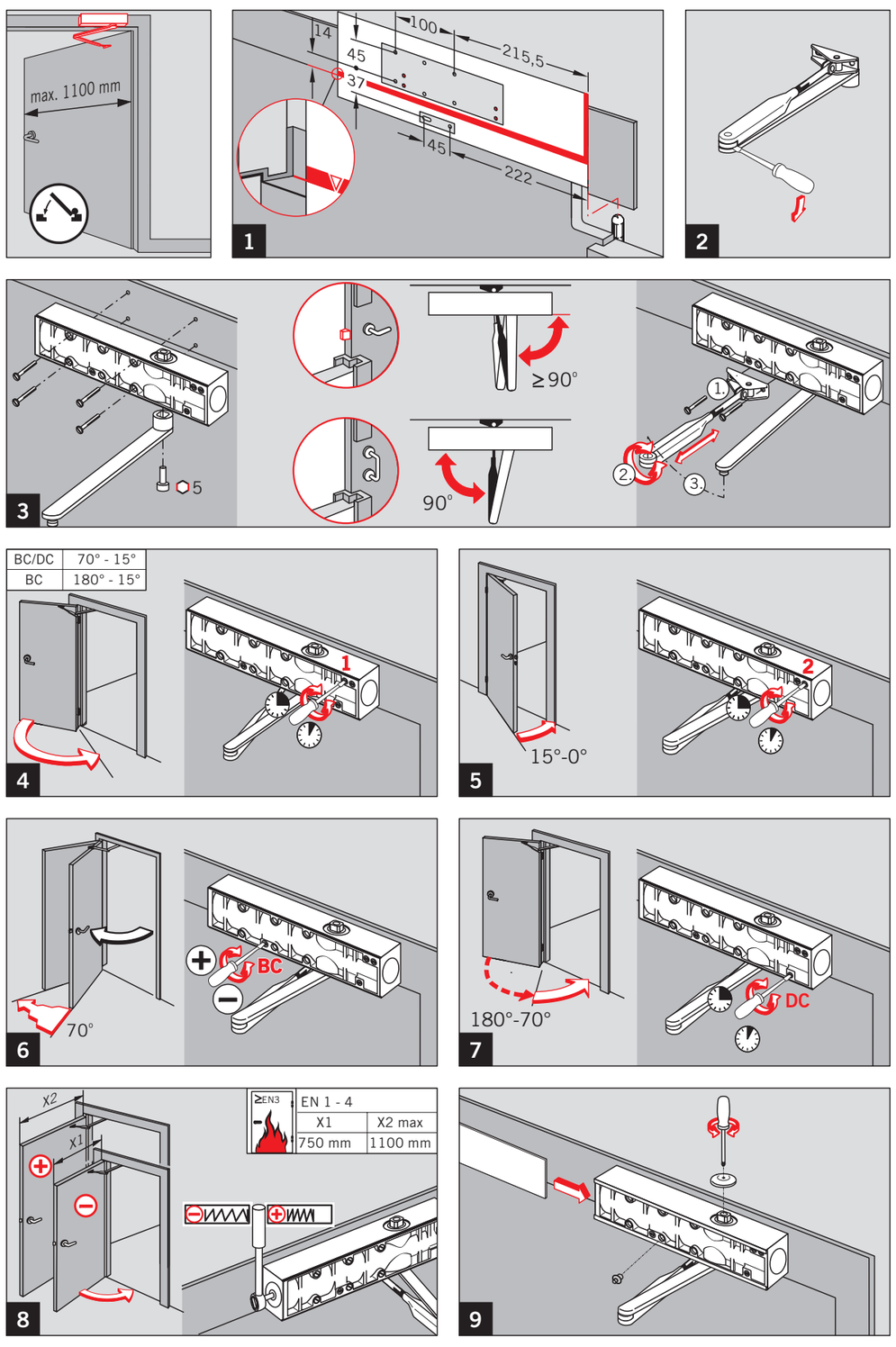

DORMA TS 73V EN 1-4

WN 056811 45532
05/07

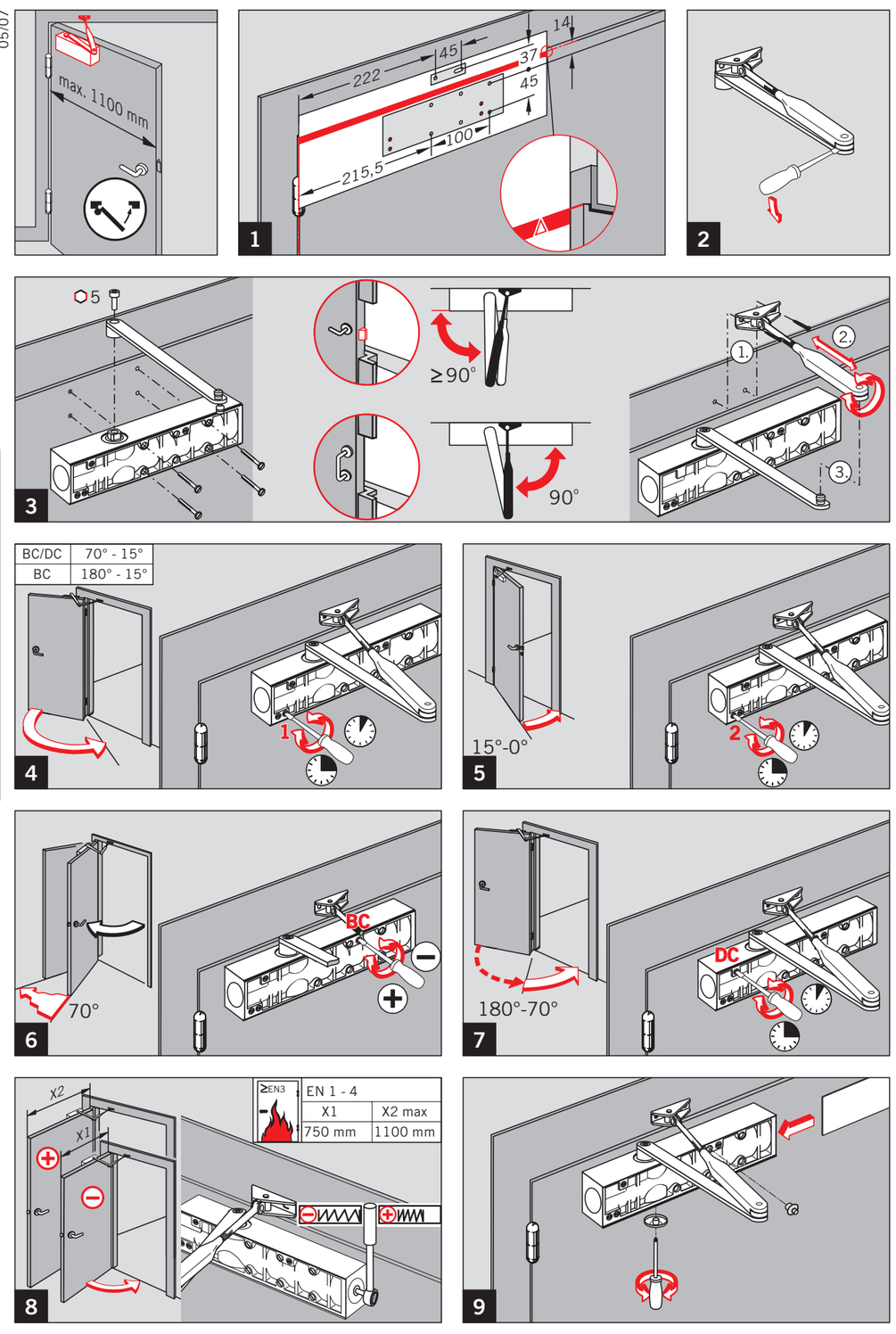

DORMA GmbH + Co. KG Postfach 4009 58 247 Ennepetal	04
0432 - BPR-0007	EN 1154:1996+A1:2002
Dangerous substances: None	

Änderungen vorbehalten
Subject to change without notice

DORMA GmbH + Co.KG
Door Control Division
Postfach 40 09 D-58247 Ennepetal • Breckerfelder Straße 42-48 D-58256 Ennepetal
Tel. +49 (0) 23 33 / 793-0 • Fax +49 (0) 23 33 / 79 34 95 • www.dorma.com

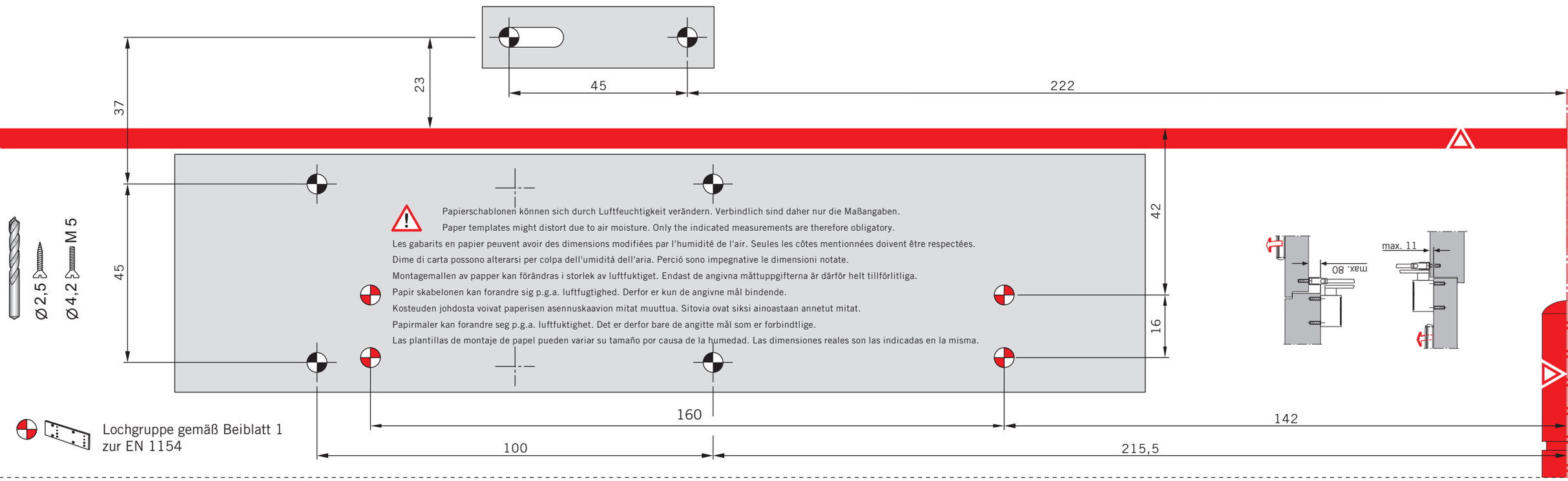

DORMA TS 73V EN 1-4

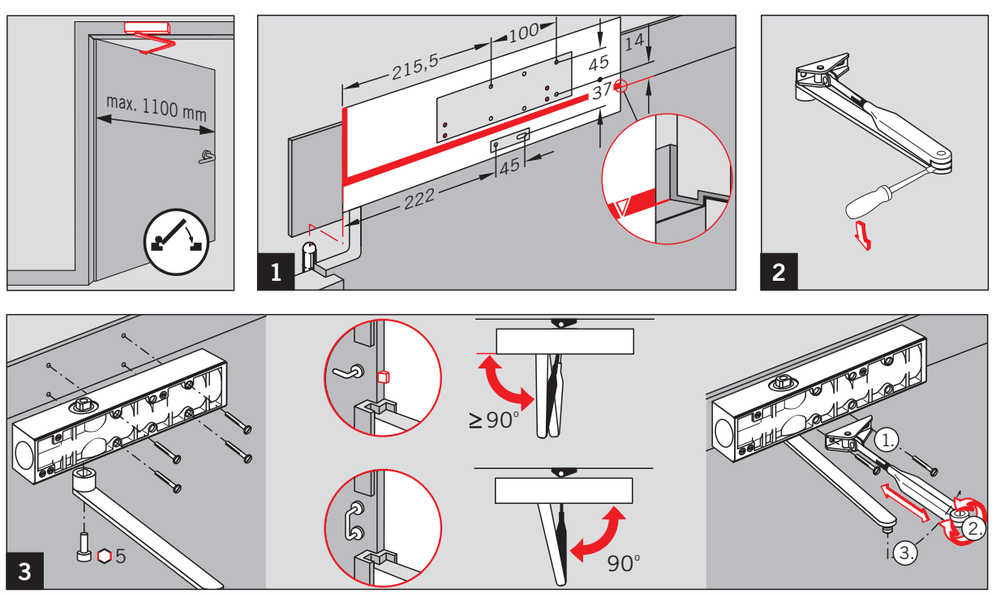

DORMA TS 73V EN 1-4

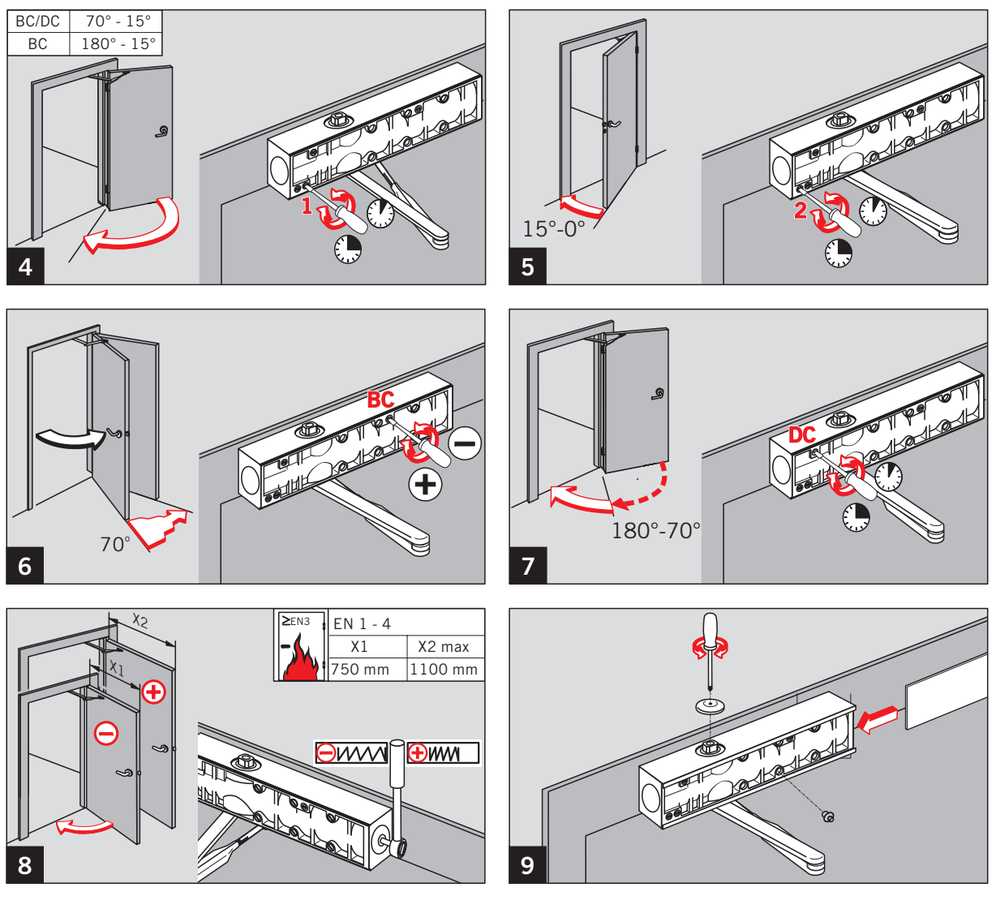

DORMA TS 73V EN 1-4

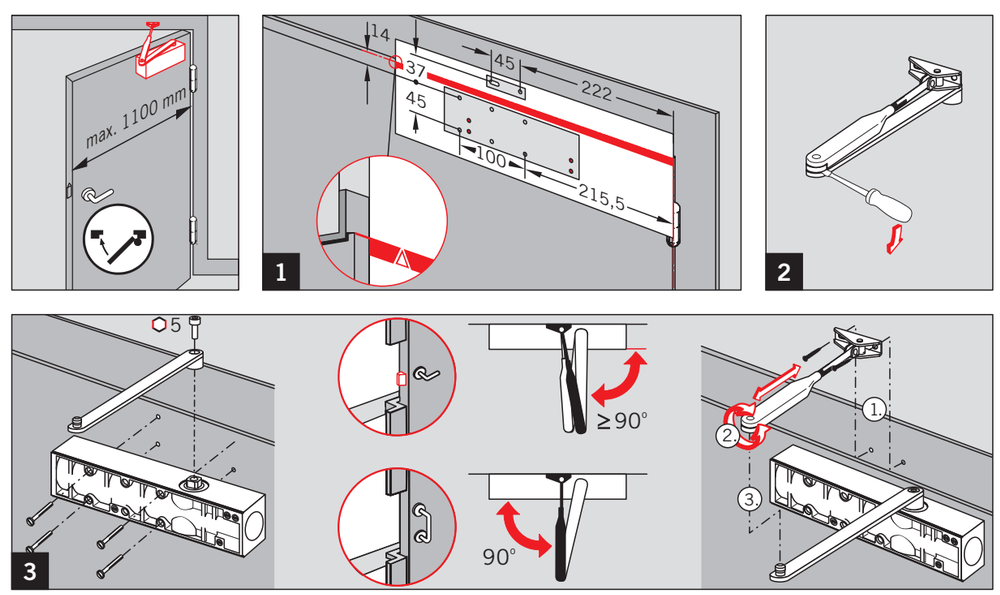
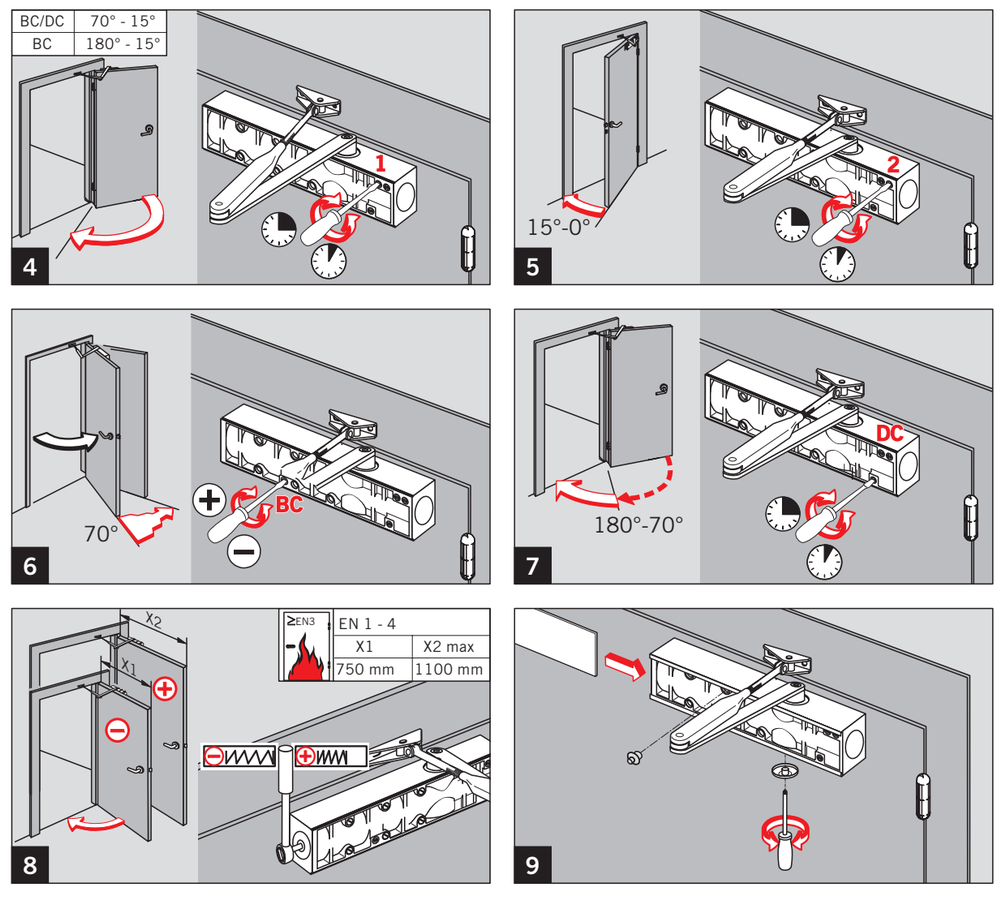
BC/DC 70° - 15°
BC 180° - 15°