COMPONENTI / COMPONENTS

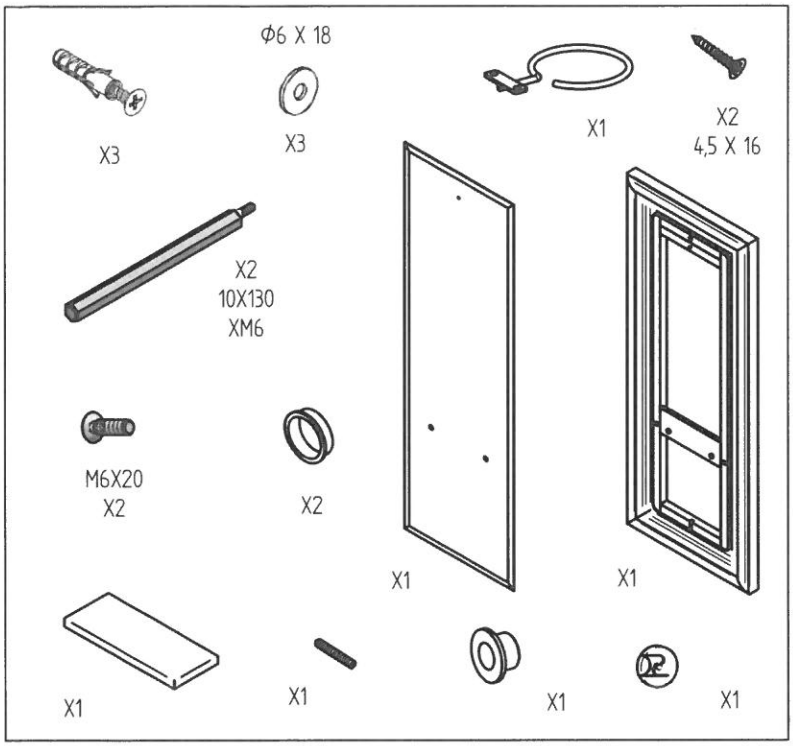

UTENSILI / TOOLS

PIETRANERA S.p.A.
VIA MASACCIO, 2 (Z.I. MANCASALE)
- 42124 REGGIO EMILIA (ITALIA) –
TELEFONO +39 0522.516510 – FAX +39
0522.514669

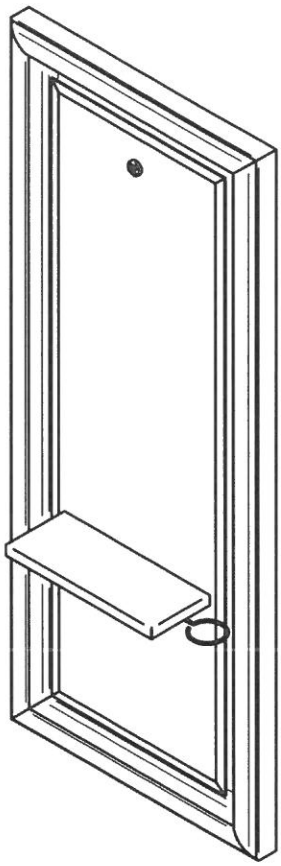

QUEEN
959

INTERASSE MINIMO CONSIGLIATO

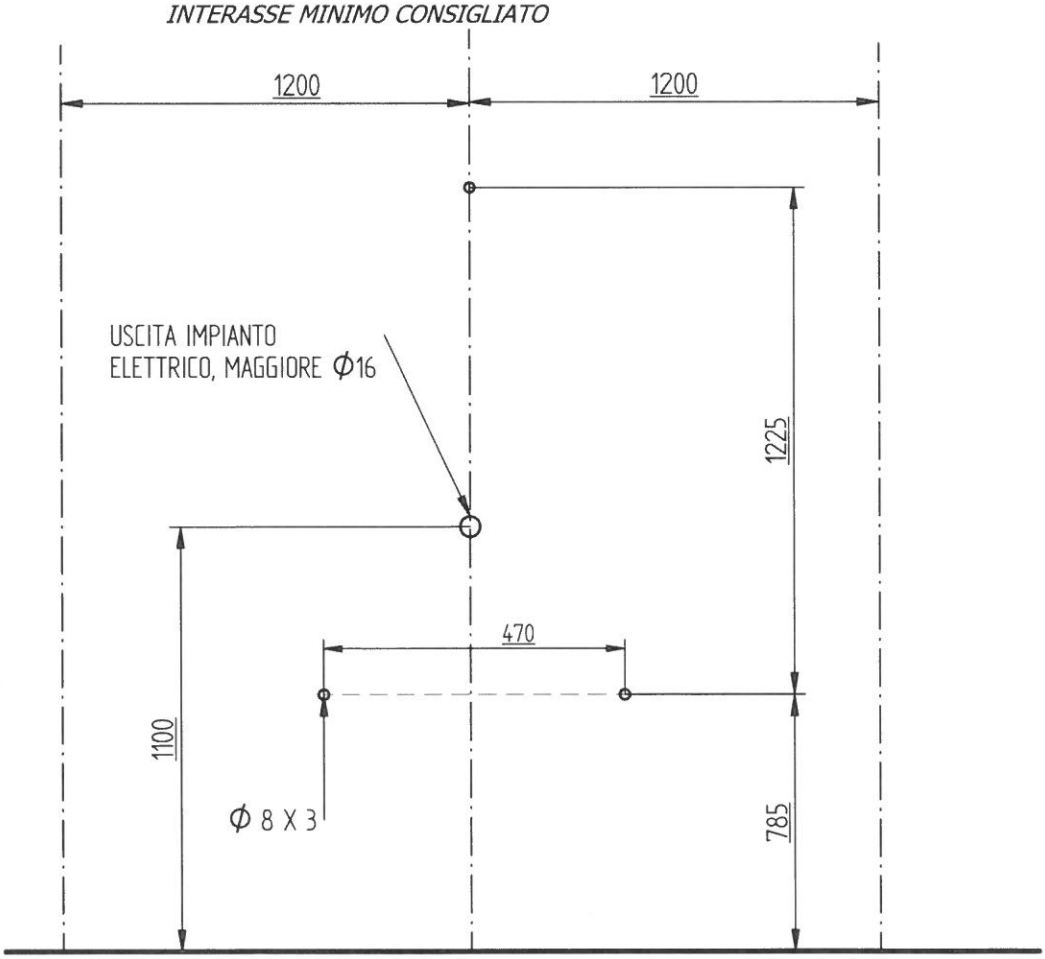

B

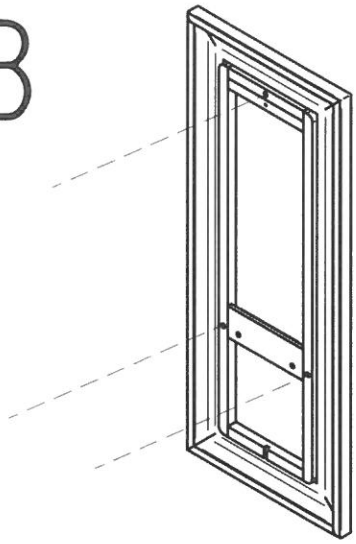

DOPO AVER TRACCIATO SUL MURO LA FORATURA (A)

APPOGGIARE IL TELAIO ALLA PARETE FACENDO COMBACIARE I FORI DEL TELAIO CON QUELLI DEL MURO PROVVISTI DI TASSETTI, E FISSARE IL TELAIO TRAMITE LE APPOSITE VITI (B)

C

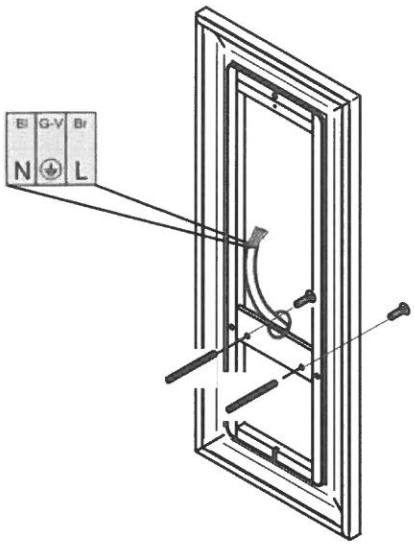

ESEGUIRE IL CABLAGGIO DEI LED ALL'IMPIANTO ELETTRICO CON UNA MORSETTERIA, MONTARE I REGGIMENSOLA ESAGONALI ALLA STRUTTURA USANDO LE VITI SVASATE M6 IN DOTAZIONE E SERRARE FINO A CHE L'ESAGONO ADERISCA ALLA PIASTRA FISSATA AL RETROTELAIO

D

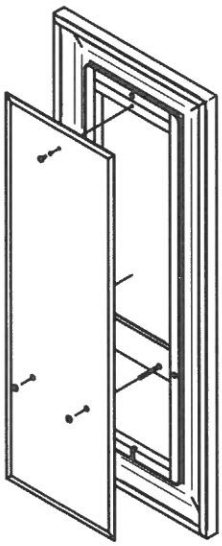

INSERIRE LE BOCCOLE FLANGIATE NEI TRE FORI DELLO SPECCHIO, POSIZIONARE LO SPECCHIO INSERENDO I DUE REGGIMENSOLA ESAGONALI NEI FORI DEL PIANO E BLOCCANDO IL FORO SUPERIORE CON LA VITE ZIGRINATA TESTA PIANA

E

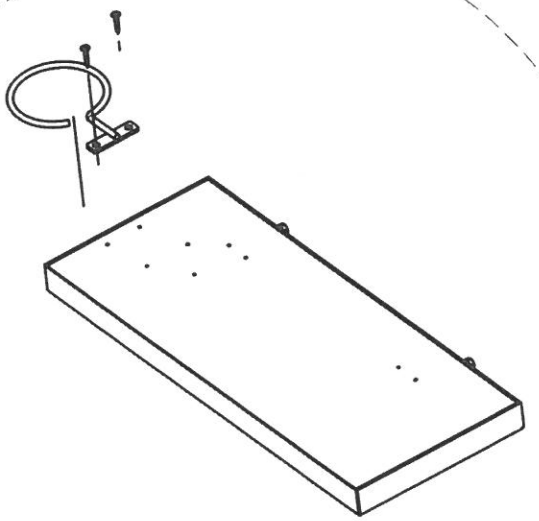

POSIZIONARE LA MENSOLA SU UN PIANO ORIZZONTALE , PROTEGGENDO LA PARTE SUPERIORE IN ACCIAIO, AVVITARE IL PORTAPHONES CON LE APPOSITE VITI AUTOFILETTANTI NEI PREFORI INDICATI

F

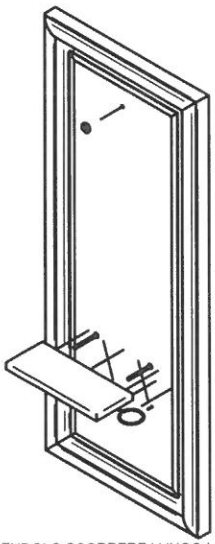

INFILARE IL PIANO FACENDOLO SCORRERE LUNGO I DUE REGGIMENSOLA ESAGONALI, ARRIVANDO CONTRO LO SPECCHIO IN APPOGGIO AI BAMPER PREFISSATI AL PIANO, SUCCESSIVAMENTE AVVIARE LE DUE VITI AUTOFILETTANTI PUNTARE SOTTO AL PIANO PER BLOCCARE LO SCORRIMENTO DEL REGGIPIANO.
INFINE APPLICARE IL LOGO SULL TESTA DELLA VITE ZIGRINATA APPLICATA ALLO SPECCHIO

G

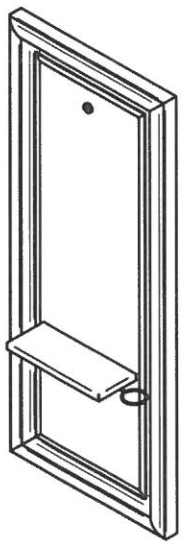

QUEEN
959