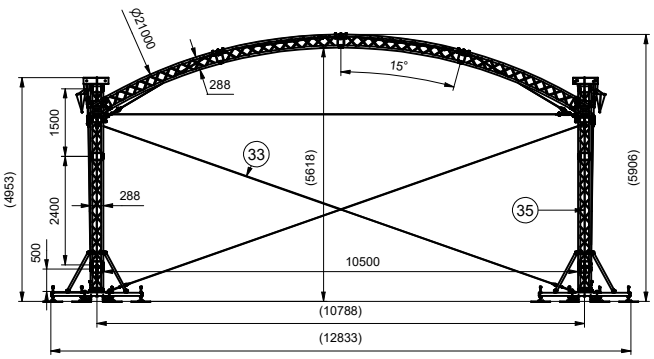

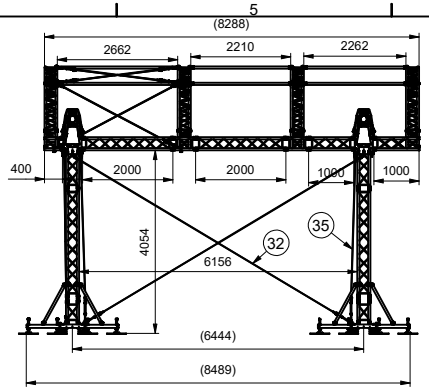

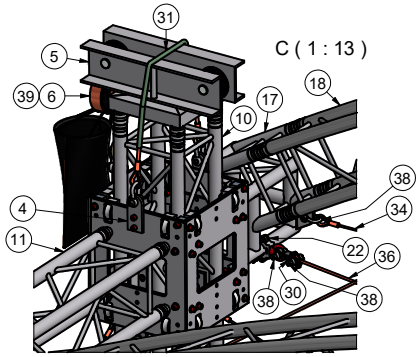

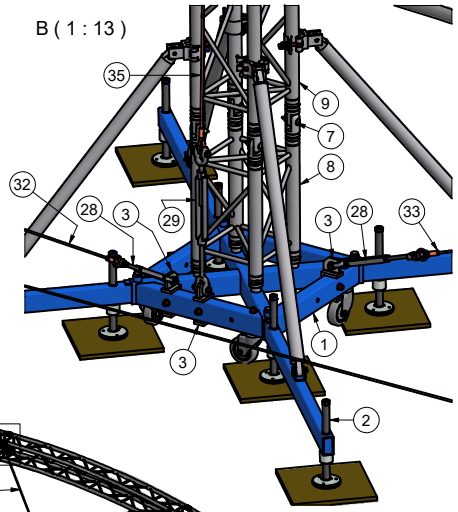

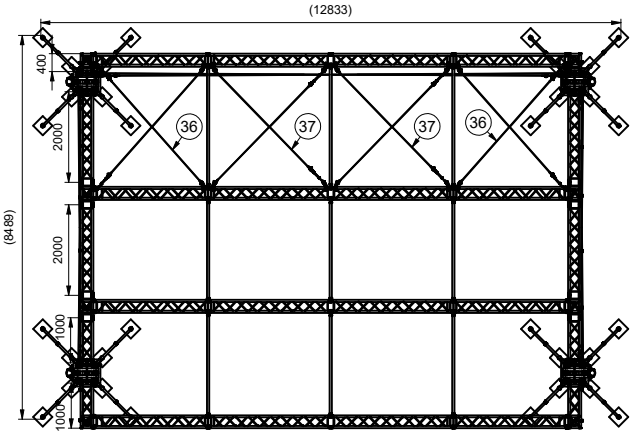

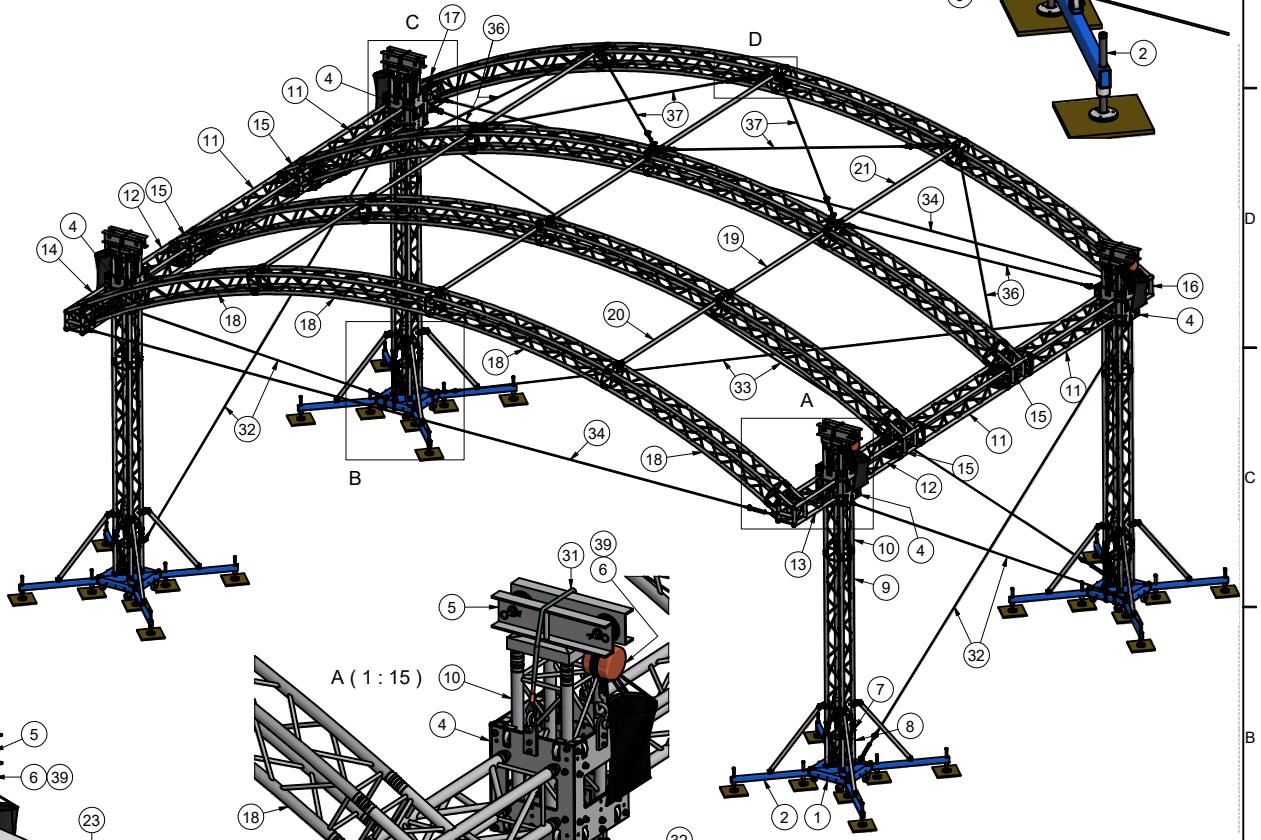

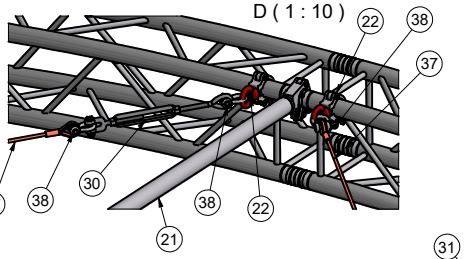

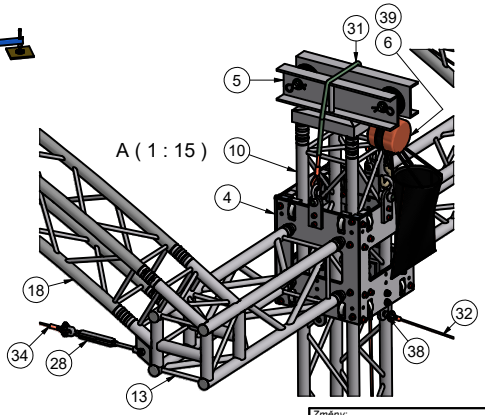

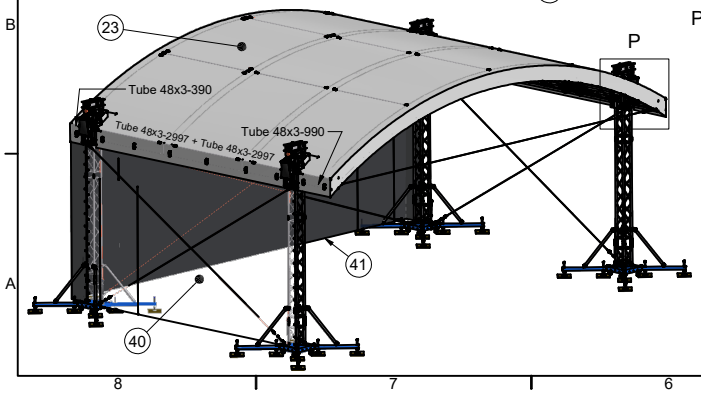

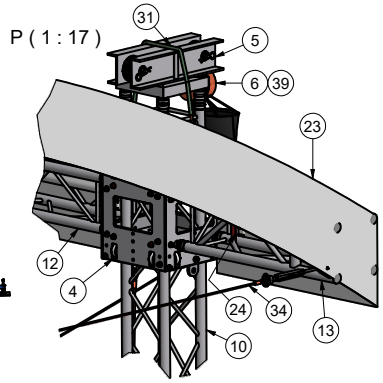

Změny:				
Č. Helios:		Netoler. rozměry ISO 2768 - mK	Hmotnost 2008,2 kg	Revize -
Č. Helios-P:				
Model:	B.Labuťová	D. modelu:	8.8.2016	
Výkres:	B.Labuťová	D. změny:	17.8.2016	
Název	MR1T 10x6-5,9m			

Milos. Works better.

Poznámka:

Původní označení

List A2 1

Měřítko

Č. Výkresu MIL-V-MR1-04 00/16

D:\INVENTOR-DATA-VAULT\Designs\Výrobky\STŘECHY\MR 1\MR1T 10x6\MR1T 10x6-5,9m\MR1T 10x6-5,9m.idw