OVATION
E-910FC IP

Quick Reference Guide

English	EN
Español	ES
Français	FR
Deutsch	DE
Nederlands	NL

*Lens tubes sold separately

Model ID: OVATIONE910FCIP

CHAUVET PROFESSIONAL

About This Guide

The Ovation E-910FC IP Quick Reference Guide (QRG) has basic product information such as connection, mounting, menu options, and DMX values. Download the User Manual from www.chauvetprofessional.com for more details.

Disclaimer

The information and specifications contained in this QRG are subject to change without notice.

LIMITED WARRANTY

FOR WARRANTY REGISTRATION AND COMPLETE TERMS AND CONDITIONS PLEASE VISIT OUR WEBSITE.

For Customers in the United States and Mexico: www.chauvetlighting.com/warranty-registration.

For Customers in the United Kingdom, Republic of Ireland, Belgium, the Netherlands, Luxembourg, France, and Germany: www.chauvetlighting.eu/warranty-registration/.

Chauvet warrants that this product shall be free from defects in material and workmanship under normal use, for the period specified in and subject to the exclusions and limitations set forth in, the full limited warranty on our website. This warranty extends only to the original purchaser of the product and is not transferable. To exercise rights under this warranty, the customer must provide proof of purchase in the form of an original sales receipt from an authorized dealer that shows the product name and date of purchase. THERE ARE NO OTHER EXPRESS OR IMPLIED WARRANTIES. This warranty gives the customer specific legal rights. You may also have other rights that vary from state to state and country to country. This warranty is valid only in the United States, United Kingdom, Republic of Ireland, Belgium, the Netherlands, Luxembourg, France, Germany and Mexico. For warranty terms in other countries, please consult your local distributor.

Safety Notes

- The luminaire is intended for professional use only.
- DO NOT open this product. It contains no user-serviceable parts.
- DO NOT look at the light source when the product is on.
- DO NOT submerge this product (IP65). Regular outdoor operation is fine.
- DO NOT leave any flammable material within 50 cm of this product while operating or connected to power.
- DO NOT operate this product if the housing, lenses, or cables appear damaged.
- DO NOT connect this product to a dimmer or rheostat.
- CAUTION: This product's housing may be hot when lights are operating. Mount this product in a location with adequate ventilation, at least 20 in (50 cm) from adjacent surfaces.
- CAUTION: When transferring product from extreme temperature environments, (e.g., cold truck to warm humid ballroom) condensation may form on the internal electronics of the product. To avoid causing a failure, allow product to fully acclimate to the surrounding environment before connecting it to power.
- Not for permanent outdoor installation in locations with extreme environmental conditions. This includes, but is not limited to:
  - Exposure to a marine/saline environment (within 3 miles of a saltwater body of water).
  - Where the normal high or low temperatures of the location exceed the temperature ranges in this manual.
  - Locations that are prone to flooding or being buried in snow.
  - Other areas where the product will be subject to extreme radiation or caustic substances.
- USE a safety cable when mounting this product overhead.
- ONLY connect this product to a grounded and protected circuit.
- ONLY use the hanging/mounting bracket to carry this product.
- To eliminate unnecessary wear and improve its lifespan, during periods of non-use completely disconnect the product from power via breaker or by unplugging it.
- The luminaire should be positioned so that prolonged staring into the luminaire at a distance closer than 16 ft (4.9 m) is not expected.
- If the external flexible cable or cord of this luminaire is damaged, it shall be replaced by a special cord or cord exclusively available from the manufacturer or his service agent.
- The light source contained in this luminaire shall only be replaced by the manufacturer or his service agent or a similar qualified person.
- The maximum ambient temperature is 113 °F (45 °C). Do not operate this product at higher temperatures.
- In the event of a serious operating problem, stop using immediately.

FCC Compliance

This device complies with Part 15 Part B of the FCC Rules. Operation is subject to the following two conditions:

1. This device may not cause harmful interference, and
2. This device must accept any interference received, including interference that may cause undesired operation.

Any changes or modifications not expressly approved by the party responsible for compliance could void the user's authority to operate the equipment.

Contact

Outside the U.S., U.K., Ireland, Benelux, France, Germany, or Mexico, contact a distributor to request support or return a product. Visit Contact Us at the end of this QRG for contact information.

What is Included

- Ovation E-910FC IP
- Seetronic Powerkon IP65 power cord
- Soft focus filter
- Quick Reference Guide

AC Power

This product has an auto-ranging power supply that can work with an input voltage range of 100–240 VAC, 50/60 Hz.

Power Linking

It is possible to link up to 5 Ovation E-910FC IP products at 100 VAC, 6 products at 120 V, 11 products at 208 V, or 12 products at 230 or 240 VAC. Never exceed this number. Power linking cords can be purchased separately.

AC Plug

Connection	Wire (U.S.)	Wire (Europe)	Screw Color
AC Live	Black	Brown	Yellow/Brass
AC Neutral	White	Blue	Silver
AC Ground	Green/Yellow	Green/Yellow	Green

- To eliminate unnecessary wear and improve its lifespan, during periods of non-use completely disconnect the product from power via breaker or by unplugging it.
- When using this product in an outdoor IP65-type environment, be sure to use IP65 (or higher) rated power cables and secure unused ports with attached IP65 covers.

DMX Linking

The Ovation E-910FC IP will work with a DMX controller using a 5-pin DMX serial connection. A DMX Primer is available from www.chauvetprofessional.com.

DMX Connection

The Ovation E-910FC IP uses a 5-pin DMX data connection for its DMX personalities: **1Ch**, **4Ch**, **6Ch**, **8Ch**, **11Ch**, **13Ch**, **14Ch**, **17Ch**, and **HSV**. See the User Manual for information about connecting and configuring the product for DMX operation.

When using this product in an outdoor IP65-type environment, be sure to use IP65-rated (or higher) data cables and secure unused ports with attached IP65 covers.

Master/Slave Connection

The Ovation E-910FC IP uses the DMX data connection for its master/slave mode. See the User Manual for information about how to connect and configure the product for master/slave operation.

RDM (Remote Device Management)

Remote Device Management, or RDM, is a standard for allowing DMX-enabled devices to communicate bi-directionally along existing DMX cabling. Check the DMX controller's User Manual or with the manufacturer as not all DMX controllers have this capability. The Ovation E-910FC IP supports RDM protocol that allows feedback to make changes to menu map options. Download the User Manual from www.chauvetprofessional.com for more details.

Mounting

Before mounting this product, read the Safety Notes. Use at least one mounting point per product. Make sure the mounting clamps are capable of supporting the weight of the product. For our Chauvet line of mounting clamps, go to http://trusst.com/productcategory/truss-clamps/.

Product Mounting Diagram

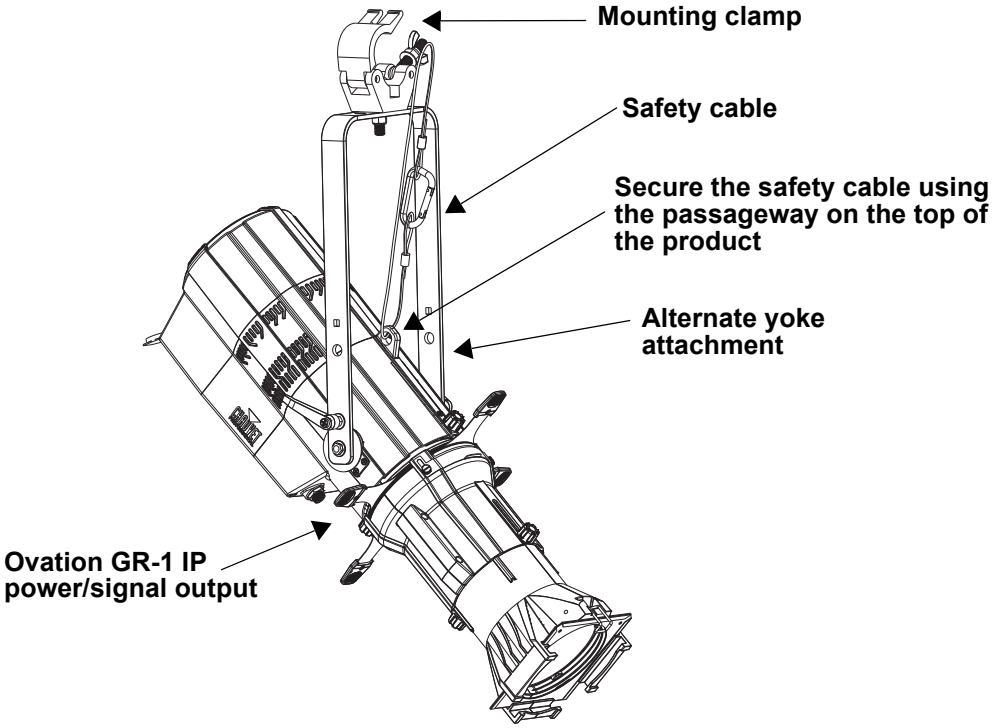

Overhead Mounting

Lens Tubes

The following lens tubes are available for purchase:

- 19°, 26°, 36°, and 50° w/Gel frame (6.25 in/159 mm accessories)
- 14°, 15°–30°, and 25°–50° Zoom Gel frame (7.5 in/191 mm accessories)

Passcode

After being prompted, enter the following passcode by pressing: **<UP>**, **<DOWN>**, **<UP>**, **<DOWN>**, **<ENTER>**. This passcode cannot be changed and must be used whenever prompted.

Soft Focus Filter

The Ovation E-910FC IP comes with a soft focus filter. To keep the soft focus filter in good condition:

- Ensure that no fingerprints are left on the filter, as this may cause the filter to heat unevenly and eventually warp.
- When placing the filter in the holder, follow the orientation direction printed on the filter.
- When inserting shutter blades into the light path, note that the heat is reflected back at the filter. The deeper the blades are inserted, and the longer the fixture runs, the more heat gets reflected on to the filter, causing it to warp and potentially adhere to the shutter blades.

If there is a protective film on the soft-focus filter, it must be removed before use. The filter is in a holder in the metal gobo slot.

Virtual Color Wheel

The Ovation E-910FC IP includes a feature called the Virtual Color Wheel (VCW). This feature is available as a standalone control mode for manual use and as a control channel in select DMX personalities. More than 30 premixed colors, custom blended by Chauvet engineers, are available to call up for easier programming.

The DMX values used to mix these colors are provided below. The overall intensity of the Ovation fixture can be adjusted to more closely replicate familiar industry-standard colors. A chart is available on www.chauvetprofessional.com to compare Chauvet's premixed colors with popular gel colors. This chart is for comparison purposes only and is not an assertion that Chauvet's premixed colors match any of the gel colors listed.

Virtual Color Wheel Chart

DMX Value	Display Readout	Red Value	Green Value	Blue Value	Amber Value	Lime Value
000 ⇔ 005	--	--	--	--	--	--
006 ⇔ 013	**C3050 - Md Yellow**	233	163	20	123	255
014 ⇔ 021	**C3040 - Lt Yellow**	224	158	47	255	231
022 ⇔ 028	**C3240 - Amb Yellow**	180	60	0	245	255
029 ⇔ 035	**C2340 - VLt Amber**	245	107	81	255	213
036 ⇔ 043	**C2040 - Lt Amber**	230	130	62	255	155
044 ⇔ 051	**C2050 - Md Amber**	255	0	25	255	194
052 ⇔ 059	**C2060 - Dk Amber**	255	0	24	255	150
060 ⇔ 067	**C1050 - Lt Red**	255	37	27	30	38
068 ⇔ 075	**C1080 - Md Red**	255	4	17	0	0
076 ⇔ 083	**C1020 - NC Pink**	238	135	129	255	255
084 ⇔ 091	**C1030 - Md Pink**	255	131	120	255	195
092 ⇔ 099	**C1630 - Dk Pink**	250	165	123	255	210
100 ⇔ 107	**C1250 - Md Red Amber**	255	0	41	195	55
108 ⇔ 115	**C1060 - Dk Red Amber**	255	0	45	120	30
116 ⇔ 121	**C1650 - Magenta**	255	50	115	255	115
122 ⇔ 130	**C6170 - Dk Magenta**	255	35	117	0	0
131 ⇔ 138	**C6020 - Lt Lavender**	127	122	142	251	255
139 ⇔ 146	**C5030 - Lt Blue**	0	255	197	100	255
147 ⇔ 154	**C5020 - VLt Blue**	158	255	189	0	255
155 ⇔ 162	**C5430 - Lt Blue2**	0	255	180	0	243
163 ⇔ 170	**C5070 - Blue**	43	255	210	43	36
171 ⇔ 178	**C5050 - Md Blue**	0	255	218	0	181
179 ⇔ 186	**C5060 - Dk Blue**	0	210	206	0	118
187 ⇔ 194	**C5690 - Indigo**	65	0	210	40	55
195 ⇔ 202	**C5080 - VDk Blue**	0	203	230	0	40
203 ⇔ 210	**C5081 - VDk Blue2**	40	199	240	0	45
211 ⇔ 218	**C4370 - Yel Green**	27	255	28	16	104
219 ⇔ 226	**C4070 - Green**	49	255	55	120	90
227 ⇔ 234	**C4550 - Turquoise**	60	230	109	0	245
235 ⇔ 242	**C4560 - Aqua**	20	240	126	36	255
243 ⇔ 250	**C4570 - Blue Green**	0	255	79	30	53
251 ⇔ 255	--	--	--	--	--	--

Note: The colors above are simulated renditions of the color output produced compared with other similar incandescent products. Chauvet makes no guarantee of the color output accuracy.

Color Temperature DMX Chart

DMX Value	Color Temperature	Red Value	Green Value	Blue Value	Amber Value	Lime Value
000 ⇔ 005	**No function**	--	--	--	--	--
006 ⇔ 025	**2800K**	187	130	97	255	255
026 ⇔ 050	**3000K**	177	145	105	255	255
051 ⇔ 075	**3200K**	168	157	113	255	255
076 ⇔ 100	**3500K**	163	177	124	255	255
101 ⇔ 125	**4000K**	151	195	141	255	255
126 ⇔ 150	**4500K**	145	214	157	255	255
151 ⇔ 175	**5000K**	138	227	170	255	255
176 ⇔ 200	**5600K**	130	239	184	255	255
201 ⇔ 225	**6000K**	126	246	193	255	255
226 ⇔ 250	**6500K**	120	254	201	255	255
226 ⇔ 250	**No function**	--	--	--	--	--

Note: The colors above are simulated renditions of the color output produced compared with a tungsten lamp at the specified color temperature. Chauvet makes no guarantee of the color output accuracy.

Control Panel Description

Button	Function
<MENU>	Exits from the current menu or function
<ENTER>	Enables the currently displayed menu or sets the currently selected value into the selected function
<UP>	Navigates upwards through the menu list or increases the numeric value when in a function
<DOWN>	Navigates downwards through the menu list or decreases the numeric value when in a function

Menu Map

Refer to the Ovation E-910FC IP product page on www.chauvetprofessional.com for the latest menu map.

Main Level	Programming Levels			Description
DMX Address	**001–512***			Selects DMX address (highest channel restricted to personality chosen)
DMX Channel	**1Ch**			1-channel: dimmer
	4Ch			4-channel: dimmer, VCW, color temperature, gobo rotation
	6Ch			6-channel: RGBAL, gobo rotation
	8Ch			8-channel: dimmer, RGBAL, strobe, gobo rotation
	11Ch			11-channel: 16-bit dimmer, RGBAL, strobe, VCW, color temperature, gobo rotation
	13Ch			13-channel: dimmer, RGBAL, strobe, VCW, color temperature, auto program, auto speed, dimmer speed mode, gobo rotation, red shift
	14Ch			14-channel: 16-bit dimmer, 16-bit RGBAL, strobe, gobo rotation
	17Ch			17-channel: 16-bit dimmer, 16-bit RGBAL, strobe, VCW, color temperature, gobo rotation, red shift
	HSV			4-channel: hue, saturation, value, gobo rotation
Virtual Color Wheel	**Virtual Color Wheel**	**C3050-Md Yellow**	**Dimmer 0–255**	Virtual color wheel simulates the output of each gel color. Refer to the Virtual Color Wheel section for specific values.
		C3040-Lt Yellow		
		C3240-Amb Yellow		
		C2340-VLt Amber		
		C2040-Lt Amber		
		C2050-Md Amber		
		C2060-Dk Amber		
		C1050-Lt Red		
		C1080-Md Red		
		C1020-NC Pink		
		C1030-Md Pink		
		C1630-Dk Pink		
		C1250-Md Red Amber		
		C1060-Dk Red Amber		
		C1650-Magenta		
		C6170-Dk Magenta		
		C6020-Lt Lavender		
		C5030-Lt Blue		
		C5020-VLt Blue		
		C5430-Lt Blue2		
		C5070-Blue		
		C5050-Md Blue		
		C5060-Dk Blue		

Main Level	Programming Levels			Description
Virtual Color Wheel (cont.)	Virtual Color Wheel (cont.)	C5690- Indigo	Dimmer 0–255	Virtual color wheel simulates the output of each gel color. Refer to the Virtual Color Wheel section for specific values.
		C5080-VDk Blue		
		C5081-VDk Blue2		
		C4370-Yel Green		
		C4070-Green		
		C4550-Turquoise		
		C4560-Aqua		
		C4570-Blue Green		
	Color Temperature	2800K	Dimmer 0–255	Preset white color temperatures. Emulates a tungsten lamp at the specified color temperature. Refer to the Color Temperature DMX Chart section for specific values.
		3000K		
		3200K		
		3500K		
		4000K		
		4500K		
		5000K		
		5600K		
		6000K		
		6500K		
	Manual Color Mixer	Red	0–255	Combine red, green, blue, amber, and lime to make a custom color (0–100%)
		Green		
		Blue		
		Amber		
		Lime		
	Color X-Fade Speed	Off		Turns off the fade transition between colors
		X-Fade Speed 1		Creates fade transition between colors when using colors in the Virtual Color Wheel or Color Temperature chart, from fast (**X-Fade Speed 1**) to slow (**X-Fade Speed 4**)
		X-Fade Speed 2		
		X-Fade Speed 3		
		X-Fade Speed 4		
Auto Show	Auto 1–5	1–100		Selects automatic programs and program speed
Red Shift	On			Mimics halogen lamp dimming
	Off			
Gobo Rotator	0–255			Rotating gobo index
Master/ Slave	Master			DMX mode (Master)
	Slave			Slave mode
Dimmer Curve	Linear			Sets the dimmer curve
	Square			
	I Square			
	SCurve			
Dimmer Mode	Off			Linear dimmer
	Dimmer 1–3			Dimming curves **Dimmer 1** (fast) to **Dimmer 3** (slow)
White Balance	Off			Uses factory default white setting
	Manual	Red	0–255	Sets red LED maximum value
		Green		Sets green LED maximum value
		Blue		Sets blue LED maximum value
		Amber		Sets amber LED maximum value
		Lime		Sets lime LED maximum value

Main Level	Programming Levels		Description
LED Frequency	600Hz		Sets the PWM frequency
	1200Hz		
	2000Hz		
	4000Hz		
	6000Hz		
	25KHz		
Fan Mode	Auto		Sets the fan to auto mode
	On		Sets the fan to always on
	Off		Sets the fan to always off
	Silent		Sets the fan to silent
Back Light	10S		Turns off display backlight after 10 seconds of inactivity
	30S		Turns off display backlight after 30 seconds of inactivity
	2Min		Turns off display backlight after 2 minutes of inactivity
	Always On		Display backlight remains on
Key Lock	On		Turns passcode on or off (Password is <**UP**>, <**DOWN**>, <**UP**>, <**DOWN**>, <**ENTER**>)
	Off		
Gobo Power	On		Enables or disables gobo power output
	Off		
Information	Fixture Hours	_ _ _ _H	Shows total hours the product has been powered on
	LED Hours	_ _ _ _H	Shows total LED hours
	Version	V_._	Shows current firmware version
	UID	_ _ _ _ _ _ _ _ _ _ _ _	Shows product UID
Reset Factory	No		Resets the product to factory default settings
	Yes		

WARNING: When operating in Fan Mode: Off, the fixture will become hotter to the touch than when using other fan modes. User proper protective equipment to prevent burns. Keep a safe distance from flammable objects.

NOTICE: When operating in Fan Mode: Off, output of the fixture will be reduced and will not reach the same levels as when using other fan modes.

DMX Values

17Ch / 14Ch / 13Ch / 11Ch / 8Ch / 6Ch / 4Ch

4Ch	6Ch	8Ch	11Ch	13Ch	14Ch	17Ch	Function	Value	Percent/Setting
1	–	1	1	1	1	1	Dimmer	000 ⇔ 255	0–100%
–	–	–	2	–	2	2	Dimmer fine	000 ⇔ 255	0–100%
–	1	2	3	2	3	3	Red	000 ⇔ 255	0–100%
–	–	–	–	–	4	4	Red fine	000 ⇔ 255	0–100%
–	2	3	4	3	5	5	Green	000 ⇔ 255	0–100%
–	–	–	–	–	6	6	Green fine	000 ⇔ 255	0–100%
–	3	4	5	4	7	7	Blue	000 ⇔ 255	0–100%
–	–	–	–	–	8	8	Blue fine	000 ⇔ 255	0–100%
–	4	5	6	5	9	9	Amber	000 ⇔ 255	0–100%
–	–	–	–	–	10	10	Amber fine	000 ⇔ 255	0–100%
–	5	6	7	6	11	11	Lime	000 ⇔ 255	0–100%
–	–	–	–	–	12	12	Lime fine	000 ⇔ 255	0–100%
–	–	7	8	7	13	13	Strobe	000 ⇔ 010 011 ⇔ 255	No function Strobe, slow to fast
2	–	–	9	8	–	14	Virtual color wheel	000 ⇔ 255	See Virtual Color Wheel Chart
3	–	–	10	9	–	15	Color temperature	000 ⇔ 255	See Color Temperature DMX Chart
–	–	–	–	10	–	–	Auto program	000 ⇔ 010 011 ⇔ 060 061 ⇔ 110 111 ⇔ 160 161 ⇔ 210 211 ⇔ 255	No function Auto program 1 Auto program 2 Auto program 3 Auto program 4 Auto program 5
–	–	–	–	11	–	–	Auto speed	000 ⇔ 255	Auto speed, slow to fast
4	6	8	11	–	14	16	Gobo rotation	000 ⇔ 127 128 ⇔ 190 191 ⇔ 192 193 ⇔ 255	Gobo index Clockwise rotation, fast to slow Stop Counterclockwise rotation, slow to fast

4Ch	6Ch	8Ch	11Ch	13Ch	14Ch	17Ch	Function	Value	Percent/Setting
–	–	–	–	12	–	17	**Control** (hold 3 seconds, then release)	000 ⇔ 007	No function
								008 ⇔ 015	Dimmer reset
								016 ⇔ 023	Red Shift On
								024 ⇔ 031	Red Shift Off
								032 ⇔ 039	Dimmer: S-Curve
								040 ⇔ 047	Dimmer: Linear
								048 ⇔ 055	Dimmer: Square
								056 ⇔ 063	Dimmer: Inverse Square
								064 ⇔ 071	Dimmer Mode Off
								072 ⇔ 079	Dimmer Mode 1
								080 ⇔ 087	Dimmer Mode 2
								088 ⇔ 095	Dimmer Mode 3
								096 ⇔ 103	Fan Auto
								104 ⇔ 111	Fan On
								112 ⇔ 119	Fan Off
								120 ⇔ 127	Fan Silent
								128 ⇔ 135	X-Fade Speed: OFF
								136 ⇔ 143	X-Fade Speed: 1 (fastest)
								144 ⇔ 151	X-Fade Speed: 2
								152 ⇔ 159	X-Fade Speed: 3
								160 ⇔ 167	X-Fade Speed: 4 (slowest)
								168 ⇔ 225	No Function
–	–	–	–	13	–	–	**Gobo rotation**	000 ⇔ 127	Gobo index
								128 ⇔ 190	Clockwise rotation, fast to slow
								191 ⇔ 192	Stop
								193 ⇔ 255	Counterclockwise rotation, slow to fast

1Ch

Channel	Function	Value	Percent/Setting
1	**Dimmer**	000 ⇔ 255	0–100% (color set through menu)

HSV

Channel	Function	Value	Percent/Setting
1	**Hue**	000 ⇔ 255	0–100%
2	**Saturation**	000 ⇔ 255	0–100%
3	**Value**	000 ⇔ 255	0–100%
4	**Gobo rotation**	000 ⇔ 127	Gobo index
		128 ⇔ 190	Clockwise rotation, fast to slow
		191 ⇔ 192	Stop
		193 ⇔ 255	Counterclockwise rotation, slow to fast

Acerca de Esta Guía

La Guía de Referencia Rápida (GRR) del Ovation E-910FC IP contiene información básica sobre el producto, como montaje, opciones de menú y valores DMX. Descargue el Manual de Usuario de www.chauvetprofessional.com para información más detallada.

Exención de Responsabilidad

La información y especificaciones contenidas en esta GRR están sujetas a cambio sin previo aviso.

GARANTÍA LIMITADA

PARA VER EL REGISTRO DE GARANTÍA Y LOS TÉRMINOS Y CONDICIONES COMPLETOS, VISITE NUESTRO SITIO WEB.

Para clientes en los Estados Unidos y México: www.chauvetlighting.com/warranty-registration.

Para clientes en Reino Unido, República de Irlanda, Bélgica, Países Bajos, Luxemburgo, Francia y Alemania: www.chauvetlighting.eu/warranty-registration/.

Chauvet garantiza que este producto estará libre de defectos de material y mano de obra en condiciones de uso normales, durante el periodo especificado, sujeto siempre a las exclusiones y limitaciones establecidas en la garantía limitada completa de nuestro sitio web. Esta garantía se concede únicamente al comprador original del producto y no es transferible. Para ejercer los derechos que otorga esta garantía, usted debe proporcionar una prueba de compra en forma de un recibo de compra original, expedido por un distribuidor autorizado, donde figure el nombre del producto y la fecha de compra. NO EXISTEN OTRAS GARANTÍAS EXPRESAS NI IMPLÍCITAS. Esta garantía le otorga derechos legales específicos. Es posible que a usted le asistan otros derechos, que variarán dependiendo del estado o del país. Esta garantía solamente es válida en los Estados Unidos, Reino Unido, República de Irlanda, Bélgica, Países Bajos, Luxemburgo, Francia, Alemania y México. Para conocer los términos de garantía en otros países, consulte a su distribuidor local.

Notas de Seguridad

- La luminaria está destinada exclusivamente a un uso profesional.
- NO abra este producto. No contiene piezas reparables por el usuario.
- NO mire a la fuente de luz cuando el producto esté encendido.
- NO sumerja este producto (IP65). La operación normal en exteriores es correcta.
- NO deje ningún material inflamable a menos de 50 cm de este producto mientras esté funcionando o conectado a la alimentación.
- NO ponga en funcionamiento este producto si sospecha que la carcasa, lentes o cables están dañados.
- NO conecte este producto a un atenuador o reostato.
- CUIDADO: La carcasa de este producto está caliente cuando las luces están en funcionamiento. Monte este producto en una ubicación con ventilación adecuada, al menos a 20" (50 cm) de superficies adyacentes.
- CUIDADO: Cuando transfiera el producto desde ambientes con temperatura extrema (p. ej., del remolque frío de un camión a una sala de baile con calor y humedad), puede formarse condensación en la electrónica interna del producto. Para evitar que se produzca una avería, deje que el producto se aclimate completamente al ambiente antes de conectar la alimentación.
- No apto para la instalación permanente en exteriores en lugares con condiciones ambientales extremas. Estas incluyen, sin limitarse a ellas:
  - Exposición a un ambiente marino/salino (a menos de 4,8 km de una masa de agua salada).
  - Cuando las temperaturas máxima o mínima habituales del lugar superan los rangos de temperatura en este manual.
  - Lugares proclives a inundaciones o a ser sepultados por la nieve.
  - Otras zonas en las que el producto esté expuesto a radiación extrema o sustancias cáusticas.
- USE un cable de seguridad cuando monte este producto en lo alto.
- Conecte este producto SOLO a un circuito con toma de tierra y protegido.
- Use SOLAMENTE los soportes de colgar/montar para mover este producto.
- Para evitar un desgaste innecesario y alargar su vida útil, desconecte complemente el producto de la alimentación, mediante el interruptor o desenchufándolo, durante los periodos en los que no se use.
- La luminaria debe colocarse de forma que no sea previsible que se mire fijamente hacia ella a una distancia menor de 4,9 m.
- Si se daña el cable externo flexible de esta luminaria, se sustituirá con un cable especial o con un cable disponible exclusivamente a través del fabricante o de su agente de servicio técnico.
- Solo el fabricante, su agente de servicio o un técnico de similar cualificación podrán reemplazar la fuente de luz contenida en esta luminaria.
- La máxima temperatura ambiente es de 113 °F (45 °C). No haga funcionar este producto a temperaturas más altas.
- En caso de un problema grave de funcionamiento, deje de usarlo inmediatamente.

Cumplimiento de la FCC

Este dispositivo cumple la parte 15, parte B de las normas FCC. El funcionamiento está supeditado al cumplimiento de estas dos condiciones:

1. Este dispositivo no puede causar interferencias perjudiciales; y
2. Este dispositivo debe aceptar cualquier interferencia recibida, incluyendo las interferencias que puedan causar un funcionamiento no deseado.

Cualquier cambio o modificación que no haya sido expresamente autorizado por la parte responsable de conformidad puede anular la potestad del usuario para hacer funcionar el equipo.

Contacto

Fuera de EE. UU., Reino Unido, Irlanda, Benelux, Francia, Alemania o México, póngase en contacto con su distribuidor para solicitar asistencia o devolver el producto.Visite Contact Us para información de contacto.

Qué va Incluido

- Ovation E-910FC IP
- Seetronic Powerkon IP65 cable de alimentación
- Filtro de enfoque suave
- Guía de Referencia Rápida

Corriente Alterna

Este producto tiene una fuente de alimentación con detección automática que puede funcionar con un rango de tensión de entrada de100 a 240 VCA, 50/60 Hz.

Alimentación en Cadena

Puede enlazar hasta 5 productos Ovation E-910FC IP a 100 V, 6 productos a 120 V, 11 productos a 208 V, o 12 productos a 230 o 240 V. Nunca sobrepase este número. Los cables de alimentación en cadena se pueden adquirir por separado.

Enchufe CA

Conexión	Cable (EE.UU.)	Cable (Europa)	Color del tornillo
CA Cargado	Negro	Marrón	Amarillo/Latón
CA Neutro	Blanco	Azul	Plata
CA Tierra	Verde/Amarillo	Verde/Amarillo	Verde

- Para evitar un desgaste innecesario y alargar su vida útil, desconecte complemente el producto de la alimentación, mediante el interruptor o desenchufándolo, durante los periodos en los que no se use.
- Cuando utilice este producto en exteriores, use cables de datos y alimentación con protección IP65 (o superior). Asegúrese de proteger los puertos de datos y alimentación que no se usen colocando tapas IP65.

Enlace DMX

El Ovation E-910FC IP funcionará con un controlador DMX usando una conexión serie DMX normal. Hay un manual DMX disponible en www.chauvetprofessional.com.

Conexión DMX

El Ovation E-910FC IP usa una conexión de datos DMX normal para sus personalidades: **1Ch**, **4Ch**, **6Ch**, **8Ch**, **11Ch**, **13Ch**, **14Ch**, **17Ch** y **HSV**. Vea el Manual de Usuario para conectar y configurar para funcionamiento DMX.

Cuando utilice este producto en exteriores con ambiente tipo IP65, asegúrese de usar cables de datos con protección IP65 (o superior) y de proteger los puertos que no se usen colocando tapas IP65.

Conexión Maestro/Esclavo

El Ovation E-910FC IP usa la conexión de datos DMX para su modo Maestro/Esclavo. Vea el Manual de Usuario para conectar y configurar para funcionamiento Maestro/Esclavo.

RDM (gestión remota del dispositivo)

Remote Device Management (gestión remota del dispositivo) o RDM, es un estándar que permite a los dispositivos con capacidad DMX una comunicación bidireccional por un cableado DMX existente. El Ovation E-910FC IP admite protocolo RDM, que posibilita información para supervisar cambiar las opciones del mapa de menú. Descargue el manual de usuario de www.chauvetprofessional.com para una información más detallada.

Montaje

Antes de montar este producto, lea las Notas de Seguridad. Asegúrese de que las abrazaderas de montaje son capaces de soportar el peso del producto. Para nuestra línea Chauvet de abrazaderas de montaje, visite http://trusst.com/productcategory/truss-clamps/.

Diagrama de Montaje del Producto

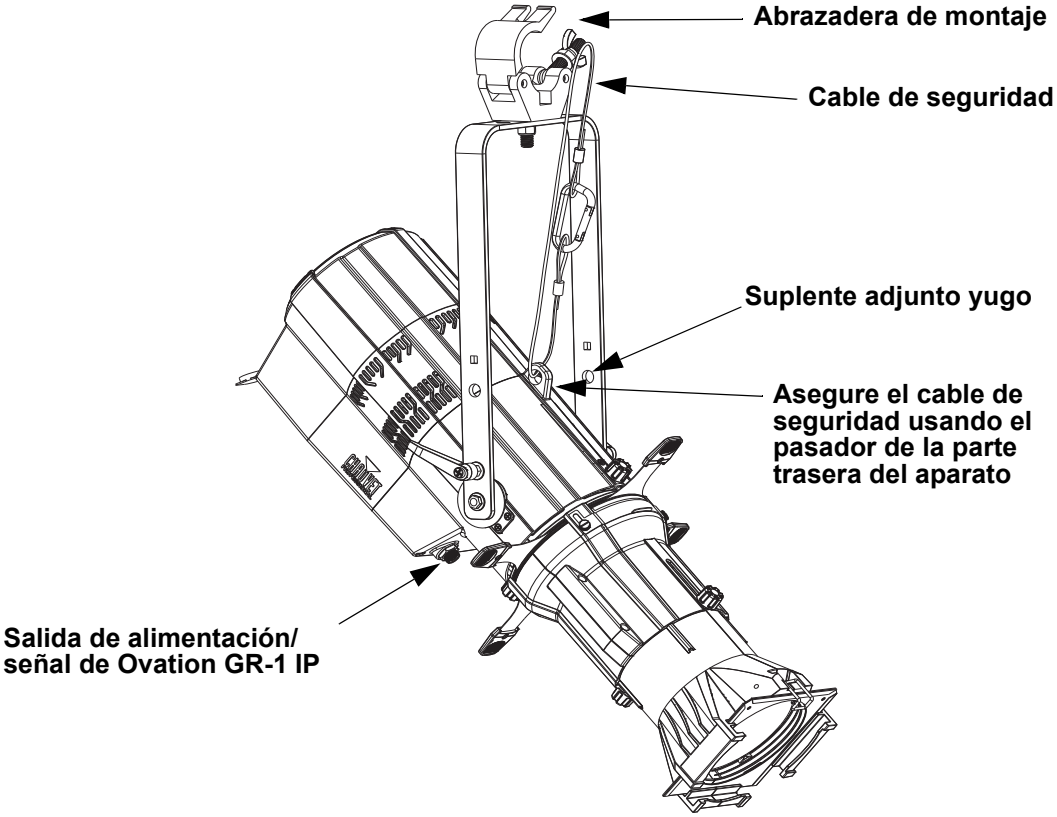

Montaje en Altura

Tubos de Lentes

Los siguientes tubos de lentes están disponibles para su compra:

- 19°, 26°, 36° y 50° Marco de Gel (accesorios 6,25"/159 mm)
- 14°, 15°–30° y 25°–50° Zoom Marco de Gel (accesorios 7,5”/191 mm)

Código de acceso

Después de que se le solicite, introduzca el siguiente código de acceso pulsando: **<UP>**, **<DOWN>**, **<UP>**, **<DOWN>**, **<ENTER>**.

Este código no se puede cambiar y se debe usar cuando se le solicite.

Notas del filtro de enfoque suave

El Ovation E-910FC IP viene con un filtro de enfoque suave. Para mantener el filtro de enfoque suave en buenas condiciones:

- Asegúrese de que no queden huellas dactilares en el filtro, ya que esto puede provocar que el filtro se caliente de manera desigual y termine deformándose.
- Cuando coloque el filtro en el soporte, siga la dirección de orientación impresa en el filtro.
- Cuando inserte las láminas del obturador en el trayecto de la luz, tenga en cuenta que el calor se refleja de vuelta hacia el filtro. Cuanto más profundamente inserte las láminas y más tiempo funcione el dispositivo, más calor se reflejará hacia el filtro, haciendo que este se deforme y que se pueda adherir a las láminas del obturador.

Si hay una película protectora sobre el filtro de enfoque suave, hay que quitarla antes del uso. El filtro está en un soporte en la ranura de gobo de metal.

Rueda de Color Virtual

El Ovation E-910FC IP incluye una función de rueda de color virtual llamada Virtual Color Wheel (VCW). Esta función está disponible como modo de control independiente para uso manual y también como canal de control en algunas personalidades DMX del dispositivo. Más de 30 colores premezclados, elaborados por nuestros ingenieros, están disponibles para facilitarle la programación. Los valores DMX utilizados para mezclar estos colores se indican más abajo. Puede ajustar la intensidad general del dispositivo Ovation para reproducir más fielmente los colores a los que esté habituado. Hay un gráfico a su disposición en nuestro sitio web www.chauvetprofessional.com para comparar nuestros colores premezclados con los colores de gel más populares. Este gráfico sirve solamente para comparar y no implica que nuestros colores premezclados coincidan exactamente con los colores de gel listados.

Tabla de colores VCW

Valor DMX	Lectura en pantalla	Valor rojo	Valor verde	Valor azul	Valor ámbar	Valor limón
000 ⇔ 005	--	--	--	--	--	--
006 ⇔ 013	**C3050 - Md Yellow**	233	163	20	123	255
014 ⇔ 021	**C3040 - Lt Yellow**	224	158	47	255	231
022 ⇔ 028	**C3240 - Amb Yellow**	180	60	0	245	255
029 ⇔ 035	**C2340 - VLt Amber**	245	107	81	255	213
036 ⇔ 043	**C2040 - Lt Amber**	230	130	62	255	155
044 ⇔ 051	**C2050 - Md Amber**	255	0	25	255	194
052 ⇔ 059	**C2060 - Dk Amber**	255	0	24	255	150
060 ⇔ 067	**C1050 - Lt Red**	255	37	27	30	38
068 ⇔ 075	**C1080 - Md Red**	255	4	17	0	0
076 ⇔ 083	**C1020 - NC Pink**	238	135	129	255	255
084 ⇔ 091	**C1030 - Md Pink**	255	131	120	255	195
092 ⇔ 099	**C1630 - Dk Pink**	250	165	123	255	210
100 ⇔ 107	**C1250 - Md Red Amber**	255	0	41	195	55
108 ⇔ 115	**C1060 - Dk Red Amber**	255	0	45	120	30
116 ⇔ 121	**C1650 - Magenta**	255	50	115	255	115
122 ⇔ 130	**C6170 - Dk Magenta**	255	35	117	0	0
131 ⇔ 138	**C6020 - Lt Lavender**	127	122	142	251	255
139 ⇔ 146	**C5030 - Lt Blue**	0	255	197	100	255
147 ⇔ 154	**C5020 - VLt Blue**	158	255	189	0	255
155 ⇔ 162	**C5430 - Lt Blue2**	0	255	180	0	243
163 ⇔ 170	**C5070 - Blue**	43	255	210	43	36
171 ⇔ 178	**C5050 - Md Blue**	0	255	218	0	181
179 ⇔ 186	**C5060 - Dk Blue**	0	210	206	0	118
187 ⇔ 194	**C5690 - Indigo**	65	0	210	40	55
195 ⇔ 202	**C5080 - VDk Blue**	0	203	230	0	40
203 ⇔ 210	**C5081 - VDk Blue2**	40	199	240	0	45
211 ⇔ 218	**C4370 - Yel Green**	27	255	28	16	104
219 ⇔ 226	**C4070 - Green**	49	255	55	120	90
227 ⇔ 234	**C4550 - Turquoise**	60	230	109	0	245
235 ⇔ 242	**C4560 - Aqua**	20	240	126	36	255
243 ⇔ 250	**C4570 - Blue Green**	0	255	79	30	53
251 ⇔ 255	--	--	--	--	--	--

Los colores listados son interpretaciones simuladas de la emisión de color generada en comparación con otros productos incandescentes similares. Chauvet no garantiza la exactitud del color emitido.

Tabla DMX de temperatura de color

Valor DMX	Temperatura de color	Valor rojo	Valor verde	Valor azul	Valor ámbar	Valor limón
000 ⇔ 005	Sin función	--	--	--	--	--
006 ⇔ 025	2800K	187	130	97	255	255
026 ⇔ 050	3000K	177	145	105	255	255
051 ⇔ 075	3200K	168	157	113	255	255
076 ⇔ 100	3500K	163	177	124	255	255
101 ⇔ 125	4000K	151	195	141	255	255
126 ⇔ 150	4500K	145	214	157	255	255
151 ⇔ 175	5000K	138	227	170	255	255
176 ⇔ 200	5600K	130	239	184	255	255
201 ⇔ 225	6000K	126	246	193	255	255
226 ⇔ 250	6500K	120	254	201	255	255
226 ⇔ 250	Sin función	--	--	--	--	--

Las temperaturas de color que aparecen arriba son interpretaciones simuladas de la emisión de color producida cuando se compara con una lámpara de tungsteno a la temperatura de color especificada. Chauvet no garantiza la exactitud del color emitido.

Descripción del Panel de Control

Botón	Función
<MENU>	Sale del menú o función actual
<ENTER>	Habilita el menú actualmente en pantalla o configura el valor seleccionado actualmente dentro de la función seleccionada
<UP>	Navega hacia arriba por la lista de menú o aumenta el valor numérico cuando está en una función
<DOWN>	Navega hacia abajo por la lista de menú o disminuye el valor numérico cuando está en una función

Mapa de Menú

Consulte la página del producto Ovation E-910FC IP en www.chauvetprofessional.com para ver el último mapa de menú.

Nivel Principal	Niveles de Programación			Descripción
DMX Address	**001–512***			Selecciona la dirección de inicio (canal más alto restringido a la elección de personalidad)
DMX Channel	**1Ch**			1-canales: atenuador
	4Ch			4-canales: atenuador, VCW, temperatura de color, gobo giratorio
	6Ch			6-canales: RGBAL, gobo giratorio
	8Ch			8-canales: atenuador, RGBAL, estroboscopio, gobo giratorio
	11Ch			11-canales: 16 bits atenuador, RGBAL, estroboscopio, VCW, temperatura de color, gobo giratorio
	13Ch			13-canales: atenuador, RGBAL, estroboscopio, VCW, temperatura de color, programas automáticos, velocidad, modo atenuador, gobo giratorio
	14Ch			14-canales: 16 bits atenuador, 16 bits RGBAL, estroboscopio, gobo giratorio
	17Ch			17-canales: 16 bits atenuador, 16 bits RGBAL, estroboscopio, VCW, temperatura de color, gobo giratorio
	HSV			4-canales: matiz, saturación, valor, gobo giratorio
Virtual Color Wheel	**Virtual Color Wheel**	**C3050-Md Yellow**	**Dimmer 0–255**	Rueda de Color Virtual (VCW) simula la emisión de cada gel de color de Rosco. Consulte la sección Tabla de colores VCW para ver los valores específicos.
		C3040-Lt Yellow		
		C3240-Amb Yellow		
		C2340-VLt Amber		
		C2040-Lt Amber		
		C2050-Md Amber		
		C2060-Dk Amber		
		C1050-Lt Red		
		C1080-Md Red		
		C1020-NC Pink		
		C1030-Md Pink		
		C1630-Dk Pink		
		C1250-Md Red Amber		
		C1060-Dk Red Amber		
		C1650-Magenta		
		C6170-Dk Magenta		
		C6020-Lt Lavender		
		C5030-Lt Blue		
		C5020-VLt Blue		
		C5430-Lt Blue2		
		C5070-Blue		

Nivel Principal	Niveles de Programación			Descripción
Virtual Color Wheel (cont.)	Virtual Color Wheel (cont.)	C5050-Md Blue	Dimmer 0–255	Rueda de Color Virtual (VCW) simula la emisión de cada gel de color de Rosco. Consulte la sección Tabla de colores VCW para ver los valores específicos.
		C5060-Dk Blue		
		C5690- Indigo		
		C5080-VDk Blue		
		C5081-VDk Blue2		
		C4370-Yel Green		
		C4070-Green		
		C4550-Turquoise		
		C4560-Aqua		
		C4570-Blue Green		
	Color Temperature	2800K	Dimmer 0–255	Temperaturas de color blanco Emula una lámpara de tungsteno a la temperatura de color especificada. Consulte el apartado Tabla DMX de temperatura de color para ver valores concretos.
		3000K		
		3200K		
		3500K		
		4000K		
		4500K		
		5000K		
		5600K		
		6000K		
		6500K		
	Manual Color Mixer	Red	0–255	Combina rojo, verde, azul, ámbar y lime para generar un color personalizado (0–100%)
		Green		
		Blue		
		Amber		
		Lime		
	Color X-Fade Speed	Off		Desactiva la transición de desvanecimiento entre colores
		X-Fade Speed 1		Crea una transición de desvanecimiento entre colores cuando se utilizan colores en la rueda de color virtual o en la tabla de temperatura de color, desde rápido (**X-Fade Speed 1**) hasta lento (**X-Fade Speed 4**)
		X-Fade Speed 2		
		X-Fade Speed 3		
		X-Fade Speed 4		
Auto Show	Auto 1–5		1–100	Selecciona programas automáticos y velocidad
Red Shift	On			Imita la atenuación de una lámpara halógena
	Off			
Gobo Rotator	0–255			Índice de gobo giratorio
Master/ Slave	Master			Modo DMX (maestro)
	Slave			Modo esclavo
Dimmer Curve	Linear			Configura la curva del atenuador
	Square			
	I Square			
	SCurve			
Dimmer Mode	Off			Atenuador lineal
	Dimmer 1–3			Curvas de atenuador rápido (**Dimmer 1**) a lento (**Dimmer 3**)

Nivel Principal	Niveles de Programación			Descripción
White Balance	Off			Utiliza la configuración de blanco predeterminada de fábrica
	Manual	Red	0–255	Establece el valor máximo de LED rojo
		Green		Establece el valor máximo de LED verde
		Blue		Establece el valor máximo de LED azul
		Amber		Establece el valor máximo de LED ámbar
		Lime		Establece el valor máximo de LED lime
LED Frequency	600Hz			Selecciona la frecuencia de emisión PWM
	1200Hz			
	2000Hz			
	4000Hz			
	6000Hz			
	25KHz			
Fan Mode	Auto			Establece el ventilador a modo auto
	On			Establece el ventilador a modo siempre encendido
	Off			Establece el ventilador siempre apagado
	Silent			Establece el ventilador en silencio
Back Light	10S			Retro-iluminación de la pantalla se apaga después de 10 segundos de inactividad
	30S			Retro-iluminación de la pantalla se apaga después de 30 segundos de inactividad
	2Min			Retro-iluminación de la pantalla se apaga después de 2 minutos de inactividad
	Always On			Retro-iluminación de la pantalla siempre activa
Key Lock	On			Activa o desactiva el código de acceso
	Off			
Gobo Power	On			Activa o desactiva el salida de alimentación de gobo
	Off			
Information	Fixture Hours	_ _ _ _H		Muestra el nombre total de las horas del producto
	LED Hours	_ _ _ _H		Muestra el total de horas que las luces LED han estado encendidas
	Version	V_._		Muestra instalada la versión de firmware
	UID	_ _ _ _ _ _ _ _ _ _ _ _		Muestra el UID # del producto
Reset Factory	No			Reinicia a la configuración de fábrica
	Yes			

ADVERTENCIA: Cuando funcione en Modo Ventilador: Apagado, el aparato estará más caliente al tacto que si se usan otros modos de ventilador. Utilice en equipo de protección adecuado para evitar quemaduras. Mantenga una distancia de seguridad con objectos inflamable.

AVISO: Cuando funcione en Modo Ventilador: Apagado, bajará el rendimiento del aparato y no alcanzará los mismos niveles que cuando use otros modos de ventilador.

Valores DMX

17Ch / 14Ch / 13Ch / 11Ch / 8Ch / 6Ch / 4Ch

4Ch	6Ch	8Ch	11Ch	13Ch	14Ch	17Ch	Función	Valor	Porcentaje/Configuración
1	–	1	1	1	1	1	Atenuador	000 ⇔ 255	0–100%
–	–	–	2	–	2	2	Atenuador fino	000 ⇔ 255	0–100%
–	1	2	3	2	3	3	Rojo	000 ⇔ 255	0–100%
–	–	–	–	–	4	4	Rojo fino	000 ⇔ 255	0–100%
–	2	3	4	3	5	5	Verde	000 ⇔ 255	0–100%
–	–	–	–	–	6	6	Verde fino	000 ⇔ 255	0–100%
–	3	4	5	4	7	7	Azul	000 ⇔ 255	0–100%
–	–	–	–	–	8	8	Azul fino	000 ⇔ 255	0–100%
–	4	5	6	5	9	9	Ámbar	000 ⇔ 255	0–100%
–	–	–	–	–	10	10	Ámbar fino	000 ⇔ 255	0–100%
–	5	6	7	6	11	11	Lime	000 ⇔ 255	0–100%
–	–	–	–	–	12	12	Lime fino	000 ⇔ 255	0–100%
–	–	7	8	7	13	13	Estroboscopio	000 ⇔ 010	Sin función
								011 ⇔ 255	Estroboscopio, lento a rápido
2	–	–	9	8	–	14	Rueda de color virtual	000 ⇔ 255	Vea Tabla de colores VCW
3	–	–	10	9	–	15	Temperatura de color	000 ⇔ 255	Vea Tabla DMX de temperatura de color
–	–	–	–	10	–	–	Programas automáticos	000 ⇔ 010	Sin función
								011 ⇔ 060	Programa automático 1
								061 ⇔ 110	Programa automático 2
								111 ⇔ 160	Programa automático 3
								161 ⇔ 210	Programa automático 4
								211 ⇔ 255	Programa automático 5
–	–	–	–	11	–	–	Velocidad de programa	000 ⇔ 255	Velocidad de programa, lento a rápido
4	6	8	11	–	14	16	Gobo giratorio	000 ⇔ 127	Indice de gobo giratorio
								128 ⇔ 190	Giro en el sentido horario, lento a rápido
								191 ⇔ 192	Parada
								193 ⇔ 255	Giro en el sentido anti-horario, lento a rápido

4Ch	6Ch	8Ch	11Ch	13Ch	14Ch	17Ch	Función	Valor	Porcentaje/Configuración
–	–	–	–	12	–	17	**Control** (mantenga pulsado durante 3 segundos)	000 ⇔ 007	Sin función
								008 ⇔ 015	Reinicia a el atenuador
								016 ⇔ 023	Cambio de rojo encendido
								024 ⇔ 031	Cambio de rojo apagado
								032 ⇔ 039	Curva de atenuador curva-S
								040 ⇔ 047	Curva de atenuador lineal
								048 ⇔ 055	Curva de atenuador cuadrado
								056 ⇔ 063	Curva de atenuador cuadrado inverso
								064 ⇔ 071	Modo atenuador apagado
								072 ⇔ 079	Modo atenuador 1
								080 ⇔ 087	Modo atenuador 2
								088 ⇔ 095	Modo atenuador 3
								096 ⇔ 103	Establece el ventilador a modo auto
								104 ⇔ 111	Establece el ventilador a modo siempre encendido
								112 ⇔ 119	Establece el ventilador siempre apagado
								120 ⇔ 127	Establece el ventilador en silencio
								128 ⇔ 135	Velocidad X-Fade: desactiva
								136 ⇔ 143	Velocidad X-Fade 1 (más rápida)
								144 ⇔ 151	Velocidad X-Fade 2
								152 ⇔ 159	Velocidad X-Fade 3
								160 ⇔ 167	Velocidad X-Fade 4 (más lenta)
								168 ⇔ 255	Reservado para utilización futura
–	–	–	–	13	–	–	**Gobo giratorio**	000 ⇔ 127	Indice de gobo giratorio
								128 ⇔ 190	Giro en el sentido horario, lento a rápido
								191 ⇔ 192	Parada
								193 ⇔ 255	Giro en el sentido anti-horario, lento a rápido

1Ch

Canal	Función	Valor	Porcentaje/Configuración
1	**Atenuador**	000 ⇔ 255	0–100% (configura el color desde la pantalla de menú)

HSV

Canal	Función	Valor	Porcentaje/Configuración
1	**Matiz**	000 ⇔ 255	0–100%
2	**Saturación**	000 ⇔ 255	0–100%
3	**Valor**	000 ⇔ 255	0–100%
4	**Gobo giratorio**	000 ⇔ 127	índice de gobo giratorio
		128 ⇔ 190	Giro en el sentido horario, lento a rápido
		191 ⇔ 192	Parada
		193 ⇔ 255	Giro en el sentido anti-horario, lento a rápido

À Propos de ce Manuel

Le Manuel de Référence du Ovation E-910FC IP (MR) reprend des informations de base sur cet appareil notamment en matière de connexions, montage, options de menu et valeurs DMX. Télécharger le Manuel d'Utilisation sur www.chauvetprofessional.com pour de plus amples informations.

Clause de Non-Responsabilité

Les informations et caractéristiques contenues dans ce manuel sont sujettes à changement sans préavis.

GARANTIE LIMITÉE

VEUILLEZ VISITER NOTRE SITE INTERNET POUR CONSULTER LES MODALITÉES D'ENREGISTREMENT DE LA GARANTIE ET LES CONDITIONS GÉNÉRALES COMPLÈTES.

Pour les clients aux États-Unis et au Mexique: www.chauvetlighting.com/warranty-registration.

Pour les clients du Royaume-Uni, de la République d'Irlande, de la Belgique, des Pays-Bas, du Luxembourg, de la France et de l'Allemagne: www.chauvetlighting.eu/warranty-registration/.

Chauvet garantit que cet appareil est exempt de défauts de matériaux et de fabrication dans des conditions normales d'utilisation, pendant la période spécifiée dans la garantie limitée complète consultable sur notre site Internet et sous réserve des exclusions et limitations qui y sont énoncées. Cette garantie ne s'applique qu'à l'acheteur initial du produit et n'est pas transférable. Pour exercer les droits prévus par cette garantie, vous devez fournir une preuve d'achat sous la forme d'un reçu de vente original d'un revendeur autorisé qui indique le nom du produit et la date d'achat. IL N'EXISTE AUCUNE AUTRE GARANTIE EXPRESSE OU IMPLICITE. Cette garantie vous confère des droits légaux spécifique. Vous pouvez également bénéficier d'autres droits qui varient selon les états et les pays. Cette garantie n'est valable qu'aux États-Unis, au Royaume-Uni, en République d'Irlande, en Belgique, aux Pays-Bas, au Luxembourg, en France, en Allemagne et au Mexique. Pour connaître les conditions de garantie dans d'autres pays, veuillez consulter votre revendeur local.

Consignes de Sécurité

- Ce luminaire est uniquement réservé à un usage professionnel.
- N’ouvrez PAS cet appareil. Il ne contient aucun composant susceptible d’être réparé par l’utilisateur.
- Ne regardez PAS la source lumineuse lorsque l’appareil fonctionne.
- N'immergez PAS ce produit (IP 65). Un usage normal en extérieur est autorisé.
- Ne laissez AUCUNE source inflammable dans un rayon de 50 cm de l’appareil lorsque celui-ci fonctionne.
- N’utilisez PAS cet appareil si le boîtier, les lentilles ou les câbles vous semblent endommagés.
- Ne connectez PAS cet appareil ni à un gradateur ni à un rhéostat.
- ATTENTION : le boîtier de cet appareil est brûlant lors du fonctionnement. Montez toujours cet appareil dans en endroit bien ventilé, à au moins, 20 pouces (50 cm) des surfaces adjacentes.
- ATTENTION : Lorsque l'appareil est transféré d'un environnement à température extrême à un autre (par exemple d'un camion froid vers une salle de bal chaude et humide), de la condensation peut se former sur les composants électriques internes. Pour éviter de causer des dommages, laissez l'appareil s'acclimater entièrement au milieu environnant avant de le mettre sous tension.
- Ne convient pas aux installations permanentes en extérieur sur des sites sujets à des conditions environnementales extrêmes. Cela inclut par exemple :
  - L'exposition à un environnement marin ou à une solution saline (à moins de 4,8 kilomètres d'un corps d'eau salée).
  - Lorsque les températures moyennes hautes ou basses du site dépassent les plages de températures indiquées dans ce manuel.
  - Les sites qui sont sujets aux inondations ou qui présentent un risque d'être ensevelis sous la neige.
  - Tout autre endroit où le produit risque d'être soumis à des rayonnements extrêmes ou à des substances caustiques.
- Utilisez TOUJOURS un câble de sécurité lorsque vous montez cet appareil en hauteur.
- Connectez UNIQUEMENT cet appareil à un circuit protégé et relié à la terre.
- Transportez/Suspendez cet appareil UNIQUEMENT par le support de montage dont il est doté.
- Durant les périodes de non-utilisation, pour éviter tout usure inutile et pour prolonger la durée de vie, déconnectez-entièrement l'appareil en le débranchant de l'alimentation électrique ou en coupant le disjoncteur.
- Le luminaire doit être placé de manière à ce qu'il ne soit pas possible de le regarder de manière fixe à une distance inférieure à 4,9 m.
- Si le câble ou le cordon flexible externe de ce luminaire est endommagé, il doit être remplacé par un câble ou cordon spécial disponible exclusivement auprès du fabricant ou de son prestataire de service.
- La source lumineuse contenue dans ce luminaire ne peut être remplacée que par le fabricant ou son prestataire de service ou une personne suffisamment qualifiée.
- La température ambiante maximale supportée par cet appareil est de 113 °F (45 °C). Ne le faites pas fonctionner à des températures plus élevées.
- En cas de sérieux problèmes de fonctionnement, arrêtez le système immédiatement.

Conformité FCC

Cet appareil est conforme à la partie 15, sous-partie B du règlement de la FCC. L'utilisation est soumise aux deux conditions suivantes :

1. Cet appareil ne doit pas causer d'interférences nuisibles, et
2. Cet appareil doit accepter toutes les interférences reçues, y compris celles pouvant entraîner un fonctionnement indésirable.

Tout changement ou modification non expressément approuvé par l'autorité responsable de la conformité pourrait annuler le droit de l'utilisateur à utiliser l'équipement.

Contact

En dehors des États-Unis, du Royaume-Uni, de l'Irlande, du Benelux, de la France, de l'Allemagne, ou du Mexique, contactez votre fournisseur si vous avez besoin d'assistance ou de retourner votre appareil. Consultez le site Contact Us pour trouver nos coordonnées.

Ce Qui est Inclus

- Ovation E-910FC IP
- Seetronic Powerkon IP65 câble de alimentation
- Filtre de flou
- Manuel de Référence

Alimentation CA

Cet appareil est doté d'une alimentation universelle prenant en charge toute tension d'entrée comprise entre 100 et 240 VCA, 50/60 Hz.

Connexion Électrique

Vous pouvez connecter entre eux jusqu'à 5 Ovation E-910FC IP à 100 V, 6 unités à 120 V, 11 unités à 208 V, ou 12 unités à 230 V ou 240 V. Ne dépassez jamais cette limite. Vous pouvez vous procurer séparément des cordons d'alimentation.

Prise CA

Connexion	Câble (États-Unis)	Câble (Europe)	Couleur de la vis
Conducteur CA	Noir	Marron	Jaune/Cuivré
Neutre CA	Blanc	Bleu	Argenté
Terre CA	Vert/Jaune	Vert/Jaune	Vert

- Durant les périodes de non-utilisation, pour éviter tout usure inutile et pour prolonger la durée de vie, déconnectez-entièrement l'appareil en le débranchant de l'alimentation électrique ou en coupant le disjoncteur.
- Lors de l'utilisation de cet appareil en environnement extérieur, utilisez des câbles de d'alimentation et de données certifiés IP65 au minimum. Assurez-vous de protéger les ports d'alimentation et de données non utilisés avec les couvercles IP 65 fournis.

Raccordement DMX

Le Ovation E-910FC IP fonctionnera avec un jeu d'orgues DMX au moyen de connexions DMX en série standard. Une introduction au DMX est à votre disposition sur www.chauvetprofessional.com.

Connexion DMX

Le Ovation E-910FC IP utilise une connexion de données DMX standard pour ses personnalités DMX: **1Ch**, **4Ch**, **6Ch**, **8Ch**, **11Ch**, **13Ch**, **14Ch**, **17Ch** et **HSV**. Consultez le Manuel d'Utilisation pour connecter et configurer le système DMX.

Lors de l'utilisation de cet appareil dans un environnement extérieur de type IP65, assurez-vous d'utiliser des câbles certifiés IP65 (ou mieux) et de protéger les ports non utilisés avec les couvercles IP65 inclus.

Connexion Maître/ Esclave

Le Ovation E-910FC IP utilise une connexion de données DMX pour son mode Maître/Esclave. Consultez le Manuel d'Utilisation pour connecter et configurer le mode de fonctionnement Maître/Esclave.

RDM (Gestion des périphériques à distance)

Le protocole RDM (gestion des périphériques à distance) est un standard pour la communication bidirectionnelle des appareils dotés de fonctions DMX dans un câblage DMX existant. Le Ovation E-910FC IP supporte le protocole RDM permettant un retour d'information pour la surveillance et des changements des options de menu. Veuillez télécharger le manuel de l'utilisateur à partir du site internet www.chauvetprofessional.com pour plus de détails.

Installation

Avant de monter cet appareil, lisez et assimilez les Consignes de Sécurité. Veillez à ce que les fixations sont capables de supporter le poids de l'unité. Découvrez notre gamme de fixations Chauvet sur http://trusst.com/productcategory/truss-clamps/.

Schéma de Montage de l'Appareil

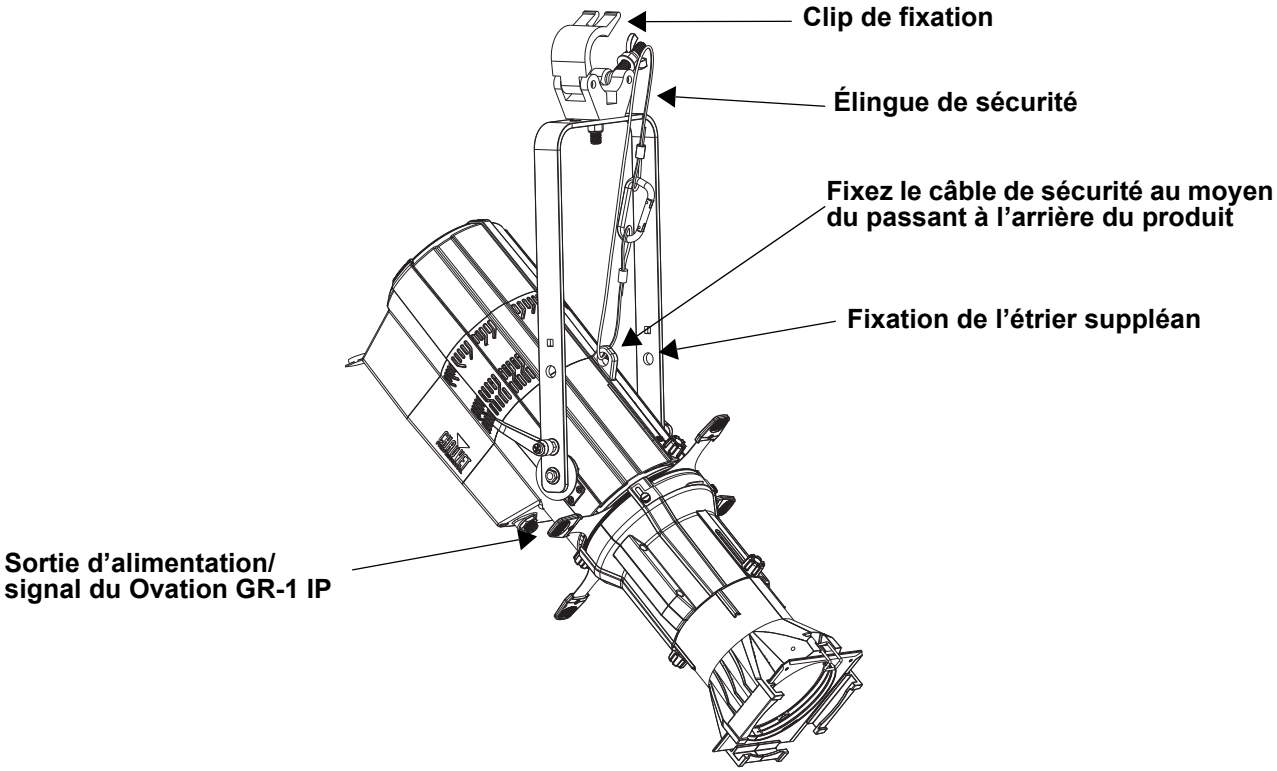

Montage en Hauteur

Tubes de Lentilles

Les tubes de lentilles suivantes sont disponibles à l'achat:

- 19°, 26°, 36°, et 50° Gélatine (accessoires 6,25 pouces/159 mm)
- 14°, 15°–30° et 25°–50° Zoom Gélatine (accessoires 7, 5 pouces/191 mm)

Code d'accès

Une fois affiché, saisissez le code d'accès suivant comme suit: **<UP>**, **<DOWN>**, **<UP>**, **<DOWN>**, **<ENTER>**.
Ce code ne peut pas être modifié et doit être saisi sur demande.

Filtre Soft Focus

L'Ovation E-910FC IP est livré avec un filtre soft focus. Pour garder le filtre soft focus en bon état :

- Veillez à ne pas laisser d'empreintes de doigt sur le filtre, car cela pourrait causer une chauffe non uniforme pouvant entrainer une déformation.
- Lorsque vous placez le filtre dans le support, respectez le sens d'orientation imprimé sur le filtre.
- Lorsque vous ajoutez des lames d'obturateur sur le trajet de la lumière, prenez bien en compte que la chaleur sera renvoyée vers le filtre. Plus les lames sont insérées profondément et plus l'appareil fonctionne longtemps, plus la chaleur sera réfléchie sur le filtre, qui se déformera et pourrait alors rentrer en contact avec les lames de l'obturateur.

S'il y a un film de protection sur le filtre soft-focus, il faut l'enlever avant de l'utiliser. Le filtre est situé dans un support dans la fente métallique du gobo.

Roue de Couleurs Virtuelles

Le Ovation E-910FC IP dispose d'une fonction appelée Roue de Couleur Virtuelle (VCW - Virtual Color Wheel). Cette fonction est disponible en mode de contrôle autonome pour une utilisation manuelle mais également en tant que canal de contrôle dans certaines personnalités DMX. Plus de 30 couleurs pré-mélangées, personnalisées par nos ingénieurs, sont disponibles pour faciliter la programmation. Les valeurs DMX utilisées pour mélanger ces couleurs sont indiquées ci-dessous. Vous pouvez ajuster l'intensité globale du Ovation afin de reproduire plus fidèlement les couleurs que vous avez l'habitude d'utiliser. Un graphique est disponible sur notre site Web à l'adresse www.chauvetprofessional.com pour comparer nos couleurs pré-mélangées avec des couleurs de gel populaires. Ce tableau est fournit uniquement à des fins de comparaison et ne certifie pas que nos couleurs pré-mélangées correspondent aux couleurs de gel énumérées.

Gamme de couleurs

Valeurs DMX	Affichage à l'Ècran	Valeur Rouge	Valeur Vert	Valeur Bleu	Valeur Ambre	Valeur Lime
000 ⇔ 005	--	--	--	--	--	--
006 ⇔ 013	**C3050 - Md Yellow**	233	163	20	123	255
014 ⇔ 021	**C3040 - Lt Yellow**	224	158	47	255	231
022 ⇔ 028	**C3240 - Amb Yellow**	180	60	0	245	255
029 ⇔ 035	**C2340 - VLt Amber**	245	107	81	255	213
036 ⇔ 043	**C2040 - Lt Amber**	230	130	62	255	155
044 ⇔ 051	**C2050 - Md Amber**	255	0	25	255	194
052 ⇔ 059	**C2060 - Dk Amber**	255	0	24	255	150
060 ⇔ 067	**C1050 - Lt Red**	255	37	27	30	38
068 ⇔ 075	**C1080 - Md Red**	255	4	17	0	0
076 ⇔ 083	**C1020 - NC Pink**	238	135	129	255	255
084 ⇔ 091	**C1030 - Md Pink**	255	131	120	255	195
092 ⇔ 099	**C1630 - Dk Pink**	250	165	123	255	210
100 ⇔ 107	**C1250 - Md Red Amber**	255	0	41	195	55
108 ⇔ 115	**C1060 - Dk Red Amber**	255	0	45	120	30
116 ⇔ 121	**C1650 - Magenta**	255	50	115	255	115
122 ⇔ 130	**C6170 - Dk Magenta**	255	35	117	0	0
131 ⇔ 138	**C6020 - Lt Lavender**	127	122	142	251	255
139 ⇔ 146	**C5030 - Lt Blue**	0	255	197	100	255
147 ⇔ 154	**C5020 - VLt Blue**	158	255	189	0	255
155 ⇔ 162	**C5430 - Lt Blue2**	0	255	180	0	243
163 ⇔ 170	**C5070 - Blue**	43	255	210	43	36
171 ⇔ 178	**C5050 - Md Blue**	0	255	218	0	181
179 ⇔ 186	**C5060 - Dk Blue**	0	210	206	0	118
187 ⇔ 194	**C5690 - Indigo**	65	0	210	40	55
195 ⇔ 202	**C5080 - VDk Blue**	0	203	230	0	40
203 ⇔ 210	**C5081 - VDk Blue2**	40	199	240	0	45
211 ⇔ 218	**C4370 - Yel Green**	27	255	28	16	104
219 ⇔ 226	**C4070 - Green**	49	255	55	120	90
227 ⇔ 234	**C4550 - Turquoise**	60	230	109	0	245
235 ⇔ 242	**C4560 - Aqua**	20	240	126	36	255
243 ⇔ 250	**C4570 - Blue Green**	0	255	79	30	53
251 ⇔ 255	--	--	--	--	--	--

Les couleurs ci-dessus sont des rendus simulés de couleurs produits sur base des couleurs émises par les appareils à incandescence. Chauvet ne peut garantir l'exactitude du rendu d'une couleur.

Gamme des températures de couleur DMX

Valeurs DMX	Température de couleur	Valeur Rouge	Valeur Vert	Valeur Bleu	Valeur Ambre	Valeur Lime
000 ⇔ 005	**Pas de fonction**	--	--	--	--	--
006 ⇔ 025	**2800K**	187	130	97	255	255
026 ⇔ 050	**3000K**	177	145	105	255	255
051 ⇔ 075	**3200K**	168	157	113	255	255
076 ⇔ 100	**3500K**	163	177	124	255	255
101 ⇔ 125	**4000K**	151	195	141	255	255
126 ⇔ 150	**4500K**	145	214	157	255	255
151 ⇔ 175	**5000K**	138	227	170	255	255
176 ⇔ 200	**5600K**	130	239	184	255	255
201 ⇔ 225	**6000K**	126	246	193	255	255
226 ⇔ 250	**6500K**	120	254	201	255	255
226 ⇔ 250	**Pas de fonction**	--	--	--	--	--

Les températures de couleur ci-dessus sont des rendus simulés de la sortie de couleur effectivement générée par comparaison avec une lampe tungstène à la température de couleur spécifiée. Chauvet ne donne aucune garantie sur la précision de la sortie de couleur.

Description du Tableau de Commandes

Bouton	Fonction
<MENU>	Permet la sortie du menu ou de la fonction en cours
<ENTER>	Permet l'affichage du menu en cours ou permet de configurer la valeur en cours dans la fonction sélectionnée
<UP>	Permet de parcourir les listes ou les menus vers le haut, dans une fonction permet d'augmenter les valeurs numériques
<DOWN>	Permet de parcourir les listes ou les menus vers le bas, dans une fonction permet de diminuer les valeurs numériques

Tableau de Menu

Reportez-vous à la page du produit Ovation E-910FC IP sur www.chauvetprofessional.com pour la dernière carte des menu.

Niveau Principal	Niveaux de Programmation			Description
DMX Address	**001–512***			Permet de sélectionner l'adresse de démarrage (le canal le plus élevé est restreint à la personnalité choisie)
DMX Channel	**1Ch**			1-canaux: gradateur
	4Ch			4-canaux: gradateur, VCW, température de couleur, rotation de gobo
	6Ch			6-canaux: RGBAL, rotation de gobo
	8Ch			8-canaux: gradateur, RGBAL, stroboscope, rotation de gobo
	11Ch			11-canaux: gradateur 16-bit, RGBAL, stroboscope, VCW, température de couleur, rotation de gobo
	13Ch			13-canaux: gradateur, RGBAL, stroboscope, VCW, température de couleur, programmes, vitesse, mode gradation, rotation de gobo
	14Ch			14-canaux: gradateur 16-bit, RGBAL 16-bit, stroboscope, rotation de gobo
	17Ch			17-canaux: gradateur 16-bit, RGBAL 16-bit, stroboscope, VCW, température de couleur, rotation de gobo
	HSV			4-canaux: teinte, saturation, valeur, rotation de gobo
Virtual Color Wheel	**Virtual Color Wheel**	**C3050-Md Yellow**	**Dimmer 0–255**	Roue de Couleurs Virtuelles (VCW) simule le rendu des gélatines de couleur de Rosco. Consultez la section Gamme de couleurs pour en connaître les valeurs spécifiques.
		C3040-Lt Yellow		
		C3240-Amb Yellow		
		C2340-VLt Amber		
		C2040-Lt Amber		
		C2050-Md Amber		
		C2060-Dk Amber		
		C1050-Lt Red		
		C1080-Md Red		
		C1020-NC Pink		
		C1030-Md Pink		
		C1630-Dk Pink		
		C1250-Md Red Amber		
		C1060-Dk Red Amber		
		C1650-Magenta		
		C6170-Dk Magenta		
		C6020-Lt Lavender		
		C5030-Lt Blue		
		C5020-VLt Blue		
		C5430-Lt Blue2		
		C5070-Blue		

Niveau Principal	Niveaux de Programmation			Description
Virtual Color Wheel (suite)	Virtual Color Wheel	C5050-Md Blue	Dimmer 0–255	Roue de Couleurs Virtuelles (VCW) simule le rendu des gélatines de couleur de Rosco. Consultez la section Gamme de couleurs pour en connaître les valeurs spécifiques.
		C5060-Dk Blue		
		C5690- Indigo		
		C5080-VDk Blue		
		C5081-VDk Blue2		
		C4370-Yel Green		
		C4070-Green		
		C4550-Turquoise		
		C4560-Aqua		
		C4570-Blue Green		
	Color Temperature	2800K	Dimmer 0–255	Températures de couleur de blanc prédéfinies. Simule une lampe tungstène à la température de couleur spécifiée. Consultez la section Gamme des températures de couleur DMX pour les valeurs spécifiques.
		3000K		
		3200K		
		3500K		
		4000K		
		4500K		
		5000K		
		5600K		
		6000K		
		6500K		
	Manual Color Mixer	Red	0–255	Combine les couleurs rouge, vert, bleu, ambre et lime pour un résultat personnalisé (0–100%)
		Green		
		Blue		
		Amber		
		Lime		
	Color X-Fade Speed	Off		Désactive la transition en fondu entre les couleurs
		X-Fade Speed 1		Crée une transition en fondu entre les couleurs lors de l'utilisation de couleurs dans le Virtual Color Wheel ou le tableau de température de couleur, de rapide (**X-Fade Speed 1**) à lent (**X-Fade Speed 4**)
		X-Fade Speed 2		
		X-Fade Speed 3		
		X-Fade Speed 4		
Auto Show	Auto 1–5		1–100	Sélectionne les programmes automatiques et vitesse
Red Shift	On			Imite la gradation des lampes halogènes
	Off			
Gobo Rotator	0–255			Index de rotation de gobo
Master/Slave	Master			Recevez le signal DMX du contrôleur DMX (maître)
	Slave			Recevoir le signal de l'unité maître (esclave)
Dimmer Curve	Linear			Définir la courbe de gradation
	Square			
	I Square			
	SCurve			
Dimmer Mode	Off			Gradateur linéaire
	Dimmer 1–3			Courbes de gradation rapide (**Dimmer 1**) à lent (**Dimmer 3**)

Niveau Principal	Niveaux de Programmation			Description
White Balance	Off			Gradateur linéaire
	Manual	Red	0–255	Utilise le paramétrage de blanc définit en usine
		Green		Définit la valeur maximale de LED rouge
		Blue		Définit la valeur maximale de LED verte
		Amber		Définit la valeur maximale de LED bleue
		Lime		Définit la valeur maximale de LED ambre
LED Frequency	600Hz			Permet de sélectionner la fréquence de sortie MLI
	1200Hz			
	2000Hz			
	4000Hz			
	6000Hz			
	25KHz			
Fan Mode	Auto			Réglez le ventilateur en mode automatique
	On			Réglez le mode de ventilateur toujours
	Off			Règle le ventilateur sur toujours
	Silent			Règle le ventilateur sur silencieux
Back Light	10S			Désactive l'affichage rétro-éclairage après 10 secondes d'inactivité
	30S			Désactive l'affichage rétro-éclairage après 30 secondes d'inactivité
	2Min			Désactive l'affichage rétro-éclairage après 2 minutes d'inactivité
	Always On			Affichage rétro-éclairage toujours active
Key Lock	On			Permet d'activer ou désactiver le mot de passe
	Off			
Gobo Power	On			Permet d'activer ou désactiver la sortie d'alimentation du gobo
	Off			
Information	Fixture Hours	_ _ _ _H		Affiche le nombre total des heures du produit
	LED Hours	_ _ _ _H		Affiche le nombre total d'heures pendant lesquelles les lumières LED ont été allumées
	Version	V_._		Affiche la version du logiciel installée
	UID	_ _ _ _ _ _ _ _ _ _ _ _		Affiche UID actuel
Reset Factory	No			Permet de réinitialiser aux valeurs par défaut d'usine
	Yes			

ATTENTION: Lors du functionnement en mode ventilateur: Lorsque le ventilateur est à l'arret, l'appareil devient plus chaud au toucher que lors de l'utilisation des autres modes de ventilateur. Utilisez un équipement de protection approprié pour prévenir des brûlures. Tenir à l'écart de tout objet inflammable.

REMARQUE: Lors du functionnement en mode ventilateur: Lorsque le ventilateur est à l'arret, le rendement de l'appareil est réduit et ne peut pas atteindre les mêmes niveaux que lors de l'utilisation des autres modes de ventilateur.

Valeurs DMX

17Ch / 14Ch / 13Ch / 11Ch / 8Ch / 6Ch / 4Ch

4Ch	6Ch	8Ch	11Ch	13Ch	14Ch	17Ch	Fonction	Valeur	Pourcentage/Configuration
1	–	1	1	1	1	1	Gradateur	000 ⇔ 255	0–100%
–	–	–	2	–	2	2	Gradateur fin	000 ⇔ 255	0–100%
–	1	2	3	2	3	3	Rouge	000 ⇔ 255	0–100%
–	–	–	–	–	4	4	Rouge fin	000 ⇔ 255	0–100%
–	2	3	4	3	5	5	Vert	000 ⇔ 255	0–100%
–	–	–	–	–	6	6	Vert fin	000 ⇔ 255	0–100%
–	3	4	5	4	7	7	Bleu	000 ⇔ 255	0–100%
–	–	–	–	–	8	8	Bleu fin	000 ⇔ 255	0–100%
–	4	5	6	5	9	9	Ambre	000 ⇔ 255	0–100%
–	–	–	–	–	10	10	Ambre fin	000 ⇔ 255	0–100%
–	5	6	7	6	11	11	Lime	000 ⇔ 255	0–100%
–	–	–	–	–	12	12	Lime fin	000 ⇔ 255	0–100%
–	–	7	8	7	13	13	Stroboscope	000 ⇔ 010 011 ⇔ 255	Pas de fonction Stroboscope, lent à rapide
2	–	–	9	8	–	14	Roue de couleurs virtuelles	000 ⇔ 255	Consultez la section Gamme de couleurs
3	–	–	10	9	–	15	Température de la couleur	000 ⇔ 255	Consultez la section Gamme des températures de couleur DMX
–	–	–	–	10	–	–	Programmes automatiques	000 ⇔ 010 011 ⇔ 060 061 ⇔ 110 111 ⇔ 160 161 ⇔ 210 211 ⇔ 255	Pas de fonction Programme automatique 1 Programme automatique 2 Programme automatique 3 Programme automatique 4 Programme automatique 5
–	–	–	–	11	–	–	Vitesse du programme	000 ⇔ 255	0–100%
4	6	8	11	–	14	16	Rotation de gobo	000 ⇔ 127 128 ⇔ 190 191 ⇔ 192 193 ⇔ 255	Index de rotation de gobo Rotation horaire, lent à rapide Arrêt Rotation antihoraire, lent à rapide

4Ch	6Ch	8Ch	11Ch	13Ch	14Ch	17Ch	Fonction	Valeur	Pourcentage/Configuration
–	–	–	–	12	–	17	**Contrôle** (Maintenez la position pendant 3 secondes, puis relâchez)	000 ⇔ 007	Pas de fonction
								008 ⇔ 015	Réinitialiser le ventilateur
								016 ⇔ 023	Décalage rouge activé
								024 ⇔ 031	Décalage rouge désactivé
								032 ⇔ 039	Courbe de gradateur S-Curve
								040 ⇔ 047	Courbe de gradation carrée linéaire
								048 ⇔ 055	Courbe de gradation carrée
								056 ⇔ 063	Courbe de gradateur carrée inverse
								064 ⇔ 071	Mode vitesse du ventilateur désactivé
								072 ⇔ 079	Mode vitesse du ventilateur 1
								080 ⇔ 087	Mode vitesse du ventilateur 2
								088 ⇔ 095	Mode vitesse du ventilateur 3
								096 ⇔ 103	Réglez le ventilateur en mode automatique
								104 ⇔ 111	Réglez le mode de ventilateur toujours
								112 ⇔ 119	Règle le ventilateur sur toujours
								120 ⇔ 127	Règle le ventilateur sur silencieux
								128 ⇔ 135	Vitesse du fondu en X désactive
								136 ⇔ 143	Vitesse du fondu en X 1 (le plus rapide)
								144 ⇔ 151	Vitesse du fondu en X 2
								152 ⇔ 159	Vitesse du fondu en X 3
								160 ⇔ 167	Vitesse du fondu en X 4 (le plus lent)
								168 ⇔ 255	Réservé pour une utilisation future
–	–	–	–	13	–	–	**Rotation de gobo**	000 ⇔ 127	Index de rotation de gobo
								128 ⇔ 190	Rotation horaire, lent à rapide
								191 ⇔ 192	Arrêt
								193 ⇔ 255	Rotation antihoraire, lent à rapide

1Ch

Canal	Fonction	Valeur	Pourcentage/Configuration
1	**Gradateur**	000 ⇔ 255	0–100% (couleur définie par le menu)

HSV

Canal	Fonction	Valeur	Pourcentage/Configuration
1	**Teint**	000 ⇔ 255	0–100%
2	**Saturation**	000 ⇔ 255	0–100%
3	**Valeur**	000 ⇔ 255	0–100%
4	**Rotation de gobo**	000 ⇔ 127	Index de rotation de gobo
		128 ⇔ 190	Rotation horaire, lent à rapide
		191 ⇔ 192	Arrêt
		193 ⇔ 255	Rotation antihoraire, lent à rapide

Über diese Schnellanleitung

In der Schnellanleitung des Ovation E-910FC IP finden Sie die wesentlichen Produktinformationen, wie etwa über den Anschluss, die Montage, Menüoptionen und DMX-Werte des Geräts. Laden Sie für weiterführende Informationen unter www.chauvetprofessional.com das Benutzerhandbuch herunter.

Haftungsausschluss

Die in dieser Anleitung aufgeführten Informationen und Spezifikationen können ohne vorherige Ankündigung geändert werden.

EINGESCHRÄNKTE GARANTIE

ZUR REGISTRIERUNG FÜR GARANTIEANSPRÜCHE UND ZUR EINSICHT IN DIE VOLLSTÄNDIGEN GESCHÄFTSBEDINGUNGEN BESUCHEN SIE BITTE UNSERE WEBSITE.

Für Kunden in den USA und in Mexiko: www.chauvetlighting.com/warranty-registration.

Für Kunden im Vereinigten Königreich, in Irland, Belgien, den Niederlanden, Luxemburg, Frankreich und Deutschland: www.chauvetlighting.eu/warranty-registration/.

Chauvet garantiert für die in der auf unserer Website veröffentlichten vollständigen eingeschränkten Garantie genannten Dauer und unter Vorbehalt der darin genannten Haftungsausschlüsse und -beschränkungen, dass dieses Produkt bei normalen Gebrauch frei von Material- und Verarbeitungsfehlern ist. Diese Garantie erstreckt sich nur auf den Erstkäufer des Produkts und ist nicht übertragbar. Zur Ausübung der unter dieser Garantie gewährten Rechte ist der Kaufbeleg in Form der Originalrechnung von einem autorisierten Händler vorzulegen, in der die Produktbezeichnung und das Kaufdatum vermerkt sein müssen. ES BESTEHEN KEINE WEITEREN AUSDRÜCKLICHEN ODER STILLSCHWEIGENDEN GARANTIEN. Diese Garantie gibt Ihnen besondere gesetzliche Rechte. Und Sie haben möglicherweise weitere Rechte, die von Land zu Land unterschiedlich sein können. Diese Garantie ist nur in den USA, im Vereinigten Königreich, in Irland, Belgien, den Niederlanden, Luxemburg, Frankreich, Deutschland und Mexiko gültig. Bezüglich der Garantiebestimmungen in anderen Ländern wenden Sie sich bitte an Ihren lokalen Händler.

Sicherheitshinweise

- Die Leuchte ist ausschließlich für den professionellen Einsatz bestimmt.
- Dieses Gerät NICHT öffnen. Die eingebauten Komponenten sind für den Kunden wartungsfrei.
- NIEMALS in die Lichtquelle schauen, während das Gerät eingeschaltet ist.
- Dieses Gerät darf NICHT in Wasser eingetaucht werden (IP65). Eine regelmäßige Verwendung dieses Geräts im Freien ist möglich.
- Belassen Sie KEINE entflammbaren Materialien in einem Umkreis von 50 cm dieses Geräts, während es in Betrieb oder an der Stromversorgung angeschlossen ist.
- NIEMALS das Gerät in Betrieb nehmen, wenn Ihnen das Gehäuse, die Linsen oder das Kabel beschädigt erscheinen.
- Schließen Sie dieses Gerät NICHT an einen Dimmer oder Regelwiderstand an.
- VORSICHT: Das Gehäuse dieses Produkts kann während des Betriebs heiß werden. Installieren Sie das Gerät an einem Ort mit ausreichender Belüftung und mit einem Abstand von mindestens 50 cm zu den angrenzenden Flächen.
- VORSICHT: Beim Transport des Geräts von einer Umgebung mit außergewöhnlichen Temperaturen in eine andere solche Umgebung (z. B. aus einem kalten Transporter in einen warm-feuchten Ballsaal) kann an der im Gerät enthaltenen Elektronik Wasser kondensieren. Um einen Defekt zu vermeiden, muss sich das Gerät erst in der neuen Umgebung akklimatisiert haben, bevor es an die Stromversorgung angeschlossen werden kann.
- Dieses Geräts eignet sich nicht für eine permanente Installation im Außenbereich an Orten mit extremen Umweltbedingungen. Dies beinhaltet insbesondere:
  - Exposition gegenüber Meeres-/salzhaltigen Umgebungen (innerhalb von 5 km eines salzhaltigen Gewässers).
  - Orte, an denen die normalen Niedrigst- oder Höchsttemperaturen außerhalb des im Handbuch angegebenen Temperaturbereichs liegen.
  - Orte, die überflutet oder zugeschneit werden können.
  - Sonstige Bereiche, in denen das Produkt einer großen Strahlung oder ätzenden Substanzen ausgesetzt ist.
- VERWENDEN Sie bei Montage über Kopf immer ein Sicherungsseil.
- Schließen Sie dieses Produkt NUR an einen mit der Erde verbundenen und geschützten Stromkreis an.
- Das Gerät NUR an den Hänge-/Befestigungsbügeln oder Griffen tragen.
- Um unnötigen Verschleiß zu vermeiden und die Lebensdauer des Geräts zu verlängern, trennen Sie während längerer Perioden des Nichtgebrauchs das Gerät vom Stromnetz – entweder per Trennschalter oder durch Herausziehen des Steckers aus der Steckdose.
- Die Leuchte sollte so positioniert werden, dass ein langes starres Schauen in die Leuchte in einem Abstand von weniger als 4,9 m nicht zu erwarten ist.
- Ist das externe flexible Kabel dieser Leuchte beschädigt, muss es durch ein gleichwertiges Kabel oder ein ausschließlich vom Hersteller oder dessen Vertriebspartner erhältliches Kabel ersetzt werden.
- Das in dieser Leuchte enthaltene Leuchtmittel darf nur vom Hersteller oder dessen Vertriebspartner oder einer ähnlich qualifizierten Person ausgetauscht werden.
- Die maximal zulässige Umgebungstemperatur beträgt 45 °C. Nehmen Sie das Gerät nicht bei höheren Temperaturen in Betrieb.
- Bei ernsthaften Betriebsproblemen stoppen Sie umgehend die Verwendung des Geräts.

FCC-Konformität

Dieses Gerät erfüllt Teil 15, Teil B, der FCC-Bestimmungen. Der Betrieb ist an folgende zwei Bedingungen geknüpft:

1. Dieses Gerät darf keine schädlichen Interferenzen verursachen, und
2. Dieses Gerät muss empfangende Interferenzen aufnehmen können, auch Interferenzen, die eventuell einen unerwünschten Betrieb verursachen.

Jegliche Änderungen oder Modifikationen, die nicht ausdrücklich von der Partei genehmigt wurden, die für die Compliance zuständig ist, könnten die Berechtigung des Benutzers zum Betrieb dieses Geräts aufheben.

Kontakt

Kunden außerhalb der USA, GB, Irland, Mexiko, Frankreichs, Deutschlands oder der Benelux-Staaten wenden sich an ihren Lieferanten, um den Kundensupport in Anspruch zu nehmen oder ein Produkt zurückzuschicken. Kunden innerhalb der USA, GB, Irland, Mexiko, Frankreichs, Deutschlands oder der Benelux-Länder verwenden bitte die Informationen unter Contact Us am Ende dieser Schnellanleitung.

Packungsinhalt

- Ovation E-910FC IP
- Netzkabel Seetronic Powerkon IP65
- Filter für weichen Fokus
- Schnellanleitung

Wechselstrom

Dieses Gerät verfügt über ein Vorschaltgerät, das automatisch die anliegende Spannung erkennt, sobald der Netzstecker in die Schukosteckdose gesteckt wird, und kann mit einer Eingangsspannung von 100~240 V AC, 50/60 Hz arbeiten.

Serienschaltung der Geräte

Sie können bis zu 5 Ovation E-910FC IP Geräte bei 120 V AC, 6 Geräte bei 208 V, 11 Geräte bei 208 V und 12 Geräte bei 230 oder 240 V AC in Serie schalten. Diese Anzahl niemals überschreiten! Stromkabel für die Serienschaltung können separat erworben werden.

Wechselstromstecker

Anschluss	Draht (USA)	Draht (Europa	Schraubenfarbe
Stromführender AC-Leiter	Schwarz	Braun	Gelb/Messingfarben
AC-Neutralleiter	Weiß	Blau	Silber
AC-Erdungsleiter	Grün/Gelb	Grün/Gelb	Grün

- Um Verschleiß zu vermeiden und die Lebensdauer des Geräts zu verlängern, trennen Sie während längerer Perioden des Nichtgebrauchs das Gerät vom Stromnetz – entweder per Trennschalter oder durch Herausziehen des Steckers aus der Steckdose.
- Vergewissern Sie sich bei einer Verwendung dieses Geräts im Außenbereich, in der die Schutzart IP65 erforderlich ist, dass Stromkabel der Schutzart IP65 (oder höher) verwendet werden und nicht genutzte Anschlüsse mit den angebrachten Abdeckungen der Schutzart IP65 gesichert werden

DMX-Verbindung

De Ovation E-910FC IP kann mit einem DMX-Controller betrieben werden, wenn eine 5-polige DMX-Datenverbindung zum Einsatz kommt. Sie können sich eine Einführung in DMX unter www.chauvetprofessional.com herunterladen.

DMX-Anschluss

Der Ovation E-910FC IP nutzt zur Steuerung seiner DMX-Eigenschaften eine 5-polige DMX-Datenverbindung: **1Ch**, **4Ch**, **6Ch**, **8Ch**, **11Ch**, **13Ch**, **14Ch**, **17Ch** und **HSV**. Informationen zum Anschließen und Konfigurieren des Geräts für einen DMX-Betrieb finden Sie in der Bedienungsanleitung.

Vergewissern Sie sich bei einer Verwendung dieses Geräts im Außenbereich, in der die Schutzart IP65 erforderlich ist, dass Datenkabel der Schutzart IP65 (oder höher) verwendet werden und nicht genutzte Anschlüsse mit den angebrachten Abdeckungen der Schutzart IP65 gesichert werden.

Master/Slave-Schaltung

Der Ovation E-910FC IP verwendet für seinen Master/Slave-Modus eine DMX-Datenverbindung. Informationen zum Anschließen und Konfigurieren des Geräts für einen Master/Slave-Betrieb finden Sie in der Bedienungsanleitung.

RDM (Remote Device Management)

Remote Device Management bzw. RDM ist ein Standard, mit dem DMX-aktivierte Geräte bidirektional entlang bestehender DMX-Kabel kommunizieren können. Der Ovation E-910FC IP unterstützt das RDM-Protokoll, über das Feedback zur Überwachung der Änderungen der Menüoptionen gegeben wird. Laden Sie für weiterführende Informationen unter www.chauvetprofessional.com das Benutzerhandbuch herunter.

Montage

Lesen Sie vor der Montage dieses Geräts die Sicherheitshinweise. Mindestens einen Befestigungspunkt pro Gerät verwenden. Stellen Sie sicher, dass die Befestigungsklemmen dafür ausgelegt sind, das Produktgewicht tragen zu können. Informationen zu unserer CHAUVET-Produktlinie für Befestigungsklemmen finden Sie unter http://trusst.com/productcategory/truss-clamps/.

Ansicht Gerätemontage

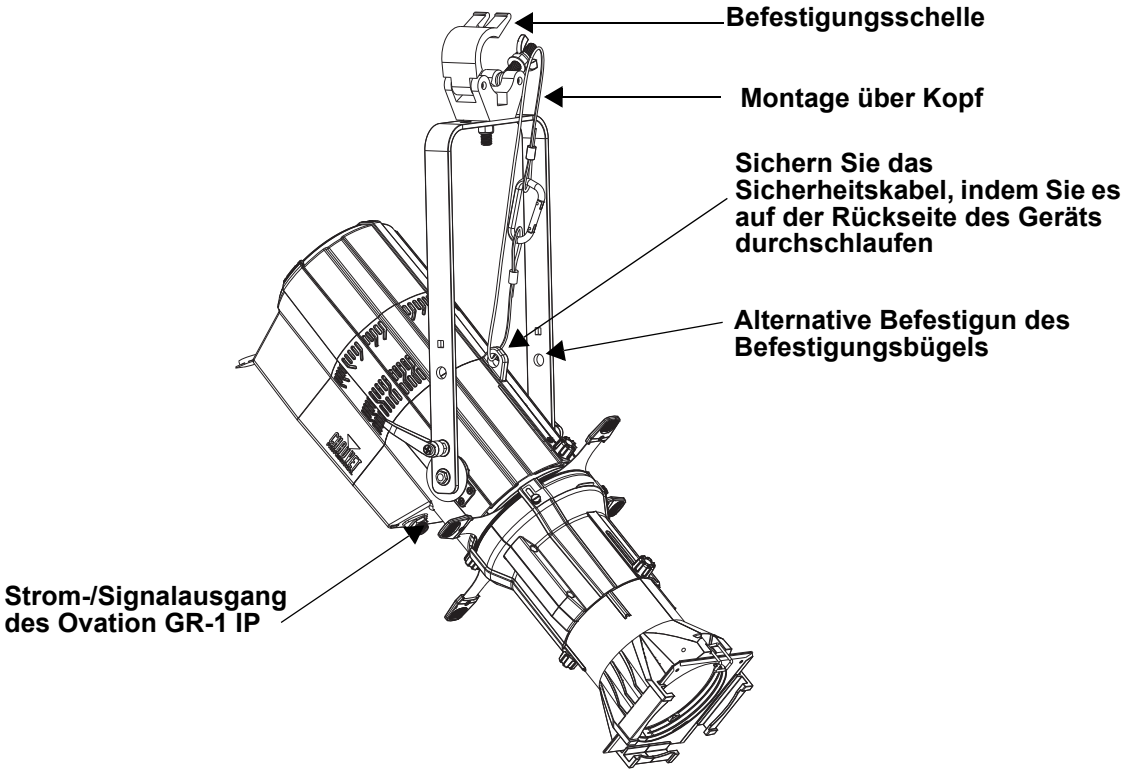

Montageansicht

Linsenröhren

Folgende Linsenröhren sind erhältlich:

- 19°, 26°, 36°, and 50° mit Gel-Rahmen (Zubehör für 6,25 Zoll/159 mm)
- 14°, 15°–30° and 25°–50°, Zoom-Gel-Rahmen (Zubehör für 7,5 Zoll/191 mm)

Sicherheitscode

Geben Sie nach der entsprechenden Aufforderung den folgenden Sicherheitscode ein, indem Sie diese Tasten betätigen **<UP>**, **<DOWN>**, **<UP>**, **<DOWN>**, **<ENTER>**.

Dieser Sicherheitscode kann nicht geändert werden und ist nach entsprechender Aufforderung immer zu verwenden.

Filter für weichen Fokus

Der Ovation E-910FC IP wird mit einem Soft-Focus-Filter geliefert. Um den Weichzeichnerfilter in gutem Zustand zu halten:

- Vergewissern Sie sich, dass sich auf dem Filter keine Fingerabdrücke befinden, da dieser sich sonst ungleichmäßig aufheizen und verformen kann.
- Achten Sie beim Einlegen des Filters in die Halterung auf die auf dem Filter aufgedruckte Ausrichtung.
- Denken Sie beim Einlegen der Verschlusslamellen in den Lichtpfad daran, dass die Wärme zum Filter zurück reflektiert wird. Je tiefer die Lamellen eingelegt sind und je länger das Gerät läuft, desto mehr Wärme wird auf den Filter reflektiert, wodurch dieser sich verformen und möglicherweise an den Verschlusslamellen festkleben kann.

Ist auf dem Weichzeichner-Filter eine Schutzfolie, dann muss diese vor dem Gebrauch entfernt werden. Der Filter befindet sich in einer Halterung im Metall-Gobo-Schlitz.

Virtuelles Farbrad

Der Ovation E-910FC IP verfügt über eine Funktion mit der Bezeichnung Virtuelles Farbrad (VCW). Diese Funktion steht als Eigenständige-Steuerungsmodus für die manuelle Bedienung sowie als Steuerungskanal bei ausgewählten DMX-Eigenschaften zur Verfügung. Es sind mehr als 30 von unseren Technikern vorgemischte Farben verfügbar, um die Programmierung einfacher zu gestalten.Die zum Mischen dieser Farben verwendeten DMX-Werte sind nachstehend angegeben. Sie können die Gesamtintensität des Ovation anpassen, um die Farben, mit denen Sie vertraut sind, besser nachzubilden. Auf unserer Webseite www.chauvetprofessional.com finden Sie eine Tabelle, mit deren Hilfe Sie unsere vorgemischten Farben mit beliebten Gel-Farben vergleichen können. Diese Tabelle dient einzig Vergleichszwecken und ist keine Gewähr dafür, daß unsere vorgemischten Farben mit einer der aufgeführten Gel-Farben übereinstimmen.

Tabelle: Virtuelles Farbrad

DMX-Wert	Anzeige auf Display	Roter	Grüner	Blauer	Bernsteinfarbener	Neongrüner
000 ⇔ 005	--	--	--	--	--	--
006 ⇔ 013	**C3050 - Md Yellow**	233	163	20	123	255
014 ⇔ 021	**C3040 - Lt Yellow**	224	158	47	255	231
022 ⇔ 028	**C3240 - Amb Yellow**	180	60	0	245	255
029 ⇔ 035	**C2340 - VLt Amber**	245	107	81	255	213
036 ⇔ 043	**C2040 - Lt Amber**	230	130	62	255	155
044 ⇔ 051	**C2050 - Md Amber**	255	0	25	255	194
052 ⇔ 059	**C2060 - Dk Amber**	255	0	24	255	150
060 ⇔ 067	**C1050 - Lt Red**	255	37	27	30	38
068 ⇔ 075	**C1080 - Md Red**	255	4	17	0	0
076 ⇔ 083	**C1020 - NC Pink**	238	135	129	255	255
084 ⇔ 091	**C1030 - Md Pink**	255	131	120	255	195
092 ⇔ 099	**C1630 - Dk Pink**	250	165	123	255	210
100 ⇔ 107	**C1250 - Md Red Amber**	255	0	41	195	55
108 ⇔ 115	**C1060 - Dk Red Amber**	255	0	45	120	30
116 ⇔ 121	**C1650 - Magenta**	255	50	115	255	115
122 ⇔ 130	**C6170 - Dk Magenta**	255	35	117	0	0
131 ⇔ 138	**C6020 - Lt Lavender**	127	122	142	251	255
139 ⇔ 146	**C5030 - Lt Blue**	0	255	197	100	255
147 ⇔ 154	**C5020 - VLt Blue**	158	255	189	0	255
155 ⇔ 162	**C5430 - Lt Blue2**	0	255	180	0	243
163 ⇔ 170	**C5070 - Blue**	43	255	210	43	36
171 ⇔ 178	**C5050 - Md Blue**	0	255	218	0	181
179 ⇔ 186	**C5060 - Dk Blue**	0	210	206	0	118
187 ⇔ 194	**C5690 - Indigo**	65	0	210	40	55
195 ⇔ 202	**C5080 - VDk Blue**	0	203	230	0	40
203 ⇔ 210	**C5081 - VDk Blue2**	40	199	240	0	45
211 ⇔ 218	**C4370 - Yel Green**	27	255	28	16	104
219 ⇔ 226	**C4070 - Green**	49	255	55	120	90
227 ⇔ 234	**C4550 - Turquoise**	60	230	109	0	245
235 ⇔ 242	**C4560 - Aqua**	20	240	126	36	255
243 ⇔ 250	**C4570 - Blue Green**	0	255	79	30	53
251 ⇔ 255	--	--	--	--	--	--

Die oben genannten Farben sind simulierte Ähnlichkeiten der Farbausgabe im Vergleich zu anderen, ähnlich weiß glühenden Produkten. Chauvet gibt keine Gewährleistung bezüglich der Genauigkeit der Farbausgabe.

Farbtemperatur DMX Tabelle

DMX-Wert	Farbtemperatur	Roter	Grüner	Blauer	Bernsteinfarbener	Neongrüner
000 ⇔ 005	**Keine Funktion**	--	--	--	--	--
006 ⇔ 025	**2800K**	187	130	97	255	255
026 ⇔ 050	**3000K**	177	145	105	255	255
051 ⇔ 075	**3200K**	168	157	113	255	255
076 ⇔ 100	**3500K**	163	177	124	255	255
101 ⇔ 125	**4000K**	151	195	141	255	255
126 ⇔ 150	**4500K**	145	214	157	255	255
151 ⇔ 175	**5000K**	138	227	170	255	255
176 ⇔ 200	**5600K**	130	239	184	255	255
201 ⇔ 225	**6000K**	126	246	193	255	255
226 ⇔ 250	**6500K**	120	254	201	255	255
226 ⇔ 250	**Keine Funktion**	--	--	--	--	--

Die oben genannten Farbtemperaturen sind simulierte Ähnlichkeiten der Farbausgabe im Vergleich zu einer Wolframlampe mit spezifizierter Farbtemperatur. Chauvet gibt keine Gewährleistung bezüglich der Genauigkeit der Farbausgabe.

Beschreibung des Bedienfeldes

Taste	Funktion
<MENU>	Damit verlassen Sie das aktuelle Menü oder die Funktion.
<ENTER>	Damit wird das aktuell angezeigte Menü aktiviert oder der aktuell ausgewählte Wert einer Funktion eingestellt
<UP>	Damit navigieren Sie sich durch die Menüpunkte nach oben und erhöhen den numerischen Wert der entsprechenden Funktion.
<DOWN>	Damit navigieren Sie sich durch die Menüpunkte nach unten und verringern den numerischen Wert der entsprechenden Funktion.

Menüstruktur

Die neueste Menükarte finden Sie auf der Ovation E-910FC IP-Produktseite unter www.chauvetprofessional.com.

Hauptebene	Programmierebenen			Beschreibung
DMX Address	**001–512***			Wählt die DMX-Adresse aus (der höchste Kanal ist auf die gewählte Eigenschaft beschränkt)
DMX Channel	**1Ch**			1-Kanal: Dimmer
	4Ch			4-Kanal: Dimmer, VCW, Farbtemperatur, Gobo Rotator
	6Ch			6-Kanal: RGBAL, Gobo Rotator
	8Ch			8-Kanal: Dimmer, RGBAL, Stroboskopeffekt, Gobo Rotator
	11Ch			11-Kanal: 16-Bit-Dimmer, RGBAL, Stroboskopeffekt, VCW, Farbtemperatur, Gobo Rotator
	13Ch			13-Kanal: Dimmer, RGBAL, Stroboskopeffekt, VCW, Farbtemperatur, Auto-Show, Auto-Geschwindigkeit, Dimmungs-Geschwindigkeits-Modus, Gobo Rotator
	14Ch			14-Kanal: 16-Bit-Dimmer, 16-Bit-RGBW, Stroboskopeffekt, Gobo Rotator
	17Ch			17-Kanal: 16-Bit-Dimmer, 16-Bit-RGBAL, Stroboskopeffekt, VCW, Farbtemperatur, Gobo Rotator
	HSV			4-Kanal: Farbton, Farbsättigung, Farbwert, Gobo Rotator
Virtual Color Wheel	**Virtual Color Wheel**	**C3050-Md Yellow**	**Dimmer 0–255**	Das Virtuelle Farbrad simuliert die Ausgabe jeder Gel-Farbe. Für spezifische Werte, siehe den Abschnitt Tabelle: Virtuelles Farbrad.
		C3040-Lt Yellow		
		C3240-Amb Yellow		
		C2340-VLt Amber		
		C2040-Lt Amber		
		C2050-Md Amber		
		C2060-Dk Amber		
		C1050-Lt Red		
		C1080-Md Red		
		C1020-NC Pink		
		C1030-Md Pink		
		C1630-Dk Pink		
		C1250-Md Red Amber		
		C1060-Dk Red Amber		
		C1650-Magenta		
		C6170-Dk Magenta		
		C6020-Lt Lavender		
		C5030-Lt Blue		
		C5020-VLt Blue		
		C5430-Lt Blue2		
		C5070-Blue		
		C5050-Md Blue		
		C5060-Dk Blue		

Hauptebene	Programmierebenen			Beschreibung
Virtual Color Wheel (Fortsetzung)	Virtual Color Wheel (Fortsetzung)	C5690- Indigo	Dimmer 0–255	Das Virtuelle Farbrad simuliert die Ausgabe jeder Gel-Farbe. Für spezifische Werte, siehe den Abschnitt Tabelle: Virtuelles Farbrad.
		C5080-VDk Blue		
		C5081-VDk Blue2		
		C4370-Yel Green		
		C4070-Green		
		C4550-Turquoise		
		C4560-Aqua		
		C4570-Blue Green		
	Color Temperature	2800K	Dimmer 0–255	Voreinstellung der weißen Farbtemperaturen. Bildet eine Wolframlampe mit der spezifizierten Farbtemperatur ab. Für spezifische Werte, siehe den Abschnitt Farbtemperatur DMX Tabelle.
		3000K		
		3200K		
		3500K		
		4000K		
		4500K		
		5000K		
		5600K		
		6000K		
		6500K		
	Manual Color Mixer	Red	0–255	Kombiniert rote, grüne, blaue, bernsteinfarbene und neongrüne Farben zu einer benutzerdefinierten Farbe (0–100%)
		Green		
		Blue		
		Amber		
		Lime		
	Color X-Fade Speed	Off		Schaltet die Überblendung zwischen Farben aus
		X-Fade Speed 1		Erzeugt Überblendungen zwischen Farben bei Verwendung von Farben im virtuellen Farbrad oder in der Farbtemperaturtabelle, von schnell (**X-Fade Speed 1**) bis langsam (**X-Fade Speed 4**)
		X-Fade Speed 2		
		X-Fade Speed 3		
		X-Fade Speed 4		
Auto Show	Auto 1–5		1–100	Wählt das Programm und die Programm-Geschwindigkeit aus
Red Shift	On			Ahmet die Dimmung einer Halogenlampe nach
	Off			
Gobo Rotator	0–255			Index/Geschwindigkeit der Gobo-Rotation
Master/ Slave	Master			Empfängt DMX-Signal vom DMX-Controller (Master)
	Slave			Empfängt das DMX-Signal vom Master-Gerät
Dimmer Curve	Linear			Stellt die Dimmungskurve ein
	Square			
	I Square			
	SCurve			
Dimmer Mode	Off			Linearer Dimmer
	Dimmer 1–3			Dimmungskurven Dimmer 1 (schnell) nach Dimmer 3 (langsam)

Hauptebene	Programmierebenen			Beschreibung
White Balance	Off			Verwendet die werksseitig voreingestellte Standardeinstellung „Weiß“
	Manual	Red	000–255	Stellt den maximalen Wert der roten LED ein
		Green		Stellt den maximalen Wert der grünen LED ein
		Blue		Stellt den maximalen Wert der blauen LED ein
		Amber		Stellt den maximalen Wert der bernsteinfarbenen LED ein
		Lime		Stellt den maximalen Wert der neongrünen LED ein
LED Frequency	600Hz			Stellt die PWM-Frequenz ein
	1200Hz			
	2000Hz			
	4000Hz			
	6000Hz			
	25KHz			
Fan Mode	Auto			Stellt den Lüfter auf den Auto-Modus ein
	On			Stellt den Lüfter auf den „immer eingeschaltet“-Modus ein
	Off			Setzt den Lüfter auf immer aus
	Silent			Stellt den Lüfter auf lautlos
Back Light	10S			Damit wird die Hintergrundbeleuchtung der Anzeige nach 10 Sekunden Inaktivität ausgeschaltet
	30S			Damit wird die Hintergrundbeleuchtung der Anzeige nach 30 Sekunden Inaktivität ausgeschaltet
	2Min			Damit wird die Hintergrundbeleuchtung der Anzeige nach 2 Minuten Inaktivität ausgeschaltet
	Always On			Hintergrundbeleuchtung immer an
Key Lock	On			Schaltet den Sicherheitscode ein oder aus
	Off			
Gobo Power	On			Damit aktivieren oder deaktivieren Sie den Gobo-Leistungsausgang
	Off			
Information	Fixture Hours	_ _ _ _H		Zeigt an, wie lange das Gerät eingeschaltet gewesen ist
	LED Hours	_ _ _ _H		Zeigt die Gesamtstunden an, in denen die LED-Leuchten eingeschaltet waren
	Version	V_._		Zeigt die aktuelle Firmware-Version an
	UID	_ _ _ _ _ _ _ _ _ _ _ _		Zeigt die Geräte-UID an
Reset Factory	No			Damit stellen Sie das Gerät auf die Werkseinstellungen zurück
	Yes			

WARNUNG: Wenn Sie im Lüftermodus arbeiten: Aus, wird das Gerät bei Berührung heißer als bei Verwendung anderer Lüftermodi. Verwenden Sie geeignete Schutzausrüstung, um Verbrennungen zu vermeiden. Halten Sie einen Sicherheitsabstand zu brennbaren Gegenständen ein.

HINWEIS: Im Lüftermodus: Aus wird der Ausgang des Geräts reduziert und erreicht nicht die gleichen Pegel wie bei Verwendung anderer Lüftermodi.

DMX-Werte

17Ch / 14Ch / 13Ch / 11Ch / 8Ch / 6Ch / 4Ch

4Ch	6Ch	8Ch	11Ch	13Ch	14Ch	17Ch	Funktion	Wert	Prozent/Einstellung
1	–	1	1	1	1	1	Dimmer	000 ⇔ 255	0–100%
–	–	–	2	–	2	2	Dimmer, fein	000 ⇔ 255	0–100%
–	1	2	3	2	3	3	Rot	000 ⇔ 255	0–100%
–	–	–	–	–	4	4	Rot, fein	000 ⇔ 255	0–100%
–	2	3	4	3	5	5	Grün	000 ⇔ 255	0–100%
–	–	–	–	–	6	6	Grün, fein	000 ⇔ 255	0–100%
–	3	4	5	4	7	7	Blau	000 ⇔ 255	0–100%
–	–	–	–	–	8	8	Blau, fein	000 ⇔ 255	0–100%
–	4	5	6	5	9	9	Bernsteinfarben	000 ⇔ 255	0–100%
–	–	–	–	–	10	10	Bernsteinfarben, fein	000 ⇔ 255	0–100%
–	5	6	7	6	11	11	Neongrün	000 ⇔ 255	0–100%
–	–	–	–	–	12	12	Neongrün, fein	000 ⇔ 255	0–100%
–	–	7	8	7	13	13	Stroboskop	000 ⇔ 010	Keine Funktion
								011 ⇔ 255	Blitzfrequenz (von langsam nach schnell)
2	–	–	9	8	–	14	Virtuelles Farbrad	000 ⇔ 255	Siehe Tabelle: Virtuelles Farbrad
3	–	–	10	9	–	15	Farbtemperatur	000 ⇔ 255	Siehe Farbtemperatur DMX Tabelle
–	–	–	–	10	–	–	Auto-Programme	000 ⇔ 010	Keine Funktion
								011 ⇔ 060	Auto-Programm 1
								061 ⇔ 110	Auto-Programm 2
								111 ⇔ 160	Auto-Programm 3
								161 ⇔ 210	Auto-Programm 4
								211 ⇔ 255	Auto-Programm 5
–	–	–	–	11	–	–	Auto-Geschwindigkeit	000 ⇔ 255	Auto-Geschwindigkeit (von langsam nach schnell)
4	6	8	11	–	14	16	Gobo Rotator	000 ⇔ 127	Index
								128 ⇔ 190	Im Uhrzeigersinn, von schnell nach langsam
								191 ⇔ 192	Anhalten
								193 ⇔ 255	Entgegen dem Uhrzeigersinn, von langsam nach schnell

4Ch	6Ch	8Ch	11Ch	13Ch	14Ch	17Ch	Funktion	Wert	Prozent/Einstellung
–	–	–	–	12	–	17	**Steuerung** (3 Sekunden gedrückt halten)	000 ⇔ 007	Keine Funktion
								008 ⇔ 015	Dimmer reset
								016 ⇔ 023	Rotverschiebung ein
								024 ⇔ 031	Rotverschiebung ab
								032 ⇔ 039	S-Kurve Dimmerkurve
								040 ⇔ 047	Lineare Dimmerkurve
								048 ⇔ 055	Quadratische Dimmerkurve
								056 ⇔ 063	Inverse quadratische Dimmerkurve
								064 ⇔ 071	Dimmer-Geschwindigkeitsmodus aus
								072 ⇔ 079	Dimmer-Geschwindigkeitsmodus 1
								080 ⇔ 087	Dimmer-Geschwindigkeitsmodus 2
								088 ⇔ 095	Dimmer-Geschwindigkeitsmodus 3
								096 ⇔ 103	Stellt den Lüfter auf den Auto-Modus ein
								104 ⇔ 111	Stellt den Lüfter auf den „immer eingeschaltet“-Modus ein
								112 ⇔ 119	Setzt den Lüfter auf immer aus
								120 ⇔ 127	Stellt den Lüfter auf lautlos
								128 ⇔ 135	X-Fade-Geschwindigkeit: AUS
								136 ⇔ 143	X-Fade-Geschwindigkeit: 1 (schnellste)
								144 ⇔ 151	X-Fade-Geschwindigkeit: 2
								152 ⇔ 159	X-Fade-Geschwindigkeit: 3
								160 ⇔ 167	X-Fade Geschwindigkeit: 4 (langsamste)
								168 ⇔ 225	Keine Funktion
–	–	–	–	13	–	–	**Gobo Rotator**	000 ⇔ 127	Index
								128 ⇔ 190	Im Uhrzeigersinn, von schnell nach langsam
								191 ⇔ 192	Anhalten
								193 ⇔ 255	Entgegen dem Uhrzeigersinn, von langsam nach schnell

1Ch

Kanal	Funktion	Wert	Prozent/Einstellung
1	**Dimmer**	000 ⇔ 255	0–100% (Farbeinstellung über Menü)

HSV

Kanal	Funktion	Wert	Prozent/Einstellung
1	**Schattierung**	000 ⇔ 255	0–100%
2	**Sättigung**	000 ⇔ 255	0–100%
3	**Wert**	000 ⇔ 255	0–100%
4	**Gobo Rotator**	000 ⇔ 127	Index
		128 ⇔ 190	Im Uhrzeigersinn, von schnell nach langsam
		191 ⇔ 192	Anhalten
		193 ⇔ 255	Entgegen dem Uhrzeigersinn, von langsam nach schnell

Over deze handleiding

De Ovation E-910FC IP Beknopte Handleiding bevat basisinformatie over het product, zoals aansluiting, montage, menu-opties en DMX-waarden. Download de gebruikershandleiding op www.chauvetprofessional.com voor meer informatie.

Disclaimer

De informatie en specificaties in deze beknopte handleiding kunnen zonder voorafgaande kennisgeving worden gewijzigd.

BEPERKTE GARANTIE

GA NAAR ONZE WEBSITE VOOR REGISTRATIE VAN DE GARANTIE EN DE VOLLEDIGE ALGEMENE VOORWAARDEN.

Voor klanten in de Verenigde Staten en Mexico: www.chauvetlighting.com/warranty-registration.

Voor klanten in het Verenigd Koninkrijk, Ierland, België, Nederland, Luxemburg, Frankrijk en Duitsland: www.chauvetlighting.eu/warranty-registration/.

Chauvet garandeert dat dit product bij normaal gebruik vrij zal blijven van defecten in materiaal en vakmanschap, voor de opgegeven periode en onder voorbehoud van de uitzonderingen en beperkingen die zijn uiteengezet in de volledige beperkte garantie op onze website. Deze garantie geldt uitsluitend voor de oorspronkelijke koper van het product en is niet overdraagbaar. Om onder deze garantie rechten uit te oefenen, moet u een aankoopbewijs overleggen in de vorm van een origineel verkoopbewijs van een geautoriseerde dealer, waarop de naam van het product en de aankoopdatum zichtbaar zijn. ER ZIJN GEEN ANDERE EXPLICIETE OF IMPLICIETE GARANTIES. Deze garantie geeft u specifieke wettelijke rechten. Mogelijk heeft u ook andere rechten die van staat tot staat en van land tot land verschillen. Deze garantie is uitsluitend geldig in de Verenigde Staten, het Verenigd Koninkrijk, Ierland, België, Nederland, Luxemburg, Frankrijk, Duitsland en Mexico. Neem contact op met uw lokale verkoper voor garantievoorwaarden in andere landen.

Veiligheidsinstructies

- De armatuur is uitsluitend bedoeld voor professioneel gebruik.
- Open het product NIET. Het bevat geen te onderhouden onderdelen.
- KIJK NIET in de lichtbron wanneer het apparaat is ingeschakeld.
- Dit product NIET onderdompelen (IP65). Regelmatig gebruik buitenshuis is prima.
- Plaats geen ontvlambaar materiaal binnen 50 cm van dit product als het in gebruik is of is aangesloten op het stopcontact.
- Gebruik dit product NIET als de behuizing, lenzen of kabels beschadigd lijken.
- Sluit dit product NIET aan op een dimmer of een regelweerstand.
- LET OP: De behuizing van dit product kan heet zijn wanneer het in bedrijf is. Monteer dit product op een plek met voldoende ventilatie, ten minste 50 cm van de aangrenzende oppervlakken.
- LET OP: Bij het verplaatsen van het product uit extreme omgevingen, (bijv. koude vrachtwagen naar warme, vochtige balzaal) kan er condensvorming optreden op de elektronica van het product. Om storingen te vermijden moet het product volledig kunnen acclimatiseren aan de omgeving voordat het op stroom wordt aangesloten.
- Niet voor permanente buiteninstallatie in locaties met extreme weersomstandigheden. Dit is met inbegrip van, maar niet beperkt tot:
  - Blootstelling aan een marien/zout milieu (binnen 5 km van zout water).
  - Waar de gebruikelijke hoge of lage temperaturen van de locatie de temperatuurbereiken in deze handleiding overschrijden.
  - Locaties die kunnen overstromen of onder sneeuw begraven kunnen worden.
  - Andere gebieden waar het product blootstaat aan extreme straling of bijtende substanties.
- GEBRUIK een veiligheidskabel bij het boven het hoofd plaatsen van dit product.
- Sluit dit product UITSLUITEND op een geaard en beveiligd stroomcircuit.
- Gebruik UITSLUITEND de ophang-/montagebeugel om dit product te dragen.
- Om onnodige slijtage te elimineren en zijn levensduur te verlengen, gedurende perioden wanneer het product niet wordt gebruikt, moet u het product van de stroom afsluiten door een aardlekschakelaar om te zetten of door het te ontkoppelen.
- De armatuur moet zodanig geplaatst worden dat langdurig staren in de armatuur op een afstand van minder dan 4,9 m voorkomen wordt.
- Als de externe flexibele kabel of het snoer van deze armatuur beschadigd is, moet deze worden vervangen door een speciaal snoer of een snoer dat uitsluitend beschikbaar is bij de fabrikant of zijn onderhoudsagent.
- De lichtbron die in deze armatuur omvat is mag alleen vervangen worden door de fabrikant, of diens onderhoudsagent of een soortgelijk erkend persoon.
- De maximale omgevingstemperatuur bedraagt 45 °C. Gebruik dit product niet bij hogere temperaturen.
- Stop in het geval van ernstige operationele problemen onmiddellijk met het gebruik.

FCC-naleving

Dit apparaat voldoet aan Part 15 Part B van de FCC-regels. Het gebruik is onderworpen aan de volgende twee voorwaarden:

1. Dit apparaat mag geen schadelijke interferentie veroorzaken, en
2. Dit apparaat moet enige ontvangen interferentie accepteren, inclusief interferentie die een ongewenste werking kan veroorzaken.

Eventuele wijzigingen of aanpassingen die niet uitdrukkelijk door de voor naleving verantwoordelijke partij zijn goedgekeurd, kan de bevoegdheid van de gebruiker om de apparatuur te bedienen ongeldig verklaren.

Contact

Van buiten de VS, Verenigd Koninkrijk, Ierland, Benelux, Frankrijk, Duitsland of Mexico kunt u contact opnemen met de distributeur of om ondersteuning vragen dan wel het product retourneren. Ga naar Contact Us oor contactinformatie.

Wat is inbegrepen

- Ovation E-910FC IP
- Seetronic Powerkon IP65 stroomsnoer
- Soft focus-filter
- Beknopte handleiding

AC-stroom

Dit product heeft een voeding met automatisch bereik die werkt met een ingangsspanning van 100–240 VAC, 50/60 Hz.

Power Linking

U kunt tot 5 Ovation E-910FC IP-producten koppelen bij 120 V, 6 producten bij 120 V, 11 producten bij 230 V, of 12 producten bij 230 of 240 V. Dit aantal niet overschrijden. Power Linking-snoeren kunnen apart aangeschaft worden.

AC-stekker

Aansluiting	Snoer (VS)	Snoer (Europa)	Schroefkleur
AC Live	Zwart	Bruin	Geel/messing
AC Neutraal	Wit	Blauw	Zilver
AC Aarde	Groen/geel	Groen/geel	Groen

- Om onnodige slijtage te elimineren en zijn levensduur te verlengen, gedurende perioden wanneer het product niet wordt gebruikt, moet u het product van de stroom afsluiten door een aardlekschakelaar om te zetten of door het te ontkoppelen.
- Wanneer dit product buiten wordt gebruikt moeten stroom- en gegevenskabels met een IP65-certificering (of hoger) worden gebruikt. Zorg ervoor dat ongebruikte stroom- en gegevenspoorten worden afgesloten met de aangehechte IP65-afdekkingen.

DMX-koppeling

De Ovation E-910FC IP kan met een DMX-controller werken met een normale DMX seriële verbinding. Op www.chauvetprofessional.com is een DMX basishandleiding verkrijgbaar.

DMX-aansluiting

De Ovation E-910FC IP gebruikt een normale DMX-gegevensverbinding voor zijn DMX-persoonlijkheden: **1Ch**, **4Ch**, **6Ch**, **8Ch**, **11Ch**, **13Ch**, **14Ch**, **17Ch** en **HSV**. Zie de gebruikershandleiding om te verbinden en te configureren voor DMX-werking.

Wanneer dit product buiten wordt gebruikt in een omgeving die die een IP65-certificering vereist, moet er ook worden gezorgd dat er gegevenskabels met IP65-certificering of hoger worden gebruikt en moeten de ongebruikte poorten worden afgedekt met de vastgehechte IP65-afdekkingen.

Master/slave-verbinding

De Ovation E-910FC IP maakt gebruik van de DMX-dataverbinding voor haar Master-/Slave-modus. Zie de gebruikershandleiding om te verbinden en te configureren voor Master/Slave-werking.

RDM (apparaatbeheer op afstand)

Remote Device Management of RDM (apparaatbeheer op afstand) is een standaard die het voor DMX-apparaten mogelijk maakt om in twee richtingen te communiceren over bestaande DMX-kabels. De Ovation E-910FC IP ondersteunt het RDM-protocol dat zorgt feedback toelaat bij de bewaking van wijzigingen aan de menu map-opties van. Download de gebruikershandleiding op www.chauvetprofessional.com voor meer informatie.

Montage

Lees alvorens dit product te monteren alle Veiligheidsinstructies. Controleer of de montageklem het gewicht van het product kan dragen. Ga voor onze Chauvet-serie montageklemmen naar http://trusst.com/productcategory/truss-clamps/.

Montagediagram van het product

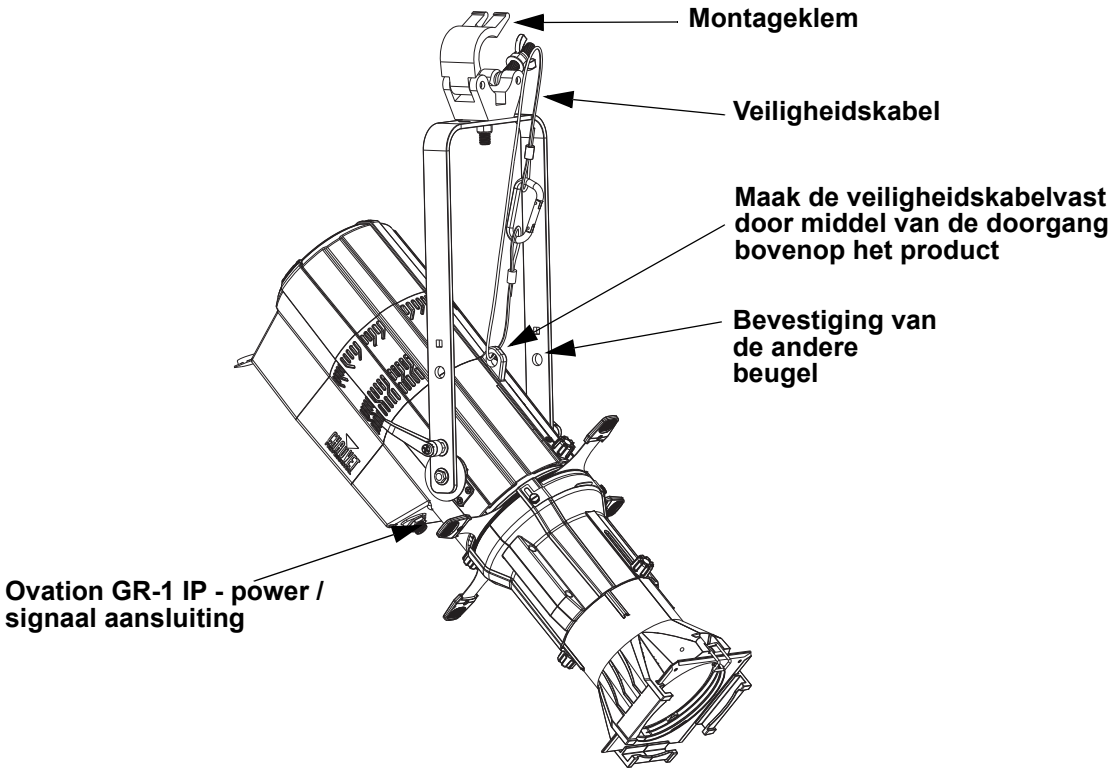

Montage boven het

Toegangscode

Vul na dat gevraagd te worden de volgende toegangscode in door te drukken op:
<UP>, **<DOWN>**, **<UP>**, **<DOWN>**, **<ENTER>**.
Dit toegangscode kan niet gewijzigd worden en moet indien gevraagd ingevuld worden.

Lensbuizen

De volgende lensbuizen zijn aan te schaffen:

- 19°, 26°, 36°, en 50°met gelframe (159 mm accessoires)
- 14°, 15°–30° en 25°–50° Zoom gelframe (191 mm accessoires)
- 14°, 15–30° en 25°–50° zoom gelframe (91 mm accessoires)

Soft Focus-Filter

De Ovation E-910FC IP wordt geleverd met een soft focus filter. Om het soft focus filter in goede conditie te houden:

- Zorg ervoor dat er geen vingerafdrukken op het filter achterblijven, aangezien dit ervoor kan zorgen dat het filter ongelijkmatig kan opwarmen en uiteindelijk kan kromtrekken.
- Wanneer het filter in de houder geplaatst wordt, dient de op het filter afgedrukte oriëntatierichting gevolgd te worden.
- Let er bij het plaatsen van sluiterlamellen in het lichtpad op dat de warmte terug op het filter gereflecteerd wordt. Hoe dieper de lamellen geplaatst worden, en hoe langer de armatuur loopt, hoe meer warmte er op het filter gereflecteerd wordt, waardoor het vervormt en mogelijk aan de sluiterlamellen blijft kleven.

Indien er op het soft-focus-filter een beschermende film zit, dient deze eerst verwijderd te worden. Het filter zit in een houder in de metalen gobo-sleuf.

Virtueel kleurenwiel

De Ovation E-910FC IP ibevat een functie, genaamd het virtuele kleurenwiel (Virtual Color Wheel, VCW). Deze functie is beschikbaar als een losstaande bedieningsmodus voor handmatig gebruik en ook als een bedieningskanaal in de geselecteerde DMX-persoonlijkheden van de producten. Voor eenvoudiger programmering zijn er meer dan 30 voorgemengde kleuren beschikbaar die speciaal door onze technici zijn samengesteld. De DMX-waarden die worden gebruikt voor het mengen van deze kleuren staan hieronder vermeld. U kunt de algehele intensiteit van het Ovation-armatuur aanpassen om de kleuren waarmee u bekend bent beter na te bootsen. Op onze website www.chauvetprofessional.com is een tabel beschikbaar om onze voorgemengde kleuren te vergelijken met populaire gelkleuren. Deze grafiek is uitsluitend bedoeld voor vergelijkingsdoeleinden en vormt geen garantie dat onze voorgemengde kleuren overeenkomen met de vermelde gelkleuren.

Kleurenkaart

DMX-waarde	Weergave op het display	Rode waarde	Groene waarde	Blauw waarde	Amber waarde	Lime waarde
000 ⇔ 005	--	--	--	--	--	--
006 ⇔ 013	**C3050 - Md Yellow**	233	163	20	123	255
014 ⇔ 021	**C3040 - Lt Yellow**	224	158	47	255	231
022 ⇔ 028	**C3240 - Amb Yellow**	180	60	0	245	255
029 ⇔ 035	**C2340 - VLt Amber**	245	107	81	255	213
036 ⇔ 043	**C2040 - Lt Amber**	230	130	62	255	155
044 ⇔ 051	**C2050 - Md Amber**	255	0	25	255	194
052 ⇔ 059	**C2060 - Dk Amber**	255	0	24	255	150
060 ⇔ 067	**C1050 - Lt Red**	255	37	27	30	38
068 ⇔ 075	**C1080 - Md Red**	255	4	17	0	0
076 ⇔ 083	**C1020 - NC Pink**	238	135	129	255	255
084 ⇔ 091	**C1030 - Md Pink**	255	131	120	255	195
092 ⇔ 099	**C1630 - Dk Pink**	250	165	123	255	210
100 ⇔ 107	**C1250 - Md Red Amber**	255	0	41	195	55
108 ⇔ 115	**C1060 - Dk Red Amber**	255	0	45	120	30
116 ⇔ 121	**C1650 - Magenta**	255	50	115	255	115
122 ⇔ 130	**C6170 - Dk Magenta**	255	35	117	0	0
131 ⇔ 138	**C6020 - Lt Lavender**	127	122	142	251	255
139 ⇔ 146	**C5030 - Lt Blue**	0	255	197	100	255
147 ⇔ 154	**C5020 - VLt Blue**	158	255	189	0	255
155 ⇔ 162	**C5430 - Lt Blue2**	0	255	180	0	243
163 ⇔ 170	**C5070 - Blue**	43	255	210	43	36
171 ⇔ 178	**C5050 - Md Blue**	0	255	218	0	181
179 ⇔ 186	**C5060 - Dk Blue**	0	210	206	0	118
187 ⇔ 194	**C5690 - Indigo**	65	0	210	40	55
195 ⇔ 202	**C5080 - VDk Blue**	0	203	230	0	40
203 ⇔ 210	**C5081 - VDk Blue2**	40	199	240	0	45
211 ⇔ 218	**C4370 - Yel Green**	27	255	28	16	104
219 ⇔ 226	**C4070 - Green**	49	255	55	120	90
227 ⇔ 234	**C4550 - Turquoise**	60	230	109	0	245
235 ⇔ 242	**C4560 - Aqua**	20	240	126	36	255
243 ⇔ 250	**C4570 - Blue Green**	0	255	79	30	53
251 ⇔ 255	--	--	--	--	--	--

De kleuren hierboven zijn gesimuleerde waargaven van de kleurenuitvoer die zijn geproduceerd, in vergelijking met de andere gelijksoortige lichtproducten. Chauvet geeft geen garantie over de nauwkeurigheid van de kleuropbrengst.

Kleurtemperatuur DMX-kaart

DMX-waarde	Weergave op het display	Rode waarde	Groene waarde	Blauw waarde	Amber waarde	Lime waarde
000 ⇔ 005	**Geen functie**	--	--	--	--	--
006 ⇔ 025	**2800K**	187	130	97	255	255
026 ⇔ 050	**3000K**	177	145	105	255	255
051 ⇔ 075	**3200K**	168	157	113	255	255
076 ⇔ 100	**3500K**	163	177	124	255	255
101 ⇔ 125	**4000K**	151	195	141	255	255
126 ⇔ 150	**4500K**	145	214	157	255	255
151 ⇔ 175	**5000K**	138	227	170	255	255
176 ⇔ 200	**5600K**	130	239	184	255	255
201 ⇔ 225	**6000K**	126	246	193	255	255
226 ⇔ 250	**6500K**	120	254	201	255	255
226 ⇔ 250	**Geen functie**	--	--	--	--	--

De bovenstaande kleurtemperaturen zijn gesimuleerde weergaven van de geproduceerde kleuropbrengst, in vergelijking met een wolfraam-lamp bij de opgegeven kleurtemperatuur. Chauvet geeft geen garantie over de nauwkeurigheid van de kleuropbrengst.

Beschrijving bedieningspaneel

Toets	Functie
<MENU>	Sluit het huidige menu of functie af
<ENTER>	Activeert het huidige getoonde menu of plaatst de huidige geselecteerde waarde in de geselecteerde functie
<UP>	Navigeert omhoog via het menu of verhoogt de numerieke waarde wanneer in een functie
<DOWN>	Navigeert omlaag via het menu of verlaagt de numerieke waarde wanneer in een functie

Menumap

Raadpleeg de productpagina van Ovation E-910FC IP op www.chauvetprofessional.com voor de nieuwste menukaart.

Hoofdniveau	Programmeerniveaus			Beschrijving
DMX Address	**001–512***			Selecteert het start-adres (hoogste kanaal beperkt tot de gekozen persoonlijkheid)
DMX Channel	**1Ch**			1-kanaal: dimmer
	4Ch			4-kanaal: dimmer, VCW, kleurtemperatuur, gobo roterend
	6Ch			6-kanaal: RGBAL, gobo roterend
	8Ch			8-kanaal: dimmer, RGBAL, stroboscoop, gobo roterend
	11Ch			11-kanaal: 16-bit dimmer, RGBAL, stroboscoop, VCW, kleurtemperatuur, gobo roterend
	13Ch			13-kanaal: dimmer, RGBAL, stroboscoop, VCW, kleurtemperatuur, programma's, automatische snelheid, dimmersnelheidmodus, gobo roterend
	14Ch			14-kanaal: 16-bit dimmer, 16-bit RGBAL, stroboscoop, gobo roterend
	17Ch			17-kanaal: 16-bit dimmer, 16-bit RGBAL, stroboscoop, VCW, kleurtemperatuur, gobo roterend
	HSV			4-kanaal: tint, verzadiging, waarde, gobo roterend
Virtual Color Wheel	**Virtual Color Wheel**	**C3050-Md Yellow**	**Dimmer 0–255**	Het virtuele kleurenwiel simuleert de opbrengst van elke gelkleur. Raadpleeg de sectie Kleurenkaart voor specifieke waarden
		C3040-Lt Yellow		
		C3240-Amb Yellow		
		C2340-VLt Amber		
		C2040-Lt Amber		
		C2050-Md Amber		
		C2060-Dk Amber		
		C1050-Lt Red		
		C1080-Md Red		
		C1020-NC Pink		
		C1030-Md Pink		
		C1630-Dk Pink		
		C1250-Md Red Amber		
		C1060-Dk Red Amber		
		C1650-Magenta		
		C6170-Dk Magenta		
		C6020-Lt Lavender		
		C5030-Lt Blue		
		C5020-VLt Blue		
		C5430-Lt Blue2		
		C5070-Blue		
		C5050-Md Blue		
		C5060-Dk Blue		
		C5690- Indigo		

Hoofdniveau	Programmeerniveaus			Beschrijving
Virtual Color Wheel (vervolg)	Virtual Color Wheel (vervolg)	C5080-VDk Blue	Dimmer 0–255	Het virtuele kleurenwiel simuleert de opbrengst van elke gelkleur. Raadpleeg de sectie Kleurenkaart voor specifieke waarden
		C5081-VDk Blue2		
		C4370-Yel Green		
		C4070-Green		
		C4550-Turquoise		
		C4560-Aqua		
		C4570-Blue Green		
	Color Temperature	2800K	Dimmer 0–255	Vooringestelde witte kleurtemperaturen. Emuleert een wolfraam-lamp bij de opgegeven kleurtemperatuur. Raadpleeg de sectie Kleurtemperatuur DMX-kaart voor specifieke waarden
		3000K		
		3200K		
		3500K		
		4000K		
		4500K		
		5000K		
		5600K		
		6000K		
		6500K		
	Manual Color Mixer	Red	0–255	Combineert rood, groen, blauw, amber en lime om een aangepaste kleur te genereren (0–100%)
		Green		
		Blue		
		Amber		
		Lime		
	Color X-Fade Speed	Off		Schakelt de fade-overgang tussen kleuren uit
		X-Fade Speed 1		Maakt een fade-overgang tussen kleuren bij gebruik van kleuren in het virtuele kleurenwiel of de kleurtemperatuurgrafiek, van snel (**X-Fade Speed 1**) tot langzaam (**X-Fade Speed 4**)
		X-Fade Speed 2		
		X-Fade Speed 3		
		X-Fade Speed 4		
Auto Show	Auto 1–5		1–100	Selecteert automatische programma's en automatische programmasnelheid
Red Shift	On			Bootst halogeenlamp dimmen na
	Off			
Gobo Rotator	0–255			Roterende gobo index
Master/ Slave	Master			DMX-modus (Master)
	Slave			Slave-modus
Dimmer Curve	Linear			Stelt de dimcurve in
	Square			
	I Square			
	SCurve			
Dimmer Mode	Off			Lineaire dimmer
	Dimmer 1–3			Selecteert dimprofielen van snel (**Dimmer 1**) tot langzaam (**Dimmer 3**)
White Balance	Off			Gebruikt standaard witte instelling
	Manual	Red	0–255	Stelt de maximum waarde van de rode LED in
		Green		Stelt de maximum waarde van de groene LED in
		Blue		Stelt de maximum waarde van de blauwe LED in
		Amber		Stelt de maximum waarde van de amber LED in
		Lime		Stelt de maximum waarde van de lime LED in

Hoofdniveau	Programmeerniveaus		Beschrijving
LED Frequency	600Hz		Selecteert de PWM-uitgangsfrequentie
	1200Hz		
	2000Hz		
	4000Hz		
	6000Hz		
	25KHz		
Fan Mode	Auto		Ingesteld de ventilator automatische modus
	On		Ingesteld de ventilator altijd aan modus
	Off		Ingesteld de ventilator altijd uit
	Silent		Ingesteld de ventilator stil
Back Light	10S		Schakelt de backlight van de display uit na 10s van inactiviteit
	30S		Schakelt de backlight van de display uit na 30s van inactiviteit
	2Min		Schakelt de backlight van de display uit na 2 min van inactiviteit
	Always On		De backlight van de display is altijd aan
Key Lock	On		Schakelt de toegangscode aan of uit
	Off		
Gobo Power	On		Schakelt de gobo vermogensuit aan of uit
	Off		
Information	Fixture Hours	_ _ _ _H	Toont het totale aantal producturen
	LED Hours	_ _ _ _H	Toont het totale aantal uren dat de LED-verlichting aan was
	Version	V_._	Toont de geïnstalleerde softwareversie
	UID	_ _ _ _ _ _ _ _ _ _ _ _	Geeft de huidige UID
Reset Factory	No		Herstellen naar de fabrieksstandaard
	Yes		

WAARSCHUWING: Bij werking in de ventilatormodus: Uit, de armatuur wordt voelt warmer aan dan bij gebruik van andere ventilatormodi. Gebruik de juiste beschermende uitrusting om brandwonden te voorkomen. Houd een veilige afstand van brandbare voorwerpen.

LET OP: Bij werking in de ventilatormodus: Uit, uitvoer van de armatuur wordt verminderd en zal niet dezelfde niveaus bereiken als bij andere ventilatormodi.

DMX-waarden

17Ch

4Ch	6Ch	8Ch	11Ch	13Ch	14Ch	17Ch	Functie	Waarde	Percentage/Instelling
1	–	1	1	1	1	1	**Dimmer**	000 ⇔ 255	0–100%
–	–	–	2	–	2	2	**Fijnedimmer**	000 ⇔ 255	0–100%
–	1	2	3	2	3	3	**Rood**	000 ⇔ 255	0–100%
–	–	–	–	–	4	4	**Fijnerood**	000 ⇔ 255	0–100%
–	2	3	4	3	5	5	**Groen**	000 ⇔ 255	0–100%
–	–	–	–	–	6	6	**Fijnegroen**	000 ⇔ 255	0–100%
–	3	4	5	4	7	7	**Blauw**	000 ⇔ 255	0–100%
–	–	–	–	–	8	8	**Fijneblauw**	000 ⇔ 255	0–100%
–	4	5	6	5	9	9	**Amber**	000 ⇔ 255	0–100%
–	–	–	–	–	10	10	**Fijnamber**	000 ⇔ 255	0–100%
–	5	6	7	6	11	11	**Lime**	000 ⇔ 255	0–100%
–	–	–	–	–	12	12	**Fijnelime**	000 ⇔ 255	0–100%
–	–	7	8	7	13	13	**Stroboscoop**	000 ⇔ 010	Geen functie
								011 ⇔ 255	Stroboscoop, langzaam tot snel
2	–	–	9	8	–	14	**Virtueel kleurenwiel**	000 ⇔ 255	Raadpleeg de sectie Kleurenkaart
3	–	–	10	9	–	15	**Kleurtemperatuur**	000 ⇔ 255	Raadpleeg de sectie Kleurtemperatuur DMX-kaart
–	–	–	–	10	–	–	**Automatische programma's**	000 ⇔ 010	Geen functie
								011 ⇔ 060	Automatische programma 1
								061 ⇔ 110	Automatische programma 2
								111 ⇔ 160	Automatische programma 3
								161 ⇔ 210	Automatische programma 4
								211 ⇔ 255	Automatische programma 5
–	–	–	–	11	–	–	**Programmasnelheid**	000 ⇔ 255	Programmasnelheid, langzaam tot snel
4	6	8	11	–	14	16	**Gobo roterend**	000 ⇔ 127	Roterende gobo index
								128 ⇔ 190	Roteren met de klok mee, langzaam tot snel
								191 ⇔ 192	Stop
								193 ⇔ 255	Tegen de klok in roteren, langzaam tot snel

4Ch	6Ch	8Ch	11Ch	13Ch	14Ch	17Ch	Functie	Waarde	Percentage/Instelling
–	–	–	–	12	–	17	**Controle** (Houd 3 seconden ingredrukt)	000 ⇔ 007	Geen functie
								008 ⇔ 015	Dimmer reset
								016 ⇔ 023	Rode Shift aan
								024 ⇔ 031	Rode Shift uit
								032 ⇔ 039	S-curve dimcurve
								040 ⇔ 047	Lineaire dimcurve
								048 ⇔ 055	Vierkante dimcurve
								056 ⇔ 063	Omgekeerde vierkante dimcurve
								064 ⇔ 071	Dimmer modus aan
								072 ⇔ 079	Dimmer modus 1
								080 ⇔ 087	Dimmer modus 2
								088 ⇔ 095	Dimmer modus 3
								096 ⇔ 103	Ingesteld de ventilator automatische modus
								104 ⇔ 111	Ingesteld de ventilator altijd aan modus
								112 ⇔ 119	Ingesteld de ventilator altijd uit
								120 ⇔ 127	Ingesteld de ventilator stil
								128 ⇔ 135	X-Fade Snelheid: OFF
								136 ⇔ 143	X-Fade Snelheid: 1 (snelste)
								144 ⇔ 151	X-Fade Snelheid: 2
								152 ⇔ 159	X-Fade Snelheid: 3
								160 ⇔ 167	X-Fade Snelheid: 4 (langzaamste)
								168 ⇔ 225	Geen functie
–	–	–	–	13	–	–	**Gobo roterend**	000 ⇔ 127	Roterende gobo index
								128 ⇔ 190	Roteren met de klok mee, langzaam tot snel
								191 ⇔ 192	Stop
								193 ⇔ 255	Tegen de klok in roteren, langzaam tot snel

1Ch

Kanaal	Functie	Waarde	Percentage/Instelling
1	**Dimmer**	000 ⇔ 255	0–100% (kleur ingesteld via menu)

HSV

Kanaal	Functie	Waarde	Percentage/Instelling
1	**Tint**	000 ⇔ 255	0–100%
2	**Verzadiging**	000 ⇔ 255	0–100%
3	**Waarde**	000 ⇔ 255	0–100%
4	**Gobo roterend**	000 ⇔ 127	Roterende gobo index
		128 ⇔ 190	Roteren met de klok mee, langzaam tot snel
		191 ⇔ 192	Stop
		193 ⇔ 255	Tegen de klok in roteren, langzaam tot snel

Intentionally Left Blank Page

Contact Us

General Information	Technical Support
Chauvet World Headquarters	
Address: 5200 NW 108th Ave. Sunrise, FL 33351 Voice: (954) 577-4455 Fax: (954) 929-5560 Toll Free: (800) 762-1084	Voice: (844) 393-7575 Fax: (954) 756-8015 Email: chauvetcs@chauvetlighting.com Website: www.chauvetprofessional.com
Chauvet Europe Ltd	
Address: Unit 1C Brookhill Road Industrial Estate Pinxton, Nottingham, UK NG16 6NT Voice: +44 (0) 1773 511115 Fax: +44 (0) 1773 511110	Email: UKtech@chauvetlighting.eu Website: www.chauvetprofessional.eu
Chauvet Europe BVBA	
Address: Stokstraat 18 9770 Kruishoutem Belgium Voice: +32 9 388 93 97	Email: BNLtech@chauvetlighting.eu Website: www.chauvetprofessional.eu
Chauvet France	
Address: 3, Rue Ampère 91380 Chilly-Mazarin France Voice: +33 1 78 85 33 59	Email: FRtech@chauvetlighting.fr Website: www.chauvetprofessional.eu
Chauvet Germany	
Address: Bruno-Bürgel-Str. 11 28759 Bremen Germany Voice: +49 421 62 60 20	Email: DEtech@chauvetlighting.de Website: www.chauvetprofessional.eu
Chauvet Mexico	
Address: Av. de las Partidas 34 - 3B (Entrance by Calle 2) Zona Industrial Lerma Lerma, Edo. de México, CP 52000 Voice: +52 (728) 690-2010	Email: servicio@chauvet.com.mx Website: www.chauvetprofessional.mx

Visit the applicable website above to verify our contact information and instructions to request support. Outside the U.S., U.K., Ireland, Benelux, France, Germany, or Mexico, contact the dealer of record.

UL 1573
CSA C22.2 No. 166
E113093