TRANSPARENT

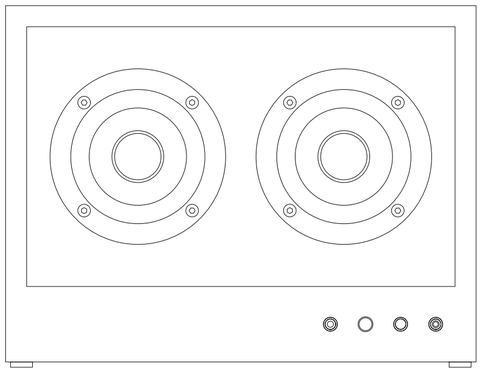

Small Transparent Speaker

STS—W/B

Designed and developed by Transparent™
Stockholm, Sweden

transpa.rent
https://transpa.rent

14

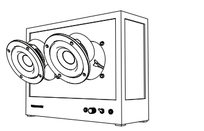

6 7

13

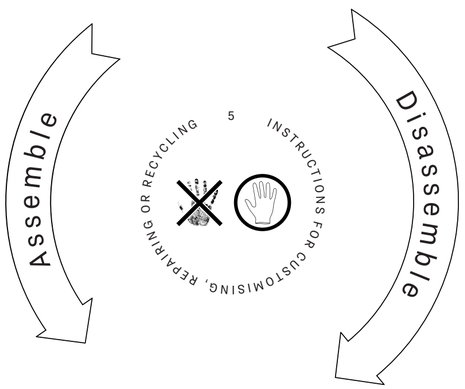

5

8

12

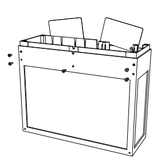

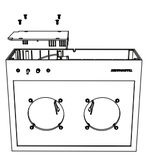

9

11

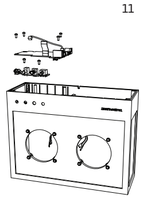

10

1

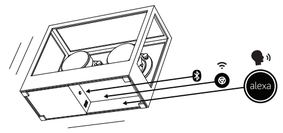

2

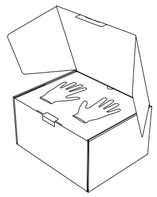

Instructions For Button:

- Short Press: BLUE Bluetooth Pairing Mode
- 3 s Long Press: RED True Wireless Pairing Mode
- 6 s Long Press: PURPLE LEFT / RIGHT / STEREO
- 10 s Long Press: WHITE Factory Reset

3

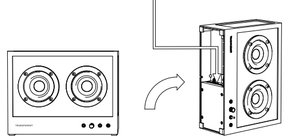

4

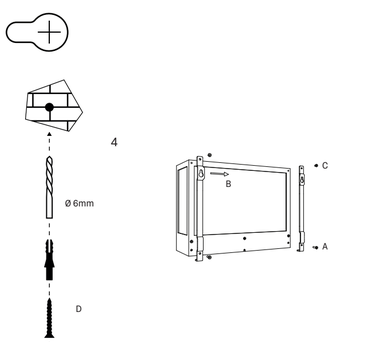

User Manual

The Small Transparent Speaker is carefully designed down to every last detail. The product is simplified and refined down to the essentials, constructed by one single aluminium "unframe" and tempered glass panels. Despite its smaller size this speaker still delivers a surprisingly big sound. The acoustic engineers has made a great accomplishment with both the speaker elements design and digital signal processing. The sound is rich, yet balanced.

1 **Wireless**
Today many tech products become obsolete after only a year or so. We want this product to instead become better over time. The speaker comes with Bluetooth™ but there is a compartment in the bottom that can hold and power various wireless upgrades. For example, if we want a wifi multi room system we currently recommend the Chromecast Audio™. This way several speakers can contribute to play the same music, and the speakers can even be set to play left or right channel only. We also recommend the new Amazon Echo Input™ for people that want to have a voice controlled system. These small add-on devices is provided USB power and an audio line in socket on the bottom side panel. Note that they are not included in the box and is configured through these companies own smartphone-apps.

This "modular" setup is in order to offer solutions for many types of people, but also to let the speaker able to be upgraded with new technology over time. This way customers can keep the product and change only a small part, instead of replacing the whole unit.

2 **Unboxing**
To keep the crisp look, we encourage you to use the cotton gloves supplied when unpacking, setting up and placing your speaker. Please read your user manual and safety text.

Playing Music Through Aux
To play music you can use the music cable supplied. First plug in the power cable and flip the on switch on the front, a white light indicates the speaker is now on. Then plug in the audio cable and play music from any source you prefer. Please note that using the long audio cable to the bottom line in socket will cause a humming noise before both ends are plugged in, this is a result of a so called "isolated transformer".

3 **Bluetooth Pairing**
Flip the speaker onto its right side to expose the bottom interface. Press a short click on the button to initiate Bluetooth™ pairing mode. The LED should now blink blue. Now make sure your device /phone has bluetooth switched on, locate and select the Small Transparent Speaker in the list usually located in relation to the bluetooth settings. Done! You can now start playing music from your phone.

True Wireless Pairing
If you own two Small Transparent Speakers you can play music wirelessly to both units. To enable this first flip both units onto the right side. Plug in the power cables on both speakers and flip the on switches. Now press and hold the button for at least 3 seconds until you see a red light, then release the button for True Wireless Pairing Mode. Do this on both speakers (not necessary to do completely synchronised), and select one of the Small Transparent Speakers in the bluetooth-list on your phone. Done! The speakers now automatically go into "left" and "right" mode, and will let you know by saying "left" or "right". Now place the left speaker in the left side of the room and the right one to the right.

Left / Right / Stereo Mode
If you want to change these settings at any time you simply press the button for at least 6 seconds until you see a purple light, upon release it will toggle between these modes.

4 **Wall Mounting**
This speaker can be wall mounted by using the included wall mounting brackets. To fasten the brackets to the speaker frame you should first remove the four silicon feet. Then unscrew the two screws (A) on the picture below and re screw them into the lower holes of the brackets. Make sure both brackets are pointing inwards (B). Then screw the upper screws supplied with the brackets in place (C) and you are done. In order to wall mount the speaker you can use the hole guide printed in the user manual to mark your holes (D). Note that the screws and plugs supplied in the box are for concrete walls and a 6 mm drilled hole. We do not recommend wall assembly on other types of walls. Insert the plugs in the holes and screw the wall screws almost all the way in, then hang up your speaker. Any wall mounting is carried out at your own risk. If any doubts we recommend to take help from people with experience of similar operations.

5 **Re-assembly**
For future repairing or customisations we have designed the Small Transparent Speaker to be able to be easily disassembled and reassembled. Please note that doing this requires a bit of experience using normal tools, and that any tinkering is carried out at your own risk. We suggest using textile gloves to protect glass and PCBs. You need hex tool, screw driver and 3-4 plastic cards (like bank cards). Also useful is a bit of patience, pliers and small compartments to keep track of unscrewed small parts.

Make sure the device is not plugged into power.
6 Unscrew all 8 speaker screws.
7 Lift speakers a little and unplug speaker cables (a small pliers might be handy). Remove both speakers but leave the nuts in place if you will remount speakers in the same cabinet.
8 Remove front components and bottom feet.
9 Turn the speaker upside down, unscrew and remove bottom plate.
10 Unplug all internal cables.
11 Unscrew and remove first the main PCB then the front PCB.
12 Unscrew screws on back. Release bottom plastic housing by inserting plastic cards in the front slot and gently pulling it upwards. A pliers might be helpful.
13 Pull out the speaker cable part.
14 Eject the glass cabinet by pulling it out gently. Done!
For reassembly just follow the steps backwards.

Network Standby
After 15 minutes without any incoming music signal from BT input, the speaker will automatically go into a network standby mode. This is indicated by a slowly flashing white light, and the consumption goes down to 1W. The speaker will automatically wake up when it receives a music signal, but we encourage you to completely turn off your speaker when not in use for a longer time.

Standby
After 15 minutes without any incoming music signal from cable input, the speaker will automatically go into a standby mode. This is indicated by a slowly flashing white light, and the consumption goes down to less than 0.5W. The speaker will automatically wake up when it receives a music signal, but we encourage you to completely turn off your speaker when not in use for a longer time.

Support
If you purchased a product in Europe or other countries, please feel free to ask any questions to: support@transpa.rent.

Instagram
instagram.com/transpa.rent

#transparentspeaker

Important Safety Instructions

1) Read these instructions.
2) Keep these instructions.
3) Heed all warnings.
4) Follow all instructions.
5) Do not use this apparatus near water.
6) Clean only with dry cloth.
7) Do not block any ventilation openings. Install in accordance with the manufacturer's instructions.
8) Do not install near any heat sources such as radiators, heat registers, stoves, or other apparatus (including amplifiers) that produce heat.
9) Do not defeat the safety purpose of the polarized or grounding-type plug. A polarized plug has two blades with one wider than the other. A grounding type plug has two blades and a third grounding prong. The wide blade or third prong are provided for your safety. If the provided plug does not fit into your outlet, consult an electrician for replacement of the obsolete outlet.
10) Protect the power cord from being walked on or pinched particularly at plugs, convenience receptacles, and the point where they exit from the apparatus.
11) Only use attachments/accessories specified by the manufacturer.
12) Use only with the cart, stand, tripod, bracket, or table specified by the manufacturer, or sold with the apparatus. When a cart is used, use caution when moving the cart/apparatus combination to avoid injury from tip-over.
13) Unplug this apparatus during lightning storms or when unused for long periods of time.
14) Refer all servicing to qualified service personnel. Servicing is required when the apparatus has been damaged in any way, such as power-supply cord or plug is damaged, liquid has been spilled or objects have fallen into the apparatus, the apparatus has been exposed to rain or moisture, does not operate normally, or has been dropped.
15) To completely disconnect this apparatus from the AC mains, disconnect the power supply cord plug from the AC receptacle.
16) The mains plug of the power supply cord shall remain readily operable.

Warning
To reduce the risk of fire or electric shock, do not expose this apparatus to rain or moisture.

Caution
Changes or modifications not approved by Transparent Sound AB could void the user's authority to operate the equipment.

Symbols

Caution: To prevent the risk of electric shock, do not remove cover (or back). No user-serviceable parts inside. Refer servicing to qualified service personnel.

This appliance may not be treated as regular household waste. Management of WEEE (waste electrical and electronic equipment) is applicable in the Member States of the European Union and other European countries with individual national policies on the management of WEEE. If you need more information on the collection, reuse and recycling systems, please contact your local or regional waste administration.

The product complies with the following European Directives:
· Ecodesign requirements for Energy-related Products Directive (EC) 278/2009
· Radio Equipment Directive 2014/53/EU
· The Low Voltage Directive 2014/35/EU

TÜV mark
· Conforms to UL60065 certified to Canada IEC60065

RoHS The product complies with RoHS (Restriction of Hazardous Substances Directive) 2011/65/EU

This equipment is a Class II or a double-insulated electrical appliance. It has been designed in such a way that it does not require a safety connection to electrical earth.

EAC The product complies with the technical regulations of the Eurasian Economic Commission:
· On safety of low-voltage equipment (CU TR 004/2011)
· Hardware electromagnetic compatibility (CU TR 020/2011)

Radio Frequency Interference Requirements - FCC
This device complies with Part 15 of the FCC Rules. Operation is subject to the following two conditions: (1) This device may not cause harmful interference, and (2) This device must accept any interference received, including interference that may cause undesired operation.
NOTE This product has been tested and found to comply with the limits for a Class B digital device, pursuant to Part 15 of the FCC Rules. These limits are designed to provide reasonable protection against harmful interference in a residential installation. This product generates, uses, and can radiate radio frequency energy and, if not installed and used in accordance with the instructions, may cause harmful interference to radio communications. However, there is no guarantee that interference will not occur in a particular installation. If this product does cause harmful interference to radio or television reception, which can be determined by turning the equipment off and on, the user is encouraged to try to correct the interference by one or more of the following measures:
—Reorient or relocate the receiving antenna.
—Increase the separation between the equipment and receiver.
—Connect the equipment into an outlet on a circuit different from that to which the receiver is connected.
—Consult the dealer or an experienced radio/TV technician for help.

Please pay attention that changes or modification not expressly approved by the party responsible for compliance could void the user's authority to operate the equipment.

Under Industry Canada regulations, this radio transmitter may only operate using an antenna of a type and maximum (or lesser) gain approved for the transmitter by Industry Canada. To reduce potential radio interference to other users, the antenna type and its gain should be so chosen that the equivalent isotropically radiated power (e.i.r.p.) is not more than that necessary for successful communication.

Warranty
The warranty for this product is valid in accordance to the general terms and conditions found at https://transpa.rent.

Technical Specifications
Dimensions (mm): 268 × 203 × 95
Weight: 3 kg
L/R Drivers: 2 × 3" (Full Range)
Amplifier: Class D built in (Active)
Output power: 2 × 15 W
Sealed Cabinet Volume: 3 l
Frequency Response: 60 Hz — 20 kHz ±3 dB on axis
High Quality Digital Signal Processing (DSP)
Front Controls: Power switch, Volume adjustment
Wireless: Bluetooth® 5 and "True Wireless" dual speaker streaming
Line in: 2 × 3,5 mm Mini Jack (front and bottom), 1 × USB

Included
1 × long audio cable, 1 × short audio cable, 1 × long power cable, 1 × short (USB) power cable, wall mount brackets and screws, 3 × AC power plugs, cotton gloves

Recycling
This product was constructed for easy disassembly and assembly.
· You can get information about spare parts and further instructions from https://transpa.rent.
· If the electronics has become outdated in any way, if you need a different wireless format etc, please don't just buy another complete product, try to upgrade your Transparent Speaker instead. It is designed to be modular and upgradable.
· Try to find ways to get discarded parts back into the material loop. Go to https://transpa.rent and look for a takeback system. We want to reincorporate as much as possible back into the production line.
· Otherwise consult your local waste disposal authority for guidance.

Användarmanual

Small Transparent Speaker är noggrant designad ner till varje minsta detalj. Produkten är förenklad och förfinad till endast det väsentliga, konstruerad av en enda aluminium "unframe" och härdat glas. Trots sin mindre storlek levererar denna högtalare fortfarande ett överraskande stort ljud. De akustiska ingenjörerna har gjort en stor prestation med både högtalarelementens design och den digitala signalbehandlingen. Ljudet är rikt men ändå balanserat.

1 **Trådlöst**
Idag blir många tekniska produkter föråldrade redan efter något år. Vi vill att den här produkten istället blir bättre med tiden. Högtalaren levereras med Bluetooth™ men det finns ett utrymmei botten som kan hålla och driva olika trådlösa uppgraderingar. För användare som vill ha ett "multi-room" system med wifi rekommenderar vi för närvarande Chromecast Audio™. På så sätt kan flera högtalare bidra till att spela samma musik, och högtalarna kan till och med ställas in för att bara spela vänster- eller höger kanal. Vi rekommenderar också den nya Amazon Echo Input™ för användare som vill ha ett röststyrt ljudsystem. Dessa små "moduler" får USB-ström och en ljudkontakt i utrymmet på undersidan. Observera att de normalt inte ingår i köpet, samt är konfigurerade genom dessa olika företags egna smartphone-appar.

Denna "modulära" approach är både för att erbjuda lösningar för olika typer av behov, men också för att låta högtalaren kunna uppgraderas med ny teknik över tid. På så sätt kan kunder behålla produkten och uppgradera endast en liten del istället för att byta ut hela produkten.

2 **Uppackning**
För att bibehålla produktens fina utseende uppmuntrar vi dig att använda de bomullshandskar som medföljer när du packar upp, ställer in och placerar din högtalare. Läs din användarmanual och säkerhetstext.

Spela musik med sladd
För att spela musik kan du använda den medföljande musiksladden. Anslut först strömkabeln och slå på strömbrytaren på framsidan, ett vitt ljus indikerar att högtalaren nu är på. Anslut sedan ljudkabeln och spela musik från vilken källa du än föredrar. Observera att om du använder den långa ljudkabeln till uttaget på undersidan kommer det att orsaka ett lite "brummande" ljud innan båda sidorna på sladden är ansluta. Detta uppstår med lång sladd till följd av en så kallad "isolerad transformator".

3 **Bluetooth-parkoppling**
Vänd upp högtalaren på höger sida för att exponera knappen på undersidan. Tryck på ett kort klick på knappen för att starta Bluetooth™ parningsläge. Lysdioden ska nu blinka blått. Se nu till att din telefon (motsv) har påslagen Bluetooth, leta reda på och välj Small Transparent Speaker i listan som vanligtvis finns i relation till Bluetooth-inställningarna. Klart! Du kan nu börja spela musik.

True Wireless-parkoppling
Om du har två Small Transparent Speakers kan du spela musik trådlöst till båda enheterna. För att aktivera detta, vänd båda enheterna på höger sida. Anslut strömkablarna på båda högtalarna och slå på strömbrytarna. Tryck och håll ned knappen i minst 3 sekunder tills du ser ett rött ljus och släpp sedan knappen för True Wireless Pairing Mode. Gör detta på båda högtalarna (ej nödvändigt att göra precis samtidigt) och välj en av de Small Transparent Speaker som dyker upp i Bluetooth-listan på din telefon. Klart! Högtalarna går nu automatiskt till "vänster" och "höger" -läge och meddelar dig genom att säga "vänster" eller "höger". Placera nu den vänstra högtalaren i vänster sida av rummet och den högra till höger.

Vänster- / höger- / stereo-läge
Om du vill ändra dessa inställningar när som helst trycker du bara på knappen i minst 6 sekunder tills du ser ett lila ljus, när det släpps växlar högtalaren mellan dessa lägen.

4 **Väggmontering**
Denna högtalare kan monteras på väggen med hjälp av de medföljande väggfästena. För att montera fästena på högtalaramen bör du först ta bort de fyra gummifötterna. Skruva sedan loss de två skruvarna (A) på bilden nedan och skruva in dem igen genom väggfästena. Se till att båda väggfästena pekar inåt (B). Skruva sedan de övre skruvarna som medföljer väggfästena på plats (C) så är du klar. För att väggmontera högtalaren kan du använda hålguiden som finns i denna bruksanvisning för att markera dina hål (D). Observera att skruvarna och pluggarna som levereras i lådan är för betongväggar och ett 6 mm borrat hål. Vi rekommenderar inte väggmontering på andra typer av väggar. Sätt i pluggarna i hålen och skruva väggskruvarna nästan hela vägen in och häng sedan upp din högtalare. Eventuell väggmontering utförs på egen risk. Vid minsta tvivel rekommenderar vi att du får hjälp från personer med erfarenhet av liknande monteringar.

5 **Re-montering**
För framtida reparationer eller anpassningar har vi utformat Small Transparent Speaker för att enkelt kunna demonteras och återmonteras. Obs: för att göra detta kräver det lite erfarenhet av att använda vanliga verktyg, och att alla åtgärder utförs på egen risk. Vi föreslår att du använder textilhandskar för att skydda glas och PCB. Du behöver insexverktyg, skruvmejsel och 3-4 plastkort (som bankkort). Också användbart är lite tålamod, tång och små behållare för att hålla reda på skruvar och små delar.

Se till att enheten inte är ansluten till en vägguttag.
6 Skruva loss alla 8 högtalarskruvar.
7 Lossa på högtalarna försiktigt med en skruvmejsel, ta ur dem och koppla ur högtalarkablarna (en liten tång kan vara praktiskt). Ta bort båda högtalarna men lämna muttrarna på plats om du kommer att återmontera högtalarna i samma låda.
8 Ta bort de främre reglagen och gummifötterna.
9 Vänd högtalaren upp och ner, skruva loss och ta bort bottenplattan.
10 Koppla ur alla interna kablar.
11 Skruva loss och ta först bort huvudkretskortet och sedan det främre, mindre kretskortet.
12 Skruva loss skruvarna på baksidan. Lossa hela bottendelen genom att sätta in plastkort som håller de främre spärrarna öppna, och dra sedan hela delen försiktigt uppåt. En tång kan vara till hjälp.
13 Dra ut högtalarkabeldelen.
14 Mata ut glaslådan genom att dra den försiktigt ut. Klart!
Följ stegen baklänges för montering.

Nätverksstandby
Efter 15 minuter utan inkommande musiksignal från BT-ingång går högtalaren automatiskt i ett nätverksvänteläge. Detta indikeras av ett långsamt blinkande vitt ljus, och förbrukningen sjunker till 1W. Högtalaren vaknar automatiskt när den mottar en musiksignal, men vi uppmuntrar dig att stänga av högtalaren helt när den inte används längre.

Strömsparläge
Efter 15 minuter utan inkommande musiksignal från line-in kontakten går högtalaren automatiskt i vänteläge. Detta indikeras av ett långsamt blinkande vitt ljus, och förbrukningen sjunker till mindre än 0,5W. Högtalaren vaknar automatiskt när den mottar en musiksignal, men vi uppmuntrar dig att stänga av högtalaren helt när den inte används längre.

Support
Om du har köpt din produkt i Europa eller andra länder, vänligen ställ frågor till:
support@transpa.rent

Instagram
instagram.com/transpa.rent

#transparentspeaker

Viktiga säkerhetsinstruktioner

1) Läs dessa instruktioner.
2) Behåll dessa instruktioner.
3) Följ alla varningar.
4) Följ alla anvisningar.
5) Använd inte apparaten nära vatten.
6) Rengör endast med torr trasa.
7) Blockera inte ventilationsöppningar. Installera i enlighet med tillverkarens anvisningar.
8) Installera inte i närheten av värmekällor som element, spisar eller andra apparater (inklusive förstärkare) som producerar värme.
9) Ändra inte säkerhetsändamålet med den polariserade eller jordade kontakten. En polariserad plugg har två blad med en bredare än den andra. En kontakt med jordningstyp har två blad och en tredje jordningspinne. Det breda bladet eller den tredje stången tillhandahålls för din säkerhet. Om den medföljande kontakten inte passar i ditt uttag, kontakta en elektriker för att byta ut det föråldrade uttaget.
10) Skydda nätsladden från att trampas på eller klämmas fast, särskilt vid kontakterna och vid den punkt där de lämnar apparaten.
11) Använd endast tillbehör som specificerats av tillverkaren.
12) Använd endast med den vagn, stativ, konsol eller bord som specificerats av tillverkaren eller säljs med apparaten. Om en vagn används ska du vara försiktig när du flyttar kombinationen av vagnen / apparaten för att undvika fallskador.
13) Koppla ur denna apparat vid åskväder eller om den inte används under lång tid.
14) Låt all service utföras av kvalificerad servicepersonal. Service krävs när apparaten har skadats på något sätt, t ex om strömförsörjningssladden eller kontakten är skadad, vätska har spillts eller föremål fallit in i apparaten, apparaten har utsatts för regn eller fukt, fungerar inte normalt, eller har tappats.
15) För att helt koppla bort denna apparat från nätströmmen, koppla bort nätkabelkontakten från nätuttaget.
16) Nätkontakten på nätsladden ska förbli lättåtkomlig.

Varning
För att minska risken för brand eller elektrisk stöt, utsätt inte apparaten för regn eller fukt.

Varning
Ändringar som inte godkänts av Transparent Sound AB kan ogiltigförklara användarens behörighet att använda utrustningen.

Symboler

Varning: Ta inte av locket för att förhindra risken för elektrisk stöt. Inga delar som kan servas av användaren. Hänvisa service till kvalificerad servicepersonal.

Den här apparaten får inte behandlas som vanligt hushållsavfall. Hantering av WEEE (avfall från elektrisk och elektronisk utrustning) är tillämplig i EU: s medlemsstater och andra europeiska länder med individuell nationell politik för hantering av WEEE. Om du behöver mer information om insamlings-, återanvändnings- och återvinningssystem, vänligen kontakta din lokala eller regionala avfallshantering.

Produkten uppfyller följande europeiska direktiv:
· Krav på ekodesign för direktiv om energirelaterade produkter (EC) 278/2009
· Direktiv om radioutrustning 2014/53 / EU
· Lågspänningsdirektivet 2014/35 / EU

TÜV-märke
· Uppfyller UL60065 certifierad enligt Kanada IEC60065

RoHS Produkten uppfyller RoHS (direktivet om begränsning av farliga ämnen) 2011/65 / EU

Denna utrustning är en klass II eller en dubbelisolerad elektrisk apparat. Den har utformats så att den inte kräver säkerhetsanslutning till elektrisk jord.

EAC Produkten uppfyller de tekniska föreskrifterna från Eurasian Economic Commission:
· Om säkerhet för lågspänningsutrustning (CU TR 004/2011)
· Elektromagnetisk kompatibilitet för hårdvara (CU TR 020/2011)

Radiofrekvensinferenskrav - FCC
Den här enheten uppfyller del 15 av FCC-reglerna. Driften är föremål för följande två villkor:
(1) Den här enheten kan inte orsaka skadliga störningar, och
(2) Denna enhet måste acceptera alla mottagna störningar, inklusive störningar som kan orsaka oönskad drift.
OBS! Denna produkt har testats och visat sig uppfylla gränserna för en digital B-enhet enligt del 15 i FCC-reglerna. Dessa gränser är utformade för att ge rimligt skydd mot skadliga störningar i en bostadsinstallation. Denna produkt genererar, använder och kan utstråla radiofrekvensenergi och kan, om den inte installeras och används i enlighet med instruktionerna, orsaka skadliga störningar i radiokommunikation. Det finns dock ingen garanti för att störningar inte kommer att inträffa i en viss installation. Om den här produkten orsakar skadliga störningar på radio- eller tv-mottagning, som kan bestämmas genom att stänga av och slå på utrustningen, uppmanas användaren att försöka korrigera störningen med en eller flera av följande åtgärder:
· Rikta in eller flytta om mottagningsantennen.
· Öka avståndet mellan utrustningen och mottagaren.
· Anslut utrustningen till ett uttag på en annan krets än den som mottagaren är ansluten till.
· Kontakta återförsäljaren eller en erfaren radio- / TV-tekniker för hjälp.

Var uppmärksam på att ändringar eller modifieringar som inte uttryckligen godkänts av den som ansvarar för efterlevnaden kan ogiltiga användarens behörighet att använda utrustningen.

Enligt reglerna i Industry Canada får denna radiosändare endast arbeta med en antenn av en typ och maximal (eller mindre) förstärkning som godkänts för sändaren av Industry Canada. För att minska potentiell radiostörning för andra användare bör antenntypen och dess förstärkning väljas så att den ekvivalenta isotropiskt utstrålade effekten (e.i.r.p.) inte är mer än nödvändig för framgångsrik kommunikation.

Garanti
Garantin för denna produkt är giltig i enlighet med de allmänna villkoren som finns på https://transpa.rent/.

Tekniska specifikationer
Mått (mm): 268 × 203 × 95
Vikt: 3 kg
L / R Element: 2 × 3 " (Full Range)
Förstärkare: klass D inbyggd (aktiv)
Uteffekt: 2 × 15 W
Akustisk Volym: 3 l
Frekvensomfång: 60 Hz - 20 kHz ± 3 dB
Högkvalitativ digital signalbehandling (DSP)
Främre reglage: Strömbrytare, Volymjustering
Trådlöst: Bluetooth® 5 och "True Wireless" streaming med dubbla högtalare
Linje in: 2 × 3,5 mm (fram och undertill), 1 × USB

Ingår
1 x högtalare, 1 × lång ljudkabel, 1 × kort ljudkabel, 1 × lång strömkabel, 1 × kort (USB) strömkabel, väggfästen och skruvar, 3 × AC-pluggar, bomullshandskar

Återvinning
Denna produkt är konstruerad för enkel demontering och montering.
· Du kan få information om reservdelar och ytterligare instruktioner från https://transpa.rent/.
· Om elektroniken har blivit föråldrad på något sätt, om du behöver ett annat trådlöst format osv., Köp inte bara en ny komplett produkt, försök att uppgradera din Transparent Speaker istället. Den är utformad för att vara modulär och uppgraderbar.
· Försök hitta sätt att få bort kasserade delar tillbaka i materialflödet. Gå till https://transpa.rent/ och leta efter ett takeback-system. Vi har för avsikt att återföra så mycket som möjligt tillbaka i produktionslinjen.
· Kontakta annars din lokala avfallshantering för vägledning.

Manuel De L'utilisateur

Le Small Transparent Speaker est soigneusement conçu dans les moindres détails. Le produit est simplifié et raffiné jusqu'aux éléments essentiels, construit par un seul «cadre unique» en aluminium et des panneaux en verre trempé. Malgré sa petite taille, ce haut-parleur délivre toujours un son étonnamment grand. Les ingénieurs acoustiques ont fait un grand accomplissement avec la conception des éléments de haut-parleur et le traitement numérique du signal. Le son est riche mais équilibré.

1. Sans Fil

Aujourd'hui, de nombreux produits technologiques deviennent obsolètes après seulement un an environ. Nous voulons vous garantir que la durée de vie du temps de haut-parleur est livré avec Bluetooth ™ mais il y a un compartiment en bas qui peut contenir et alimenter diverses mises à niveau sans fil. Pour les utilisateurs qui souhaitent un système wifi multi-pièces, nous recommandons actuellement le Chromecast Audio ™. De cette façon, plusieurs haut-parleurs peuvent contribuer à jouer la même musique, et les haut-parleurs peuvent même être répétés pour lire uniquement le canal gauche ou droit. Nous recommandons également le nouvel Amazon Echo Input ™ pour les personnes qui souhaitent avoir un système à commande vocale. Ces produits agissent complémentaires sont alimentés par USB et une prise audio en ligne sur le panneau latéral inférieur. Notez qu'ils ne sont pas inclus dans la boîte et sont configurés via les applications pour smartphone de ces sociétés.

Cette configuration «modulaire» a pour but d'offrir des solutions à de nombreux types de personnes, mais aussi de permettre au haut-parleur d'être mis à niveau avec de nouvelles technologies au fil du temps. De cette façon, les clients peuvent conserver le produit et ne changer qu'une petite partie, au lieu de remplacer l'unité entière.

2. Déballage

Pour garder le look net, nous vous encourageons à utiliser les gants en coton fournis lors du déballage, de l'installation et de la mise en place de votre enceinte. Veuillez lire votre manuel d'utilisation et le texte de sécurité.

Jouer de la musique par aux

Pour lire de la musique, vous pouvez utiliser le câble musical fourni. Branchez d'abord le câble d'alimentation et actionnez l'interrupteur à l'avant, un voyant blanc indique que le haut-parleur est maintenant allumé. Branchez ensuite le câble audio et écoutez la musique à partir de la source que vous préférez. Veuillez noter que l'utilisation du long câble audio sur la ligne inférieure de la prise provoquera un bruit de fond permanent avant que les deux extrémités ne soient branchées, ceci est le résultat d'un son «transformateur isolé».

3. Couplage Bluetooth

Retournez le haut-parleur sur son côté droit pour exposer l'interface inférieure. Appuyez brièvement sur le bouton pour lancer le mode de couplage Bluetooth™. La LED devrait maintenant clignoter en bleu. Assurez-vous maintenant que votre appareil / téléphone / le Bluetooth activé, localisez et sélectionnez le Small Transparent Speaker dans la liste généralement trouvée par rapport aux paramètres Bluetooth. Terminé! Vous pouvez maintenant commencer à jouer de la musique à partir de votre téléphone.

Vraie Paire Sans Fil

Si vous possédez deux Small Transparent Speaker, vous pouvez écouter de la musique sans fil sur les deux unités. Pour activer cette première, retournez les deux unités sur le côté droit. Branchez les câbles d'alimentation sur les deux haut-parleurs et actionnez les interrupteurs. Maintenant, appuyez sur le bouton et maintenez-le enfoncé pendant au moins 5 secondes jusqu'à ce que vous voyiez un voyant rouge, puis relâchez le bouton pour le mode d'association sans fil véritable. Failles-le sur les deux haut-parleurs et actionnez la nécessaire pour effectuer une synchronisation complète) et sélectionnez l'un des Small Transparent Speaker dans la liste Bluetooth de votre téléphone. Terminé! Les haut-parleurs passent maintenant automatiquement en mode «gauche» et «droite», et vous le feront savoir en disant «gauche» ou «droite». Placez maintenant l'enceinte gauche dans le côté gauche de la pièce et la droite à droite.

Mode Gauche / Droite / Stéréo

Si vous souhaitez modifier ces paramètres à tout moment, il vous suffit d'appuyer sur le bouton pendant au moins 6 secondes jusqu'à ce que vous voyiez une lumière violette.Au relâchement, il basculera entre ces modes.

4. Montage Mural

Ce haut-parleur peut être fixé au mur à l'aide des supports de montage mural inclus. Pour fixer les supports au cadre de l'enceinte, vous devez d'abord retirer les quatre pieds en silicone. Dévissez ensuite les deux vis (A) sur l'image ci-dessous et glissez-les dans les trous inférieurs des supports. Assurez-vous que les deux supports pointent vers l'intérieur (B). Vissez ensuite les vis supplémentaires fournies avec les supports en place (C) et vous avez terminé. Afin de monter l'enceinte au mur, vous pouvez utiliser le gabarit de trous imprimé dans le manuel d'utilisation pour marquer vos trous (D). Notez que les vis et les bouchons fournis dans la boîte sont pour les murs en béton ou en brique de 6 mm. Nous déconseillons le montage mural sur d'autres types de murs. Insérez les fiches dans les trous et vissez les vis murales pressées (E) dans les accrochez votre haut-parleur. Tout montage mural est effectué à vos propres risques. En cas de doute, nous vous recommandons de demander l'aide de personnes ayant l'expérience d'opérations similaires.

5. Remontage

Pour de futures réparations ou personnalisations, nous avons conçu le Small Transparent Speaker pour pouvoir être facilement démonté et remonté. Vous n'avez qu'à suivre cela nécessite un peu d'expérience avec les outils normaux et que tout bricolage est effectué à vos propres risques. Nous suggérons d'utiliser des gants en textile pour protéger le verre et les PCB. Vous avez besoin d'un outil hexagonal, d'un tournevis et de 3-4 cartes en plastique (comme les cartes de fidélité). Si vous ne le faites pas, vous pouvez conserver le produit et ne changer qu'une petite partie, au lieu de remplacer l'unité entière.

2. Déballage

Pour garder le look net, nous vous encourageons à utiliser les gants en coton fournis lors du déballage, de l'installation et de la mise en place de votre enceinte. Veuillez lire votre manuel d'utilisation et le texte de sécurité.

Attention

Pour réduire le risque d'incendie ou de choc électrique, n'exposez pas cet appareil à la pluie ou à l'humidité.

Mise En Garde

Les changements ou modifications non approuvés par Transparent Sound AB pourraient annuler le droit de l'utilisateur à opérer l'équipement.

Symboles

Attention: Pour éviter tout risque de choc électrique, ne retirez pas le couvercle (ou l'arrière). Aucune pièce réparable par l'utilisateur à l'intérieur. Confiez l'entretien à un personnel qualifié.

Cet appareil ne doit pas être traité comme un déchet ménager ordinaire. La gestion des DEEE (déchets d'équipements électriques et électroniques) est applicable dans les différentes régions de l'Union européenne et dans d'autres pays européens ayant des politiques nationales individuelles sur la gestion des DEEE. Si vous avez des questions sur la gestion de systèmes de collecte, de réutilisation et de recyclage, veuillez contacter votre administration locale ou régionale des déchets.

Le produit est conforme aux directives européennes suivantes:
- Exigences d'écoconception pour la directive (CE) 278/2009 sur les produits liés à l'énergie
- Directive européenne RoHS 2 (2011/65/UE)
- La directive basse tension 2014/35 / UE

Marque TÜV
- Conforme à UL60065 certifié au Canada IEC60065

Le produit est conforme à la directive RoHS (Restriction of Hazardous Substances Directive) 2011/65 / EU

Cet équipement est un appareil électrique de classe II ou à double isolation. Il a été conçu de manière à ne pas nécessiter de connexion de sécurité à la terre électrique.

Le produit est conforme aux réglementations techniques de la Commission économique eurasienne:
- Sur la sécurité des équipements basse tension (CU TR 004/2011)
- Compatibilité électromagnétique matérielle (CU TR 020/2011)

Exigences D'interférence Radiofréquence - FCC

Cet appareil est conforme à la partie 15 des règles de la FCC. Son fonctionnement est soumis aux deux conditions suivantes:
(1) Cet appareil ne doit pas provoquer d'interférences nuisibles, et
(2) Cet appareil doit accepter toute interférence reçue, y compris les interférences pouvant entraîner un fonctionnement indésirable.
REMARQUE: Ce produit a été testé et déclaré conforme aux limites d'un appareil numérique de classe B, conformément à la partie 15 des règles de la FCC. Ces limites sont conçues pour fournir une protection raisonnable contre les interférences nuisibles dans une installation résidentielle. Ce produit génère, utilise et peut émettre de l'énergie de radiofréquence, et s'il n'est pas installé et utilisé conformément aux instructions, peut provoquer des interférences nuisibles aux communications radio. Cependant, il n'y a aucune garantie que une interférence ne se produira dans une installation particulière. Si ce produit provoque des interférences nuisibles à la réception radio ou télévision, ce qui peut être déterminé en éteignant puis en rallumant l'équipement, l'utilisateur est encouragé à essayer de corriger les interférences par une ou plusieurs des mesures suivantes:
- Réorientez ou déplacez l'antenne de réception.
—Augmentez la distance entre l'équipement et le récepteur.
—Connectez l'équipement à une prise sur un circuit différent de celui auquel le récepteur est connecté.
—Consultez le revendeur ou un technicien radio / TV expérimenté pour obtenir de l'aide.

Veuillez noter que les changements ou modifications non expressément approuvés par la partie responsable de la conformité peuvent annuler le droit de l'utilisateur à utiliser l'équipement.

Stellen Sie sicher, dass das Gerät nicht an die Stromversorgung angeschlossen ist.
6. Lösen Sie alle 8 Lautsprechernummern.
7. Heben Sie die Lautsprecher ein wenig an und ziehen Sie die Lautsprecherkabel ab (eine kleine Zange könnte nützlich sein). Entfernen Sie beide Lautsprecher, aber lassen Sie die Schrauben an Ort und Stelle, wenn Sie die Speaker wieder im selben Gehäuse montieren wollen.
8. Entfernen Sie die vorderen Komponenten und die Füße.
9. Drehen Sie den Lautsprecher auf den Kopf, lösen Sie die Schrauben und entfernen Sie die Bodenplatte.
10. Ziehen Sie Kabel ab.
11. Schrauben Sie zuerst die Hauptplatine und dann die Frontplatine ab und entfernen Sie beide.
12. Lösen Sie die Schrauben auf der Rückseite. Entfernen Sie das untere Kunststoffgehäuse, indem Sie Plastikkarten in die vordere Führungsschiene einführen und vorsichtig nach oben ziehen. Eine Zange könnte hilfreich sein.
13. Ziehen Sie den Lautsprecherkabeltell heraus.
14. Entfernen Sie das Glasgehäuse, indem Sie es vorsichtig herausnehmen.
Fertig!
Zum Wiederzusammenbau folgen Sie den Schritten einfach rückwärts.

Netzwerk-standby

Nach 15 Minuten ohne ein eingehendes Musiksignal geht der Lautsprecher automatisch in einen «Tiefen Standby-Modus über. Dies wird durch ein langsam blinkendes weißes Licht angezeigt. Der Verbrauch sinkt dabei auf 1W. Empfängt der Lautsprecher wieder ein Signal, wacht er automatisch auf. Wir empfehlen jedoch, den Lautsprecher vollständig auszuschalten, wenn er längere Zeit nicht benutzt wird.

Standby

Nach 15 Minuten, in denen kein Musiksignal eingeht, geht der Lautsprecher automatisch in den Standby-Modus. Dies wird durch ein langsam blinkendes weißes Licht angezeigt, und der Verbrauch sinkt auf weniger als 0,5 W. Der Lautsprecher wacht automatisch auf, wenn er ein Musiksignal empfängt. Wir empfehlen Ihnen jedoch, den Lautsprecher vollständig auszuschalten, wenn er längere Zeit nicht benutzt wird.

Kundendienst

Haben Sie das Produkt in Europa oder anderen Ländern gekauft, stellen Sie Ihre Fragen an support@transpa.rent

Instagram
instagram.com/transpa.rent

#transparentspeaker

Consignes De Sécurité Importantes

1) Lisez ces instructions.
2) Conservez ces instructions.
3) Tenez compte de tous les avertissements.
4) Suivez toutes les instructions.
5) N'utilisez pas cet appareil près de l'eau.
6) Nettoyez uniquement avec un chiffre sec.
7) Ne bloquez aucune ouverture de ventilation. Installez-le conformément aux instructions du fabricant.
8) Ne pas installer à proximité de sources de chaleur telles que radiateurs, registres de chaleur, poêles ou autres appareils (y compris les amplificateurs) qui produisent de la chaleur.
9) Ne désactivez pas la fonction de sécurité de la fiche polarisée ou de mise à la terre. Une fiche polarisée a deux lames dont l'une est plus large que l'autre. Une fiche de type mise à la terre a deux lames et une troisième broche de mise à la terre. La lame large ou la troisième broche sont fournies pour votre sécurité. Si la fiche fournie ne rentre pas dans votre prise, consultez un électricien pour remplacer la prise obsolète.
10) Protégez le cordon d'alimentation contre tout piétinement ou pincement, en particulier au niveau des fiches, des prises de courant et du point de sortie de l'appareil.
11) Utilisez uniquement les fixations / accessoires spécifiés par le fabricant.
12) Utilisez uniquement avec le chariot, le support, le trépied, le support ou la table spécifiés par le fabricant ou vendus avec l'appareil. Lorsqu'un chariot est utilisé, soyez prudent lorsque vous déplacez la combinaison chariot / appareil pour éviter les blessures dues au basculement.
13) Débranchez cet appareil pendant les orages ou lorsqu'il n'est pas utilisé pendant de longues périodes.
14) Confiez toutes les réparations à du personnel qualifié. Un entretien est nécessaire lorsque l'appareil a été endommagé de quelque manière que ce soit, comme le cordon d'alimentation ou la fiche est endommagé, du liquide a été renversé ou des objets sont tombés dans l'appareil, l'appareil a été exposé à la pluie ou à l'humidité, ne fonctionne pas normalement ou a été supprimée.
15) Pour décrocher complètement cet appareil du secteur, débranchez la fiche du cordon d'alimentation de la prise secteur.
16) La fiche secteur du cordon d'alimentation doit rester facilement accessible.

Symboles

Attention: Pour éviter le risque d'incendie ou de choc électrique, n'exposez pas cet appareil à la pluie ou à l'humidité.

Cet appareil ne doit pas être traité comme un déchet ménager ordinaire. La gestion des DEEE (déchets d'équipements électriques et électroniques) est applicable dans les différentes régions de l'Union européenne et dans d'autres pays européens ayant des politiques nationales individuelles sur la gestion des DEEE. Si vous avez des questions sur la gestion de systèmes de collecte, de réutilisation et de recyclage, veuillez contacter votre administration locale ou régionale des déchets.

Le produit est conforme aux directives européennes suivantes:
- Exigences d'écoconception pour la directive (CE) 278/2009 sur les produits liés à l'énergie
- Directive européenne RoHS 2 (2011/65/UE)
- La directive basse tension 2014/35 / UE

Marque TÜV
- Conforme à UL60065 certifié au Canada IEC60065

Le produit est conforme à la directive RoHS (Restriction of Hazardous Substances Directive) 2011/65 / EU

Cet équipement est un appareil électrique de classe II ou à double isolation. Il a été conçu de manière à ne pas nécessiter de connexion de sécurité à la terre électrique.

Le produit est conforme aux réglementations techniques de la Commission économique eurasienne:
- Sur la sécurité des équipements basse tension (CU TR 004/2011)
- Compatibilité électromagnétique matérielle (CU TR 020/2011)

Exigences D'interférence Radiofréquence - FCC

Cet appareil est conforme à la partie 15 des règles de la FCC. Son fonctionnement est soumis aux deux conditions suivantes:
(1) Cet appareil ne doit pas provoquer d'interférences nuisibles, et
(2) Cet appareil doit accepter toute interférence reçue, y compris les interférences pouvant entraîner un fonctionnement indésirable.
REMARQUE: Ce produit a été testé et déclaré conforme aux limites d'un appareil numérique de classe B, conformément à la partie 15 des règles de la FCC. Ces limites sont conçues pour fournir une protection raisonnable contre les interférences nuisibles dans une installation résidentielle. Ce produit génère, utilise et peut émettre de l'énergie de radiofréquence, et s'il n'est pas installé et utilisé conformément aux instructions, peut provoquer des interférences nuisibles aux communications radio. Cependant, il n'y a aucune garantie que une interférence ne se produira dans une installation particulière. Si ce produit provoque des interférences nuisibles à la réception radio ou télévision, ce qui peut être déterminé en éteignant puis en rallumant l'équipement, l'utilisateur est encouragé à essayer de corriger les interférences par une ou plusieurs des mesures suivantes:
- Réorientez ou déplacez l'antenne de réception.
—Augmentez la distance entre l'équipement et le récepteur.
—Connectez l'équipement à une prise sur un circuit différent de celui auquel le récepteur est connecté.
—Consultez le revendeur ou un technicien radio / TV expérimenté pour obtenir de l'aide.

Veuillez noter que les changements ou modifications non expressément approuvés par la partie responsable de la conformité peuvent annuler le droit de l'utilisateur à utiliser l'équipement.

Bedienungsanleitung

Der SMALL TRANSPARENT SPEAKER wurde mit viel Sorgfalt designt und ist bis ins kleinste Detail durchdacht. Er ist auf das Wesentliche reduziert und besteht aus einer „Unframe" Aluminiumkonstruktion mit Hartglasplatten verse. Trotz seiner geringeren Größe überzeugt dieser Lautsprecher mit einem vollen Klang. Die Toningenieure haben sowohl beim Design der Lautsprecherelemente als auch bei der digitalen Signalverarbeitung Großes vollbracht. Das Ergebnis zeigt sich in einem satten und dabei ausgewogenen Sound.

1. Wireless

Heute sind viele technische Produkte bereits nach etwa einem Jahr veraltet. Wir haben es uns zur Aufgabe gemacht unsere Produkte so zu entwickeln, dass sie mit der Zeit besser werden. Dabei sollen sowohl die Produktlebt – eine Art „Baukastenprinzip", um so verschiedene Lösungen für unterschiedliche Bedürfnisse zu bieten, aber auch die Möglichkeit, Updates und Upgrades für die Zukunft einer Technologie aufzurüsten. Auf diese Weise können die Kunden das Produkt behalten und nur den entsprechend defekten Teil austauschen, anstatt das ganze Gerät ersetzen zu müssen.

Der SMALL TRANSPARENT SPEAKER ist mit Bluetooth™ ausgestattet. In einem verstecken Fach im Boden des Lautsprechers können verschiedene drahtlose Upgrades untergebracht werden. Zum Beispiel eine Fernbedienung, die ein Multi-Room-System über Wi-Fi wünschen, empfehlen wir derzeit das Chromecast Audio™. Auf diese Weise unterstützen mehrere Lautsprecher die Musikwiedergabe, derselben Musik, und die Lautsprecher können sogar so eingestellt werden, dass sie nur den linken oder rechten Kanal wiedergeben. Wir empfehlen auch das neue Amazon Echo Input™ für diejenigen, die ein sprachgesteuertes System bevorzugen. Diese kleinen Zusatzgeräte werden über USB mit Strom versorgt und über eine „Line-in" Buchse an der Unterseite des Lautsprechers. Beachten Sie, dass die genannten Erweiterungen nicht im Lieferumfang enthalten sind und über die Smartphone-Apps dieser Firmen konfiguriert werden.

2. Unboxing

Um das makellose Aussehen des Lautsprechers so lang wie möglich zu erhalten, empfehlen wir Ihnen, beim Auspacken, Installieren und Aufstellen Ihres Lautsprechers die mitgelieferten Baumwollhandschuhe zu verwenden. Bitte lesen Sie Ihr Benutzerhandbuch und die Sicherheitshinweise.

Abspielen von musik über aux

Zum Abspielen von Musik verwenden Sie das mitgelieferte Musikkabel. Stecken Sie zuerst das Netzkabel ein und legen Sie den „Ein"-Schalter an der Vorderseite ein, ein weißes Licht zeigt an, dass der Lautsprecher jetzt eingeschaltet ist. Dann schließen Sie das Audiokabel an und spielen Sie Musik aus einer beliebigen Quelle ab. Bitte beachten Sie, dass bei Verwendung des langen Audiokabels über die „Line in"-Buchse ein Brummgeräusch verursacht wird, bis beide Enden eingesteckt sind. Das ist auf einen so genannten "isolierten Transformator" zurückzuführen.

3. Bluetooth-verbindung

Kippen Sie den Lautsprecher auf die rechte Seite, um an die untere Schnittstelle zu gelangen. Drücken Sie kurz auf den kleinen Knopf, um den Kopplungsmodus „Bluetooth" zu starten. Das LED sollte nun blau blinken. Vergewissern Sie sich, dass die Bluetooth-Funktion Ihres Sender-Geräts/Telefons aktiviert ist, suchen Sie Small Transparent Speaker in der Liste der Geräte, die sich bei den Bluetooth-Einstellungen befindet, und wählen Sie den aus. Erledigt! Sie können nun mit der Musikwiedergabe beginnen.

Verbindung über wi-fi

Wenn Sie zwei Small Transparent Speaker besitzen, können Sie Musik auch drahtlos auf beiden Geräten abspielen. Um dies zu ermöglichen, schließen Sie die Stromkabel beider Lautsprecher an, legen Sie die „Ein"-Schalter um und kippen Sie beide Geräte auf die rechte Seite. Halten Sie nun den kleinen Knopf auf der Unterseite des Lautsprechers mindestens 3 Sekunden lang gedrückt, bis Sie ein rotes Licht sehen, und lassen Sie ihn dann für den True Wireless Pairing Modus los. Verfahren Sie so bei beiden Lautsprechern (es ist nicht notwendig dies synchron zu tun), und wählen Sie einen der Small Transparent Speaker in der Liste der Bluetooth-Geräte Ihres Telefons aus (siehe oben). Die Lautsprecher gehen nun automatisch in den Modus "links" und "rechts" und teilen Ihnen dies mit, indem Sie "links" oder "rechts" sagen. Stellen Sie nun den linken Lautsprecher auf die linke Seite des Raumes und den rechten Lautsprecher auf die rechte Seite.

Links / rechts / stereo-modus

Sie können diese Einstellungen jederzeit ändern. Drücken Sie dafür einfach den kleinen Knopf an der unteren Schnittstelle mindestens 6 Sekunden lang, bis Sie ein violettes Licht sehen. nach dem Loslassen kann zwischen den Modi gewechselt werden.

4. Wandbefestigung

Mit Hilfe der enthaltenden Wandmontagehalterungen kann der Lautsprecher von Ihnen an der Wand montiert werden. Um die Halterungen am Lautsprecherrahmen zu befestigen, entfernen Sie zunächst die vier Silikonfüße. Lösen Sie dafür die beiden Schrauben (A) und dann. Rollt unter- und oberhalben Sie sie wieder in die unteren Löcher der Halterungen. Stellen Sie sicher, dass die Halterungen nach innen zeigen (B). Dann schrauben Sie die oberen Schrauben, die mit den Halterungen geliefert wurden, fest (C) und Sie sind fertig. Für die Wandmontage empfehlen wir Ihnen, die im Lieferumfang enthaltene Schablone zu verwenden. Auf diese Weise können die Kunden das Produkt behalten und nur den entsprechend defekten Teil austauschen, anstatt das ganze Gerät ersetzen zu müssen.

5. Montage und demontage

Für zukünftige Reparaturen oder Anpassungen haben wir den Small Transparent Speaker so konstruiert, dass er leicht auseinander- und wieder zusammengebaut werden kann. Bitte beachten Sie, dass dazu ein wenig Erfahrung im Umgang mit Werkzeugen erforderlich ist und dass jegliches "Basteln" auf eigenes Risiko erfolgt. Wir empfehlen die Verwendung von Textilhandschuhen zum Schutz von Glas und PCBs. Sie benötigen einen Sechskantschlüssel, Schraubendreher und 3-4 Plastikkarten (ähnlich herkömmlichen Bankkarten). Nützlich sind auch kleine Zangen und kleine Schraubendreher. Ohne Werkzeug und den Überblick über abgeschraubte Kleinteile zu behalten.

Stellen Sie sicher, dass das Gerät nicht an die Stromversorgung angeschlossen ist.
6. Lösen Sie alle 8 Lautsprechernummern.
7. Heben Sie die Lautsprecher ein wenig an und ziehen Sie die Lautsprecherkabel ab (eine kleine Zange könnte nützlich sein). Entfernen Sie beide Lautsprecher, aber lassen Sie die Schrauben an Ort und Stelle, wenn Sie die Speaker wieder im selben Gehäuse montieren wollen.
8. Entfernen Sie die vorderen Komponenten und die Füße.
9. Drehen Sie den Lautsprecher auf den Kopf, lösen Sie die Schrauben und entfernen Sie die Bodenplatte.
10. Ziehen Sie Kabel ab.
11. Schrauben Sie zuerst die Hauptplatine und dann die Frontplatine ab und entfernen Sie beide.
12. Lösen Sie die Schrauben auf der Rückseite. Entfernen Sie das untere Kunststoffgehäuse, indem Sie Plastikkarten in die vordere Führungsschiene einführen und vorsichtig nach oben ziehen. Eine Zange könnte hilfreich sein.
13. Ziehen Sie den Lautsprecherkabeltell heraus.
14. Entfernen Sie das Glasgehäuse, indem Sie es vorsichtig herausnehmen.
Fertig!
Zum Wiederzusammenbau folgen Sie den Schritten einfach rückwärts.

Netzwerk-standby

Nach 15 Minuten ohne ein eingehendes Musiksignal geht der Lautsprecher automatisch in einen «Tiefen Standby-Modus über. Dies wird durch ein langsam blinkendes weißes Licht angezeigt. Der Verbrauch sinkt dabei auf 1W. Empfängt der Lautsprecher wieder ein Signal, wacht er automatisch auf. Wir empfehlen jedoch, den Lautsprecher vollständig auszuschalten, wenn er längere Zeit nicht benutzt wird.

Standby

Nach 15 Minuten, in denen kein Musiksignal eingeht, geht der Lautsprecher automatisch in den Standby-Modus. Dies wird durch ein langsam blinkendes weißes Licht angezeigt, und der Verbrauch sinkt auf weniger als 0,5 W. Der Lautsprecher wacht automatisch auf, wenn er ein Musiksignal empfängt. Wir empfehlen Ihnen jedoch, den Lautsprecher vollständig auszuschalten, wenn er längere Zeit nicht benutzt wird.

Kundendienst

Haben Sie das Produkt in Europa oder anderen Ländern gekauft, stellen Sie Ihre Fragen an support@transpa.rent

Instagram
instagram.com/transpa.rent

#transparentspeaker

Wichtige sicherheitshinweise

1) Lesen Sie diese Anweisungen.
2) Bewahren Sie diese Anweisungen auf.
3) Beachten Sie alle Warnungen.
4) Folgen Sie allen Anweisungen.
5) Benutzen Sie dieses Gerät nicht in der Nähe von Wasser.
6) Reinigen Sie das Gerät nur mit einem trockenen Tuch.
7) Blockieren Sie keine Lüftungsöffnungen. Installieren Sie das Gerät nach den Anweisungen des Herstellers.
8) Installieren Sie es nicht in der Nähe von Wärmequellen wie Heizkörpern, Wärmespeichern, Öfen oder anderen Geräten (einschließlich Verstärkern), die Wärme erzeugen.
9) Die Sicherheitsfunktion des gepolten oder geerdeten Steckers darf nicht beeinträchtigt werden. Ein gepolter Stecker hat zwei Kontaktstifte, von denen einer breiter als der andere ist. Ein geerdeter Stecker hat zwei Kontaktstifte und einen dritten Erdungsstift. Der breite Kontaktstift oder der Erdungsstift sind zu Ihrer Sicherheit vorgesehen. Wenn der mitgelieferte Stecker nicht in Ihre Steckdose passt, wenden Sie sich an einen Elektriker, um die veraltete Steckdose zu ersetzen.
10) Schützen Sie das Netzkabel vor möglichem Betreten oder Einklemmen, insbesondere an Steckern, Steckdosen und an der Verbindungsstelle zum Lautsprecher.
11) Verwenden Sie nur von Hersteller angegebenes Zubehör/Zubehör.
12) Verwenden Sie nur den Lautsprecher nur mit dem Wagen/Ständer, Stativ, Halter oder Tisch, der vom Hersteller angegeben oder zusammen mit dem Gerät verkauft wird. Wird ein Lautsprecherwagen verwendet, sollte der Wagen/Gerätekombination Vorsicht geboten, um Verletzungen durch Umkippen zu vermeiden.
13) Bitte ziehen Sie den Stecker dieses Geräts bei Gewitter oder wenn es längere Zeit nicht benutzt wird.
14) Überlassen Sie alle Wartungsarbeiten qualifiziertem Servicepersonal. Eine Wartung ist erforderlich, wenn das Gerät in irgendeiner Weise beschädigt wurde, z.B. wenn das Netzkabel oder der Netzstecker beschädigt ist, Flüssigkeit oder Gegenstände in das Gerät gelangt sind, das Gerät Regen oder Feuchtigkeit ausgesetzt war, nicht normal funktioniert oder fallen gelassen wurde.
15) Um dieses Gerät vollständig vom Netz zu trennen, ziehen Sie den Stecker des Netzkabels aus der Steckdose.
16) Der Netzstecker des Netzkabels muss leicht bedienbar bleiben.

Warnung

Um das Risiko eines Brandes oder elektrischen Schlages zu verringern, darf dieses Gerät weder Regen noch Feuchtigkeit ausgesetzt werden.

Vorsicht

Änderungen oder Modifikationen, die nicht von Transparent Sound AB genehmigt wurden, können zum Erlöschen der Betriebserlaubnis führen.

Symbole

Vorsicht: Um das Risiko eines elektrischen Schlages zu vermeiden, darf die Abdeckung (oder die Rückseite) nicht entfernt werden. Es befinden sich keine vom Benutzer zu wartenden Teile im Inneren. Überlassen Sie die Wartung dem qualifizierten Servicepersonal.

Dieses Gerät darf nicht wie normaler Haushaltsmüll behandelt werden. Die Entsorgung von WEEE (Elektro- und Elektronik-Altgeräten) ist in den Mitgliedstaaten der Europäischen Union und anderen europäischen Ländern nach individuellen nationalen Richtlinien zur Entsorgung von WEEE durchzuführen. Wenn Sie weitere Informationen darüber, die Sammel-, Wiederverwendungs- und Recyclingsysteme benötigen, wenden Sie sich bitte an Ihre lokale oder regionale Verwaltung der Abfallentsorgung.

Das Produkt entspricht den folgenden europäischen Richtlinien:
- Ökodesign-Anforderungen für energieverbrauchsrelevante Produkte Richtlinie (EC) 278/2009
- Funkanlagen-Richtlinie 2014/53/EU
- Die Niederspannungsrichtlinie 2014/35/EU

TÜV-Zeichen
- Entspricht UL60065, zertifiziert nach Kanada IEC60065

Das Produkt entspricht der RoHS-Richtlinie (Restriction of Hazardous Substances Directive) 2011/65/EU

Dieses Gerät ist ein Elektrogerät der Klasse II oder ein doppelt isoliertes Elektrogerät. Es wurde so konstruiert, dass es keine Sicherheitsverbindung zur elektrischen Erde benötigt.

Das Produkt entspricht den technischen Vorschriften der eurasischen Wirtschaftskommission:
- Über die Sicherheit von Niederspannungsgeräten (CU TR 004/2011)
- Elektromagnetische Verträglichkeit von Hardware (CU TR 020/2011)

Anforderungen zum schutz vor hochfrequenzstörungen - FCC

Dieses Gerät entspricht Teil 15 der FCC-Vorschriften. Der Betrieb unterliegt den folgenden beiden Bedingungen:
(1) Dieses Gerät darf keine schädlichen Funkstörungen verursachen, und
(2) Dieses Gerät muss alle empfangenen Interferenzen aufnehmen können, einschließlich Interferenzen, die einen unerwünschten Betrieb verursachen können.
Hinweis: Dieses Produkt wurde getestet und entspricht den Grenzwerten für ein digitales Gerät der Klasse B gemäß Teil 15 der FCC-Vorschriften. Diese Grenzwerte sind so ausgelegt, dass sie in der Wohnumgebung einen angemessenen Schutz gegen schädliche Störungen im Wohnbereich bieten. Dieses Produkt erzeugt und verwendet Hochfrequenzenergie und kann diese ausstrahlen. Wenn es nicht gemäß den Anweisungen installiert und verwendet wird, kann es Störungen im Funkverkehr verursachen. Es gibt jedoch keine Garantie, dass in einer bestimmten Installation keine Störungen auftreten. Wenn dieses Produkt Störungen des Radio- oder Fernsehempfangs verursacht, was durch Aus- und Einschalten des Geräts festgestellt werden kann, wird dem Benutzer empfohlen, zu versuchen, die Störungen durch eine oder mehrere der folgenden Maßnahmen zu beheben:
- Richten Sie die Empfangsantenne neu aus oder ändern Sie ihren Standort.
- Vergrößern Sie den Abstand zwischen Gerät und Empfänger.
- Schließen Sie das Gerät an einen Stromkreis an, der an einen anderen Stromkreis als der Empfänger angeschlossen ist.
- Wenden Sie sich an den Händler oder an einen erfahrenen Radio-/Fernsehtechniker, um Hilfe zu erhalten.

Bitte beachten Sie, dass Änderungen oder Modifikationen, die nicht ausdrücklich von der für die Einhaltung der Vorschriften verantwortlichen Partei genehmigt wurden, zum Erlöschen der Betriebserlaubnis führen können.

Gemäß den Vorschriften von Industry Canada darf dieser Funksender nur mit einer Antenne betrieben werden, die von Industry Canada für den Sender genehmigt wurde. Um mögliche Funkstörungen für andere Benutzer zu reduzieren, sollten der Antennentyp und seine Verstärkung so gewählt werden, dass die äquivalente isotrope Strahlungsleistung (d.h. die EIRP) nicht höher ist als die für eine erfolgreiche Kommunikation erforderliche.

Garantie

Die Garantie für dieses Produkt gilt gemäß den allgemeinen Geschäftsbedingungen, die unter https://transpa.rent zu finden sind.

Technische daten

Abmessungen (mm): 268 × 203 × 95
Gewicht: 3 kg
L/R-Treiber: 2 × 3" (Voller Bereich)
Verstärker: Klasse D integriert (aktiv)
Ausgangsleistung: 2 × 15 W
Volumen: 3 l
Frequenzgang: 60 Hz - 20 kHz ±3 dB auf der Achse
Hochwertiger digitaler Signalprozessor (DSP)
Bedienelemente: Netzschalter, Lautstärkeregelung
Drahtlos: Bluetooth® 5 und "True Wireless" Streaming mit zwei Lautsprechern
Line in: 2 × 3,5 mm Mini-Buchse (vorne und unten), 1 × USB

Lieferumfang

1 × langes Audiokabel, 1 × kurzes Audiokabel, 1 × langes Stromkabel, 1 × kurzes (USB-)Stromkabel, Wandhalterungen und Schrauben, 3 × Netzstecker, Baumwollhandschuhe

Recycling

Dieses Produkt wurde für eine einfache Demontage und Montage konstruiert.
- Informationen über Ersatzteile und weitere Anweisungen erhalten Sie unter https://transpa.rent/
- Wenn die Elektronik in irgendeiner Weise veraltet ist, wenn Sie ein anderes drahtloses Format benötigen usw., kaufen Sie bitte nicht einfach ein weiteres komplettes Produkt, sondern versuchen Sie stattdessen, ihren Lautsprecher Sprecher aufzurüsten. Er ist modular aufgebaut und aufrüstbar.
- Versuchen Sie, Wege zu finden, um ausrangierte Teile wieder in den Produktkreislauf zu bringen. Gehen Sie auf https://transpa.rent/ und suchen Sie nach einem Rücknahmesystem. Wir möchten so viel wie möglich wieder in die Produktionslinie zurückführen.
- Andernfalls wenden Sie sich an Ihre örtliche Abfallbehörde, um sich beraten zu lassen.

Меры предосторожности

1) Внимательно ознакомьтесь с данной инструкцией.
2) Придерживайтесь данной инструкции.
3) Учтите все предупреждения в данном документе.
4) Постоянно следуйте данной инструкции.
5) Не используйте данное устройство вблизи воды.
6) В процессе очистки используйте сухую и мягкую ткань.
7) Не блокируйте отверстия для вентиляции. Ставьте устройство в соответствии с инструкцией производителя.
8) Не устанавливайте данное устройство рядом с источниками, таких как радиаторы, обогревателя, печи, и других устройств, выделяющих тепло.
9) Обеспечьте шнуру питания от различных защелений и заломов, особенно в местах соединения с устройством и вилкой питания.
10) Используйте только те аксессуары, которые поставляются производителем.
11) Используйте только поставляемые с устройством подставки, кронштейны, штативы, кронштейн или стол.
12) Отключите устройство от сети во время грозы или в случае, если оно не используется в течение длительного времени.
13) Все виды ремонтных работ должны обрабатываться квалифицированному обслуживающему персоналу. Обслуживание потребуется в случаях, если устройство получило какие-либо механические повреждения, например, повреждение шнур питания или штепсельная вилка, пролитая жидкость, или устройство подверглось воздействию дождя или влаги. Обратитесь к квалифицированному обслуживающему персоналу, если устройство не работает должным образом, или если оно было сброшено.
14) Чтобы полностью отключить устройство от электрической сети, отсоедините вилку питания от розетки.
15) Штепсельная вилка питания должна быть исправна и не подвержена повреждениям.

Осторожно

Во избежание риска возникновения пожара или поражения электрическим током, не подвергайте данное устройство воздействию дождя или влаги.

Внимание

Любые несогласованные изменения или модификации устройства, не одобренные компанией-производителем Transparent Sound AB, могут лишить пользователя права на дальнейшую эксплуатацию.

Символы

Внимание: во избежание поражения электрическим током не снимайте крышку (или заднюю часть). Внутри нет деталей, которые могли бы быть отремонтированы или заменены пользователем. По вопросам обслуживания обращайтесь к квалифицированному обслуживающему персоналу.

Это устройство не рассматривается как обычные бытовые отходы. Управление WEEE (отходы электрических и электронных устройств) применяется в странах-членах Европейского Союза